

UYGULAMA OLANAKLARINA GENEL BAKIŞ

Üstyatay kapı kapatıcılar için montaj seçenekleri

İçindekiler

GEZE KAPI KAPATICILAR AYAR ÖNERİLERİ 4

MENTEŞESİZ TARAFA MONTAJ İÇİN İPUÇLARI 6

TS 1500

Kanada montaj menteşe yönü 7

Ters montaj menteşe tersi yön 7

TS 1500 G

Kanada montaj menteşe yönü 8

Ters montaj menteşe yönü 8

TS 2000 NV / NV BC

Kanada montaj menteşe yönü 9

Kanada montaj, paralel kol montajı için çerçeve plakalı menteşe tersi yön 9

Kanada montaj, yassı kemerli kapı için bağlantı plakalı menteşe yönü 10

Kanada montaj, komple cam kapı için cam tutuculu menteşe yönü 11

Kanada montaj, dar kapı kasalarında dirsek kollar için montaj plakalı menteşe yönü 11

Ters montaj menteşe tersi yön 12

Ters montaj, lento montaj köşebentli menteşe tersi yön 12

TS 3000 V / V BC / EN3

Kanada montaj menteşe yönü 13

Kanada montaj menteşe tersi yön 13

Kanada montaj, komple cam kapı için cam tutuculu menteşe yönü 14

Ters montaj menteşe yönü 15

Ters montaj menteşe tersi yön 16

Ters montaj, lento montaj köşebentli menteşe tersi yön 17

TS 4000 / S / E / EFS

Kanada montaj menteşe yönü 18

Kanada montaj, dar kapı kasalarında dirsek kollar için montaj plakalı menteşe yönü 19

TS 4000 / E / EFS / R / RFS

Ters montaj menteşe tersi yön 20

TS 4000 / S

Kanada montaj, paralel kol montajı için çerçeve plakalı menteşe tersi yön 21

Kanada montaj, yassı kemerli kapı için bağlantı plakalı menteşe yönü 22

Kanada montaj, komple cam kapı için cam tutuculu menteşe yönü 23

Ters montaj, lento montaj köşebentli menteşe tersi yön 24

TS 4000 IS / E–IS

Kanada montaj menteşe yönü 2 kanatlı 25

TS 4000 IS / E–IS / R–IS

Ters montaj menteşe tersi yön 2 kanatlı 26

TS 5000 / ECLİNE / S / E / R / EFS / RFS / TS 5000 SOFTCLOSE

Kanada montaj menteşe yönü 27

TS 5000 EFS / RFS

Ters montaj menteşe yönü 28

TS 5000 / ECLİNE / S / TS 5000 SOFTCLOSE

Ters montaj menteşe tersi yön 29

Ters montaj, lento montaj köşebentli menteşe tersi yön 30

TS 5000 / ECLİNE / S / E / TS 5000 SOFTCLOSE

Kanada montaj, komple cam kapı için cam tutuculu menteşe yönü 31

TS 5000 ISM / E-ISM / R-ISM / SERBEST SALINIM OPSİYONEL / ECLİNE OPSİYONEL / ISM-SOFTCLOSE / E-ISM SOFTCLOSE / R-ISM SOFTCLOSE

Kanada montaj menteşe yönü 2 kanatlı 32

TS 5000 L/ ECLİNE L / TS 5000 L SOFTCLOSE

Ters montaj menteşe yönü 34

TS 5000 L / ECLİNE L / TS 5000 L SOFTCLOSE / L-E / L-R

Kanada montaj menteşe tersi yön 35

Kanada montaj, lento montaj köşebentli menteşe tersi yön 36

TS 5000 L-ISM / L-E-ISM / L-R-ISM / L-ISM VPK / L-E-ISM VPK / L-R-ISM VP

Kanada montaj, menteşe tersi yön 2 kanatlı 37

DÖNER YATAKLI T-STOP KAYAR KOL

Kanada montaj menteşe yönü 39

Kanada montaj menteşe tersi yön 39

Ters montaj menteşe yönü 40

Ters montaj menteşe tersi yön 40

GEZE KAPI KAPATICILAR AYAR ÖNERİLERİ

Ön kapak çıkarılmalıdır.

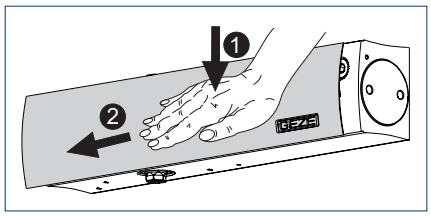

Ön kapak açılmalıdır.

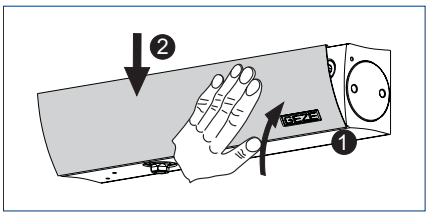

ayarlama

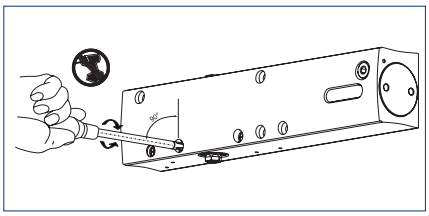

TS 5000/4000/3000/2000: Düz tornavida ucu
TS 1500: PH2 Yıldız tornavida ucu

TS 5000

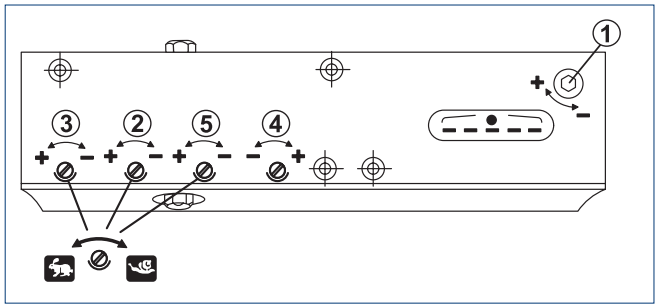

1 = Kapatma kuvveti | 2 = Kapanma hızı | 3 = Son tokatlama |
4 = Açma süspansiyonu | 5 = Kapatma gecikmesi (sadece TS 5000 S'de)

Gösterge Kapatma kuvveti	Kanat eni [mm]
2	850'ye kadar
3	850 – 950
4	950 – 1100
5	1100 – 1250
6	1250 – 1400

Kolay açılan kapı, kapı kapatıcılar tarafından tam olarak kapatılmalıdır!

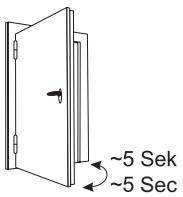

TS 4000

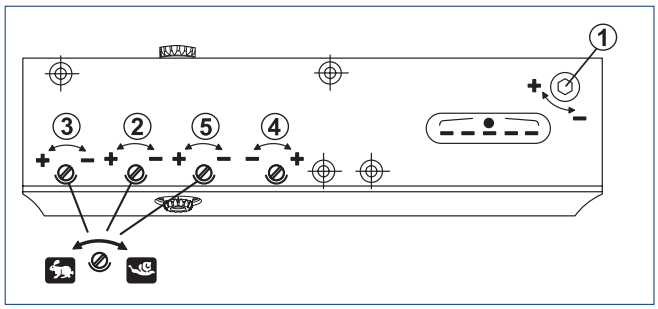

1 = Kapatma kuvveti | 2 = Kapanma hızı |
3 = Son tokatlama (sadece TS 4000 S'de) | 4 = Açma süspansiyonu |
5 = Kapatma gecikmesi (sadece TS 4000 S'de)

Gösterge Kapatma kuvveti	Kanat eni [mm]
1	750'ye kadar
2	750 – 850
3	850 – 950
4	950 – 1100
5	1100 – 1250
6	1250 – 1400

Kolay açılan kapı, kapı kapatıcılar tarafından tam olarak kapatılmalıdır!

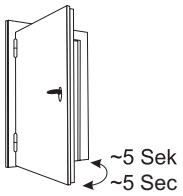

Ayar son tokatlama	Son tokatlamalı	Son tokatla–masız

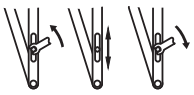

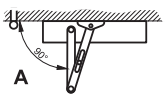

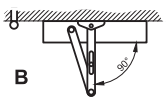

TS 3000 V

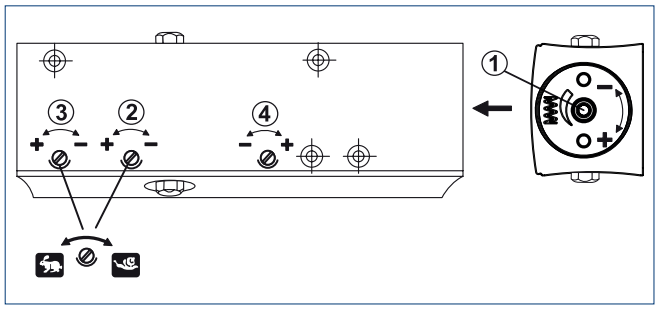

1 = Kapatma kuvveti | 2 = Kapanma hızı | 3 = Son tokatlama |
4 = Açma süspansiyonu (sadece TS 3000 V BC'de)

Ayar kapatma kuvveti	Kanat eni [mm]
Kapı durdurucu	750'ye kadar
2,5 devir	750 – 850
5 devir	850 – 950
Kapı durdurucu +	950 – 1100

Kolay açılan kapı, kapı kapatıcılar tarafından tam olarak kapatılmalıdır!

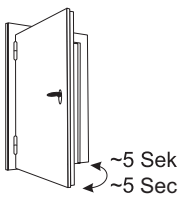

TS 2000 NV

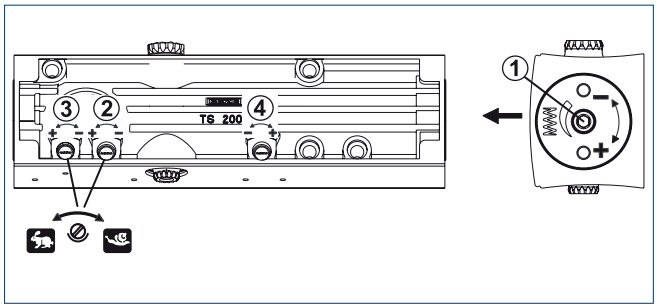

Ayar kapatma kuvveti	Kanat eni [mm]
Kapı durdurucu	850'ye kadar
4 devir	850 - 950
Kapı durdurucu+	1100'ye kadar

Kolay açılan kapı, kapı kapatıcılar tarafından tam olarak kapatılmalıdır!

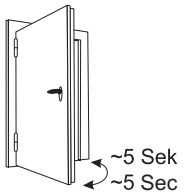

1 = Kapatma kuvveti 2 = Kapanma hızı I 3 = Son tokatlama I
4 = Açma süspansiyonu (sadece TS 2000 NV BC'de)

TS 1500

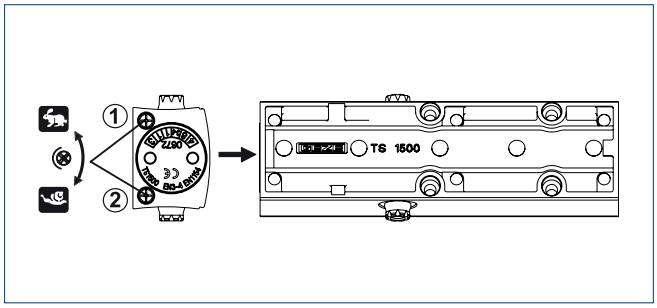

Ayar kapatma kuvveti	Kanat eni [mm]
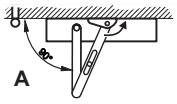 A	850 - 950
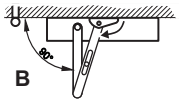 B	950 - 1100

Kolay açılan kapı, kapı kapatıcılar tarafından tam olarak kapatılmalıdır!

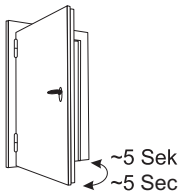

Dirsek kol üst kısmını döndürerek kapatma kuvvetini ayarlama

1 = Kapanma hızı I 2 = Son tokatlama

GEZE ÜSTTEN MONTE KAPI KAPATICI İÇİN GENEL ÜRÜN BİLGİLERİ

KAPATMA KUVVETİ

eN 1154'e göre	Önerilen kanat eni (mm)
Kalınlık 1	750'ye kadar
Kalınlık 2	750'nin üstünden 850'ye kadar
Kalınlık 3	850'nin üstünden 950'ye kadar
Kalınlık 4	950'nin üstünden 1100'e kadar
Kalınlık 5	1100'ün üstünden 1250'ye kadar
Kalınlık 6	1250'nin üstünden 1400'e kadar
Kalınlık 7	1400'nin üstünden 1600'e kadar

MENTEŞESİZ TARAFA MONTAJDA KAYAR KOLLU KAPI KAPATICILAR İÇİN İPUÇLARI

Dikkat: Kapı sisteminin hasar görmesini önlemek için, maksimum kapı açılma açısı sınırlandırılmalıdır (kapı stopu veya T-Stop kayar kol).

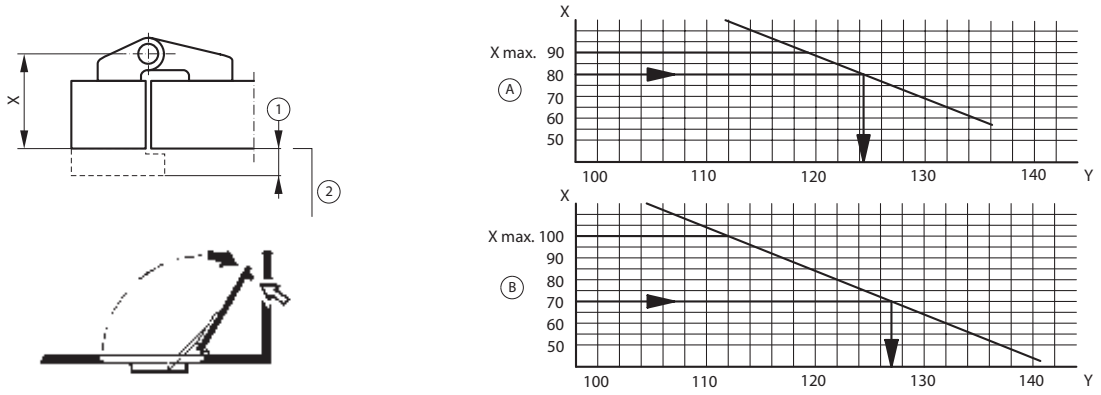

1 = Kapı lamba binme mesafesi maks. 15 mm I 2 = Hemyüz montajlı kapı I X = Dönüş noktası ile destek yüzeyi arasındaki mesafe kayar kol X ebadı maks. = 100 mm 2 kanat / 90 mm 1 kanat I A = 1 kanat sistemler I B = 2 kanat sistemler (TS 5000 L-R-ISM VP, TS 5000 L-ISM VPK ve TS 5000 L-E-ISM VPK hariç) I Y = Açılma açısı 2 kanat tam panik kapılarında, menteşe tersi yönde GEZE VPK sistemleri kullanılmalıdır. X ebadı maks. = 110 mm.

MENTEŞESİZ TARAFA MONTAJ İÇİN DİRSEK KOLLU KAPI KAPATICILAR İÇİN İPUÇLARI

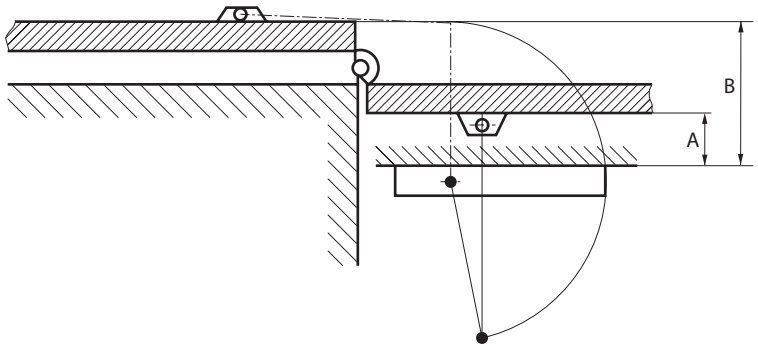

A = Kasa derinliği I B = Kasa derinliği + 2 Kapı kalınlığı + 2 Dönüş noktası mesafesi
180°'ye kadar kapı açılması, aşağıdaki ölçüler aşılmadığında mümkündür: A = 70 mm ve B = 200 mm

KANADA MONTAJ MENTEŞE YÖNÜ

TS 1500 Kanada montaj/menteşe yönü

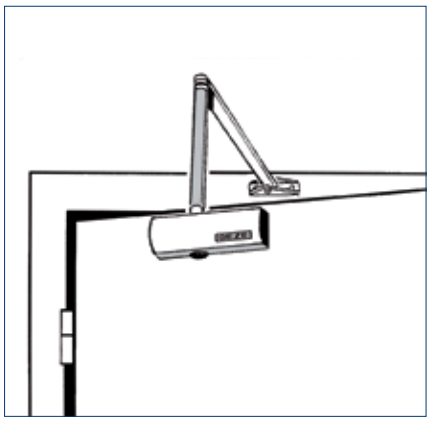

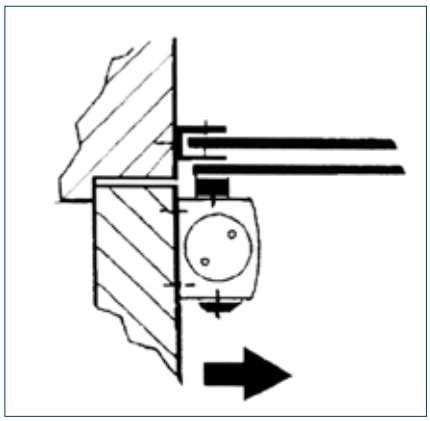

KULLANIM ALANI

→ Kapatma kuvveti 3/4, EN 1154'e göre, kanat eni 1100 mm

→ Sağ ve soldan menteşeli kapılar için, değiştirmeye gerek olmadan kullanılabilir

→ Yangın ve duman geçirmez kapılar

SİPARİŞ BİLGİLERİ

Tanımlama	Sürüm	Id No.
TS 1500 Kapı kapatıcı kapatma kuvveti EN 3/4 (dirsek kolsuz)	gümüş renkli	101792
TS 1500/1000 C Standart dirsek kollar	gümüş renkli	101878
TS 1500/1000 C mekanik sabitlemeli dirsek kollar	gümüş renkli	101815
AKSESUAR		
TS 1500 için montaj plakası kapı kapatıcı	gümüş renkli	029682

TERS MONTAJ MENTEŞE TERSİ YÖN

TS 1500 ters montaj/menteşe tersi yön

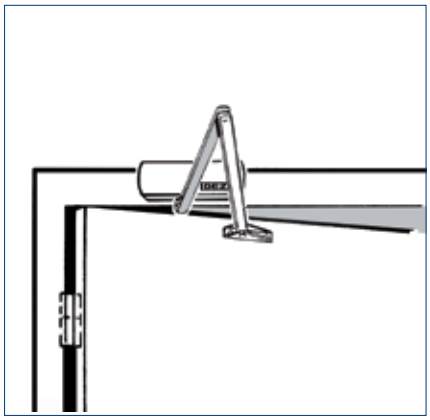

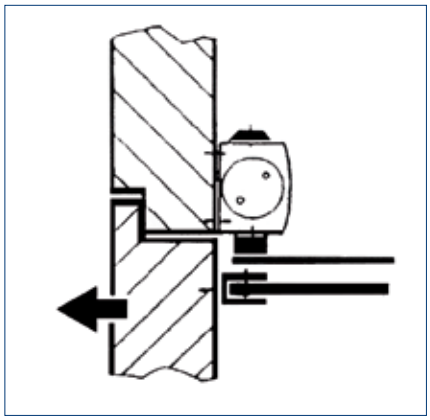

KULLANIM ALANI

→ Kapatma kuvveti 3/4, EN 1154'e göre, kanat eni 1100 mm

→ Sağ ve soldan menteşeli kapılar için, değiştirmeye gerek olmadan kullanılabilir

→ Yangın ve duman geçirmez kapılar

SİPARİŞ BİLGİLERİ

Tanımlama	Sürüm	Id No.
TS 1500 Kapı kapatıcı kapatma kuvveti EN 3/4 (dirsek kolsuz)	gümüş renkli	101792
TS 1500/1000 C Standart dirsek kollar	gümüş renkli	101878
TS 1500/1000 C mekanik sabitlemeli dirsek kollar	gümüş renkli	101815
AKSESUAR		
TS 1500 için montaj plakası kapı kapatıcı	gümüş renkli	029682

→ **Not:** Diğer aksesuarlar ve renk seçenekleri sistem kataloglarımızda mevcuttur.

KANADA MONTAJ MENTEŞE YÖNÜ

TS 1500 G kanada montaj/menteşe yönü

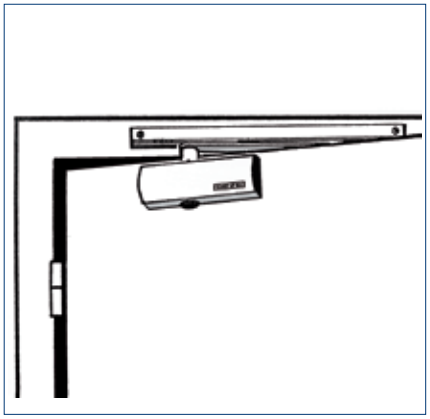

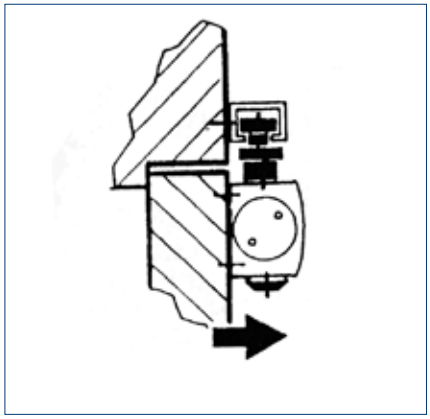

KULLANIM ALANI

→ EN 1154'e göre kapatma kuvveti 1, kanat eni 750 mm

→ Sağ ve soldan menteşeli kapılar için, değiştirmeye gerek olmadan kullanılabilir

SİPARİŞ BİLGİLERİ

Tanımlama	Sürüm	Id No.
TS 1500 G kapı kapatıcılar kapatma kuvveti EN 1 (kayar kol ve kol hariç)	gümüş renkli	101792
TS 1500 G kayar kol, kollu	gümüş renkli	101885
TS 1500 G/F kayar kol, mekanik sabitleme ve kol ile	gümüş renkli	101889
AKSESUAR		
Standart/T-Stop/Boxer 20,7 mm kayar kol rayı için mekanik sabitleme ünitesi, tutulum gücü ayarlanabilir, açılabilir ve isteğe göre kapatılabilir, aşılabilir		071924
Montaj plakası TS 1500 G için kayar kol	gümüş renkli	072333
TS 1500 için montaj plakası kapı kapatıcı	gümüş renkli	029682

TERS MONTAJ MENTEŞE YÖNÜ

TS 1500 G ters montaj/menteşe yönü

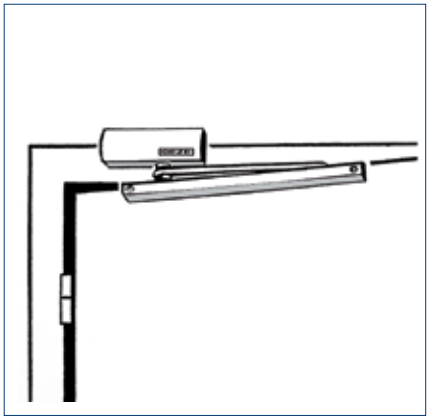

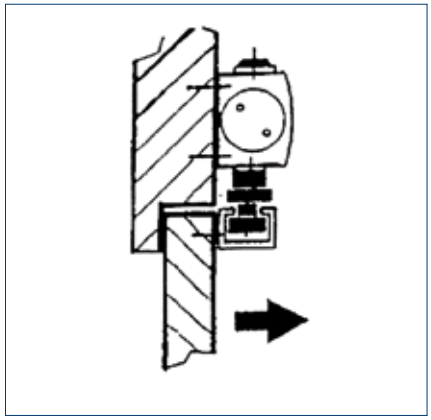

KULLANIM ALANI

→ EN 1154'e göre kapatma kuvveti 1, kanat eni 750 mm

→ Sağ ve soldan menteşeli kapılar için, değiştirmeye gerek olmadan kullanılabilir

SİPARİŞ BİLGİLERİ

Tanımlama	Sürüm	Id No.
TS 1500 G kapı kapatıcılar kapatma kuvveti EN 1 (kayar kol ve kol hariç)	gümüş renkli	101792
TS 1500 G kayar kol, kollu	gümüş renkli	101885
TS 1500 G/F kayar kol, mekanik sabitleme ve kol ile	gümüş renkli	101889
AKSESUAR		
Standart/T-Stop/Boxer 20,7 mm kayar kol rayı için mekanik sabitleme ünitesi, tutulum gücü ayarlanabilir, açılabilir ve isteğe göre kapatılabilir, aşılabilir		071924
Montaj plakası TS 1500 G için kayar kol	gümüş renkli	072333
Montaj plakası kapı kapatıcı TS 1500 için	gümüş renkli	029682

→ **Not:** Diğer aksesuarlar ve renk seçenekleri sistem kataloglarımızda mevcuttur.

KANADA MONTAJ MENTEŞE YÖNÜ

TS 2000 NV kanada montaj/menteşe yönü

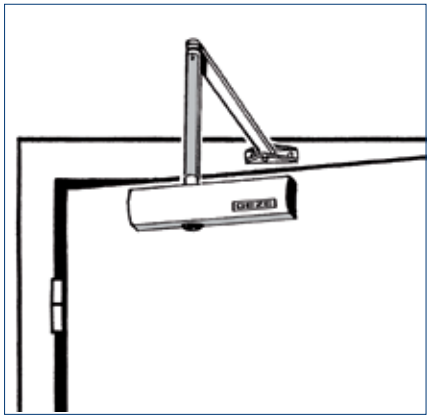

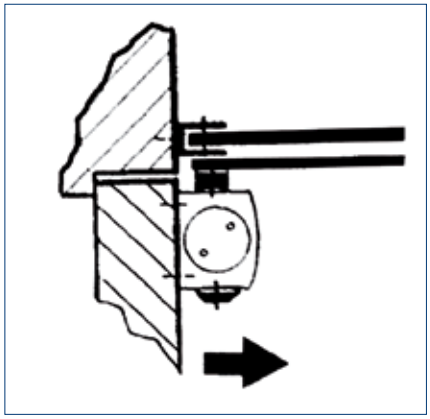

KULLANIM ALANI

→ EN 1154'e göre kapatma kuvveti 2-4, kanat eni 1100 mm

→ Sağ ve soldan menteşeli kapılar için, değiştirmeye gerek olmadan kullanılabilir

→ Yangın ve duman geçirmez kapılar

SİPARİŞ BİLGİLERİ

Tanımlama	Sürüm	Id No.
TS 2000 NV BC kapı kapatıcılar kapatma kuvveti EN 2-4, açma süspansiyonlu (dirsek kolsuz)	gümüş renkli	124944
TS 2000 NV kapı kapatıcılar kapatma kuvveti EN 2-4 (dirsek kolsuz)	gümüş renkli	128885
TS 4000/2000 Standart dirsek kol	gümüş renkli	102421
TS 4000/2000 dirsek kol, açılabilir ve isteğe göre kapatılabilir mekanik sabitlemeli	gümüş renkli	102445
TS 4000/2000 mekanik sabitlemeli dirsek kol	gümüş renkli	102454
AKSESUAR		
TS 2000 NV ve NV BC için montaj plakası kapı kapatıcı, DIN EN 1154 Ek sayfa 1'e göre delme şablonu		126234

KANADA MONTAJ, PARALEL KOL MONTAJI İÇİN ÇERÇEVE PLAKALI MENTEŞE TERSİ YÖN

TS 2000 NV kanada montaj/menteşe tersi yön Paralel kol montajı

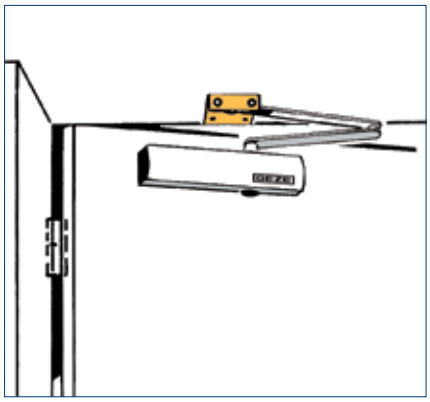

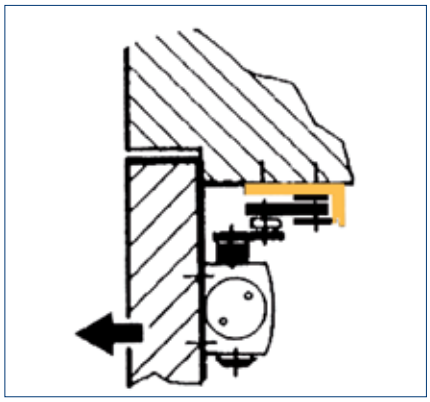

KULLANIM ALANI

→ EN 1154'e göre kapatma kuvveti 2-4, kanat eni 1100 mm

→ Sağ ve soldan menteşeli kapılar için, değiştirmeye gerek olmadan kullanılabilir

→ Dikkat, kaçış yolları, geçiş yüksekliği yaklaşık 30 mm kadar sınırlandırılmıştır

SİPARİŞ BİLGİLERİ

Tanımlama	Sürüm	Id No.
TS 2000 NV BC kapı kapatıcılar kapatma kuvveti EN 2-4, açma süspansiyonlu (dirsek kolsuz)	gümüş renkli	124944
TS 2000 NV kapı kapatıcılar kapatma kuvveti EN 2-4 (dirsek kolsuz)	gümüş renkli	128885
TS 4000/2000 Standart dirsek kol	gümüş renkli	102421
TS 4000/2000 dirsek kol, açılabilir ve isteğe göre kapatılabilir mekanik sabitlemeli	gümüş renkli	102445
TS 4000/2000 mekanik sabitlemeli dirsek kol	gümüş renkli	102454
AKSESUAR		
TS 4000/TS 2000 için dirsek kol montaj plakası, paralel kol montajı için	gümüş renkli	053318
TS 2000 NV ve NV BC için montaj plakası kapı kapatıcı, DIN EN 1154 Ek sayfa 1'e göre delme şablonu		126234

→ **Not:** Diğer aksesuarlar ve renk seçenekleri sistem kataloglarımızda mevcuttur.

KANADA MONTAJ, YASSI KEMERLİ KAPI İÇİN BAĞLANTI PLAKALI MENTEŞE YÖNÜ

TS 2000 NV kanada montaj/menteşe yönü yassı kemer

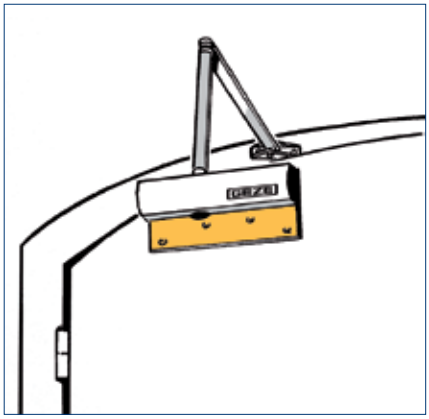

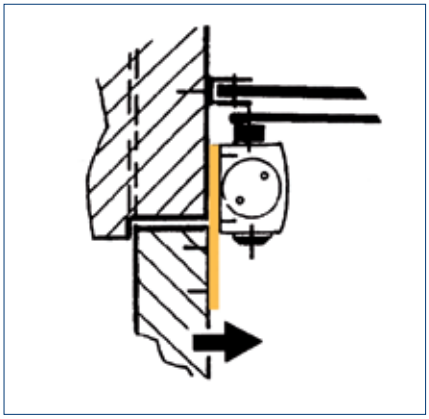

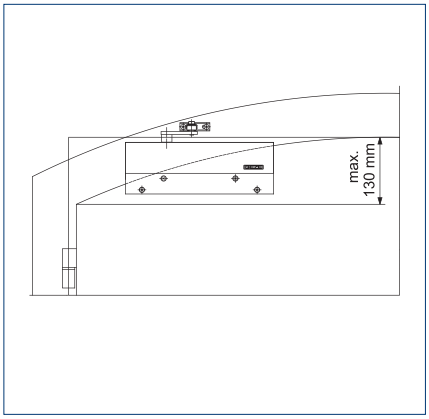

KULLANIM ALANI

→ EN 1154'e göre kapatma kuvveti 2–4, kanat eni 1100 mm

→ Sağ ve soldan menteşeli kapılar için, değiştirmeye gerek olmadan kullanılabilir

→ Yuvarlak/yassı kemerli kapılar, maks. kemer yüksekliği yaklaşık 130 mm

→ Yangın ve duman geçirmez kapılar

SİPARİŞ BİLGİLERİ

Tanımlama	Sürüm	Id No.
TS 2000 NV BC kapı kapatıcılar kapatma kuvveti EN 2–4, açma süspansiyonlu (dirsek kolsuz)	gümüş renkli	124944
TS 2000 NV kapı kapatıcılar kapatma kuvveti EN 2–4 (dirsek kolsuz)	gümüş renkli	128885
TS 4000/2000 Standart dirsek kol	gümüş renkli	102421
TS 4000/2000 dirsek kol, açılabilir ve isteğe göre kapatılabilir mekanik sabitlemeli	gümüş renkli	102445
TS 4000/2000 mekanik sabitlemeli dirsek kol	gümüş renkli	102454
AKSESUAR		
TS 2000 NV için yassı kemerli kapı bağlantı plakası, kavis yüksekliği maks. 130 mm	gümüş renkli	127434

→ **Not:** Diğer aksesuarlar ve renk seçenekleri sistem kataloglarımızda mevcuttur.

KANADA MONTAJ, KOMPLE CAM KAPI İÇİN CAM TUTUCULU MENTEŞE YÖNÜ

TS 2000 NV kanada montaj/menteşe yönü cam tutucu cam

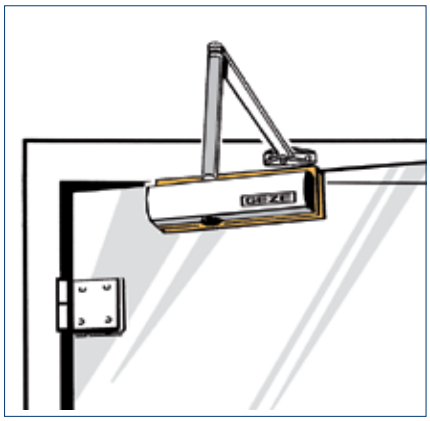

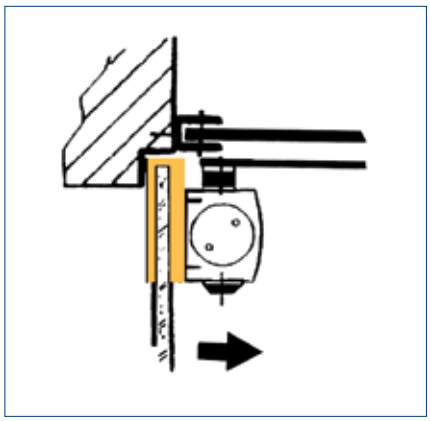

KULLANIM ALANI

→ EN 1154'e göre kapatma kuvveti 2-4, kanat eni 1100 mm

→ Sağ ve soldan menteşeli kapılar için, değiştirmeye gerek olmadan kullanılabilir

→ Cam tutucu, cam kalınlığı 8-10 mm

→ Montaj ve karşılık plakası varyantı da mümkündür, cam kalınlığı 10 / 12 mm

SİPARİŞ BİLGİLERİ

Tanımlama	Sürüm	Id No.
TS 2000 NV BC kapı kapatıcılar kapatma kuvveti EN 2-4, açma süspansiyonlu (dirsek kolsuz)	gümüş renkli	124944
TS 2000 NV kapı kapatıcılar kapatma kuvveti EN 2-4 (dirsek kolsuz)	gümüş renkli	128885
TS 4000/2000 Standart dirsek kol	gümüş renkli	102421
TS 4000/2000 dirsek kol, açılabilir ve isteğe göre kapatılabilir mekanik sabitlemeli	gümüş renkli	102445
TS 4000/2000 mekanik sabitlemeli dirsek kol	gümüş renkli	102454
AKSESUAR		
Cam tutucu kapı kapatıcı TS 3000/TS 2000 NV için	gümüş renkli	014835
TS 3000/TS 2000 NV için montaj ve karşılık plakası, komple cam kapı	gümüş renkli	090259

KANADA MONTAJ, DAR KAPI KASALARINDA DİRSEK KOLLAR İÇİN MONTAJ PLAKALI MENTEŞE YÖNÜ

TS 2000 NV kanada montaj/menteşe yönü montaj plakası dar kapı kasası

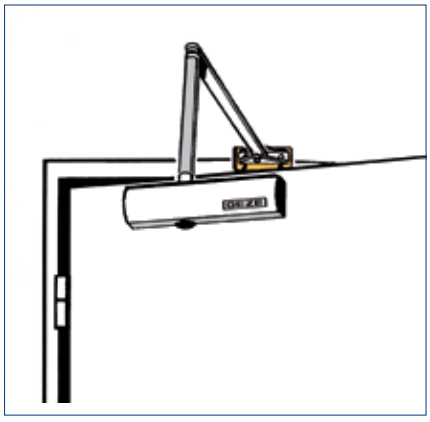

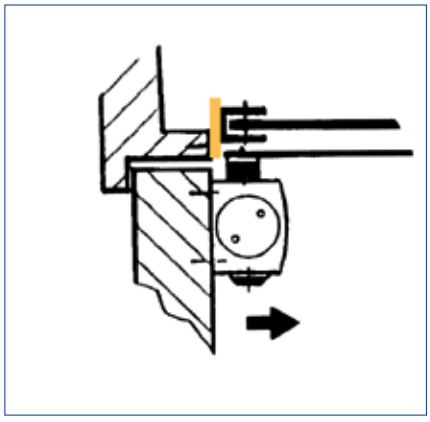

KULLANIM ALANI

→ EN 1154'e göre kapatma kuvveti 2-4, kanat eni 1100 mm

→ Sağ ve soldan menteşeli kapılar için, değiştirmeye gerek olmadan kullanılabilir

→ Yangın ve duman geçirmez kapılar

SİPARİŞ BİLGİLERİ

Tanımlama	Sürüm	Id No.
TS 2000 NV BC kapı kapatıcılar kapatma kuvveti EN 2/4/5, açma süspansiyonlu (dirsek kolsuz)	gümüş renkli	124944
TS 2000 NV kapı kapatıcılar kapatma kuvveti EN 2/4/5 (dirsek kolsuz)	gümüş renkli	128885
TS 4000/2000 Standart dirsek kol	gümüş renkli	102421
TS 4000/2000 dirsek kol, açılabilir ve isteğe göre kapatılabilir mekanik sabitlemeli	gümüş renkli	102445
TS 4000/2000 mekanik sabitlemeli dirsek kol	gümüş renkli	102454
AKSESUAR		
TS 4000/TS 2000 için montaj plakası dirsek kol, dar kapı kasaları için	gümüş renkli	057109
TS 2000 NV ve NV BC için montaj plakası kapı kapatıcı, DIN EN 1154 Ek sayfa 1'e göre delme şablonu		126234

→ **Not:** Diğer aksesuarlar ve renk seçenekleri sistem kataloglarımızda mevcuttur.

TERS MONTAJ MENTEŞE TERSİ YÖN

TS 2000 NV Ters montaj/menteşe tersi yön

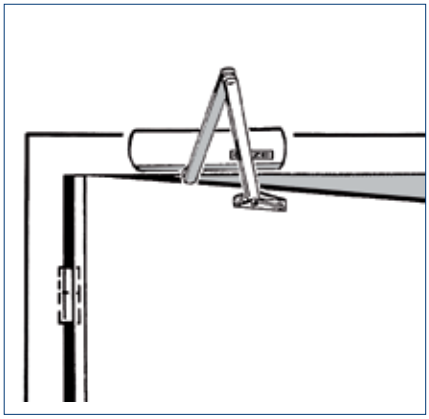

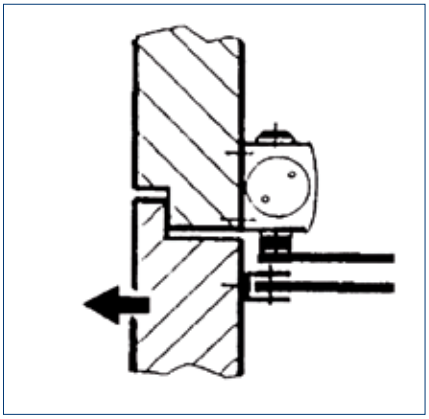

KULLANIM ALANI

→ Kapatma kuvveti 2-4 göre EN 1154, kanat eni ila 1100 mm

→ Sağ ve soldan menteşeli kapılar için değiştirmeye gerek olmadan kullanılabilir

→ Yangın ve duman geçirmez kapılar

SİPARİŞ BİLGİLERİ

Tanımlama	Sürüm	Id No.
TS 2000 NV BC kapı kapatıcılar kapatma kuvveti EN 2-4, açma süspansiyonlu (dirsek kolsuz)	gümüş renkli	124944
TS 2000 NV kapı kapatıcılar kapatma kuvveti EN 2-4 (dirsek kolsuz)	gümüş renkli	128885
TS 4000/2000 Standart dirsek kol	gümüş renkli	102421
TS 4000/2000 dirsek kol, açılabilir ve isteğe göre kapatılabilir mekanik sabitlemeli	gümüş renkli	102445
TS 4000/2000 mekanik sabitlemeli dirsek kol	gümüş renkli	102454
AKSESUAR		
TS 2000 NV ve NV BC için montaj plakası kapı kapatıcı, DIN EN 1154 Ek sayfa 1'e göre delme şablonu		126234

TERS MONTAJ, LENTO MONTAJ KÖŞEBENTLİ MENTEŞE TERSİ YÖN

TS 2000 NV Ters montaj/menteşe tersi yön lento montaj köşebendi

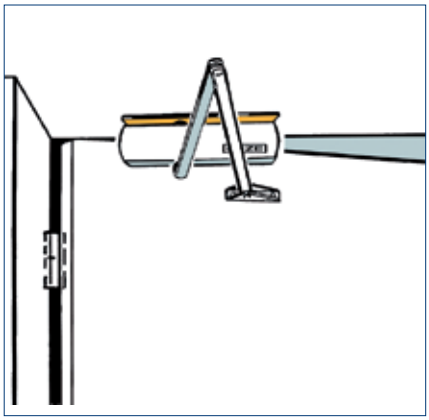

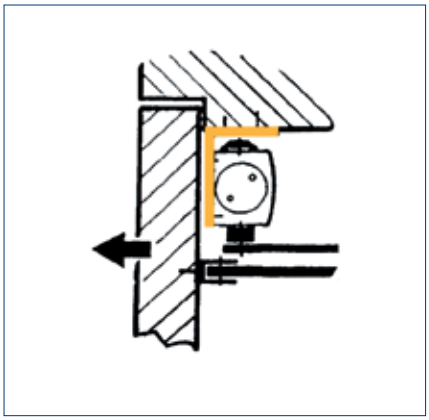

KULLANIM ALANI

→ EN 1154'e göre kapatma kuvveti 2-4, kanat eni 1100 mm

→ Sağ ve soldan menteşeli kapılar için, değiştirmeye gerek olmadan kullanılabilir

→ Dikkat, kaçış yolları, geçiş yüksekliği yaklaşık 100 mm kadar sınırlandırılmıştır

→ Yangın ve duman geçirmez kapılar

SİPARİŞ BİLGİLERİ

Tanımlama	Sürüm	Id No.
TS 2000 NV BC kapı kapatıcılar kapatma kuvveti EN 2-4, açma süspansiyonlu (dirsek kolsuz)	gümüş renkli	124944
TS 2000 NV kapı kapatıcılar kapatma kuvveti EN 2-4 (dirsek kolsuz)	gümüş renkli	128885
TS 4000/2000 Standart dirsek kol	gümüş renkli	102421
TS 4000/2000 dirsek kol, açılabilir ve isteğe göre kapatılabilir mekanik sabitlemeli	gümüş renkli	102445
TS 4000/2000 mekanik sabitlemeli dirsek kol	gümüş renkli	102454
AKSESUAR		
Lento montaj köşebendi TS 2000 NV / TS 3000 V için BG ters montaj	gümüş renkli	127432

→ **Not:** Diğer aksesuarlar ve renk seçenekleri sistem kataloglarımızda mevcuttur.

KANADA MONTAJ MENTEŞE YÖNÜ

TS 3000 V kanada montaj/menteşe yönü

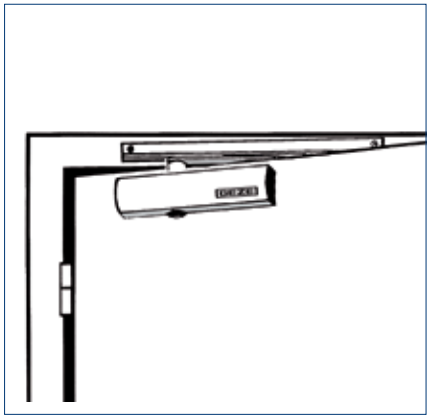

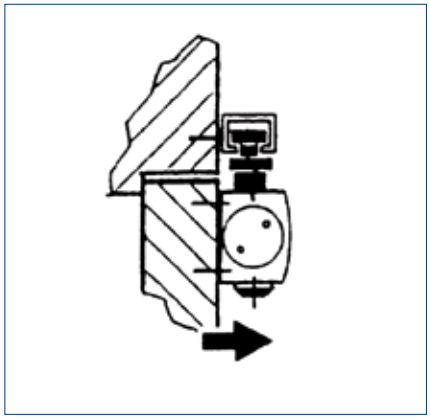

KULLANIM ALANI

→ EN 1154'e göre 1-4 kapatma kuvveti, kanat eni 1100 mm'ye kadar

→ Sağ ve soldan menteşeli kapılar için, değiştirmeye gerek olmadan kullanılabilir

→ Yangın ve duman geçirmez kapılar

→ TS 3000 EN3, 950 mm kanat enleri için

SİPARİŞ BİLGİLERİ

Tanımlama	Sürüm	Id No.
TS 3000 V kapı kapatıcılar kapatma kuvveti EN 1-4 (kayar kol ve kol hariç)	gümüş renkli	028348
TS 3000 EN3 kapı kapatıcılar kapatma kuvveti EN3 (kayar kol ve kol hariç)	gümüş renkli	102247
TS 3000 V BC kapı kapatıcılar kapatma kuvveti EN 2-4, açma süspansiyonlu (kayar kol ve kol hariç)	gümüş renkli	109326
Kayar kol TS 5000/TS 3000 Standart, kol ile	gümüş renkli	068221
AKSESUAR		
Standart/T-Stop/Boxer 20,7 mm kayar kol rayı için mekanik sabitleme ünitesi, tutulum gücü ayarlanabilir, açılabilir ve isteğe göre kapatılabilir, aşılabilir		071924
Montaj plakası kayar kol Standart / ECline- / T-Stop / EFS kayar kol için	gümüş renkli	001512
TS 3000 için montaj plakası kapı kapatıcı, DIN EN 1154 ek sayfa 1'e göre delme şablonu	gümüş renkli	011230

KANADA MONTAJ MENTEŞE TERSİ YÖN

TS 3000 V kanada montaj/menteşe tersi yön (isteğe bağlı olarak lento montaj köşebendi ile)

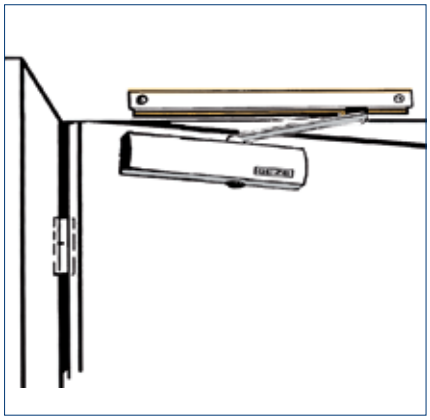

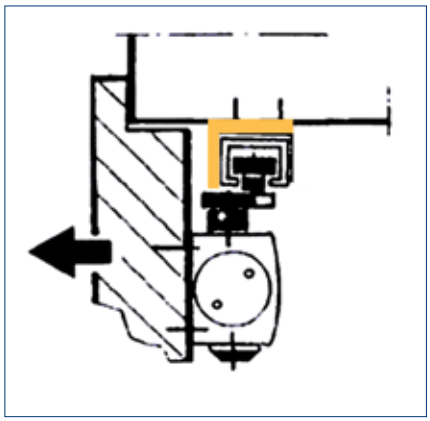

KULLANIM ALANI

→ EN 1154'e göre 1-4 kapatma kuvveti, kanat eni 1100 mm'ye kadar

→ Sağ ve soldan menteşeli kapılar için, değiştirmeye gerek olmadan kullanılabilir

→ Yangın ve duman geçirmez kapılar

→ TS 3000 EN3, 950 mm kanat enleri için

→ Lento montaj köşebendi ile montaj mümkündür

SİPARİŞ BİLGİLERİ

Tanımlama	Sürüm	Id No.
TS 3000 V kapı kapatıcılar kapatma kuvveti EN 1-4 (kayar kol ve kol hariç)	gümüş renkli	028348
TS 3000 EN3 kapı kapatıcılar kapatma kuvveti EN3 (kayar kol ve kol hariç)	gümüş renkli	102247
TS 3000 V BC kapı kapatıcılar kapatma kuvveti EN 2-4, açma süspansiyonlu (kayar kol ve kol hariç)	gümüş renkli	109326
Kayar kol BG TS 5000/TS 3000 Standart, kol ile, kanada montaj menteşe tersi yön kapı kapatıcılarda kullanılır	gümüş renkli	025655
AKSESUAR		
Standart-/ T-Stop-/ Boxer 20,7 mm kayma rayları için mekanik sabitleme ünitesi, ayarlanabilir tutulum gücü, açılabilir ve isteğe göre kapatılabilir, aşılabilir		071924
Montaj plakası BG kayar kol için Standart / ECline- / T-Stop / EFS kayar kol	gümüş renkli	124683
TS 3000 için montaj plakası kapı kapatıcı, DIN EN 1154 ek sayfa 1'e göre delme şablonu	gümüş renkli	011230
Lento montaj köşebendi BG kayar kol için standart kayar kol	gümüş renkli	025657

→ **Not:** Diğer aksesuarlar ve renk seçenekleri sistem kataloglarımızda mevcuttur.

KANADA MONTAJ, KOMPLE CAM KAPI İÇİN CAM TUTUCULU MENTEŞE YÖNÜ

TS 3000 V kanada montaj/menteşe yönü cam tutucu Cam

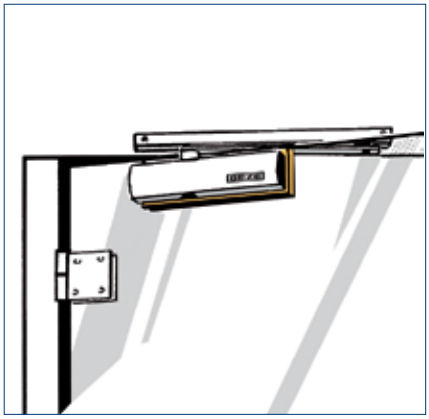

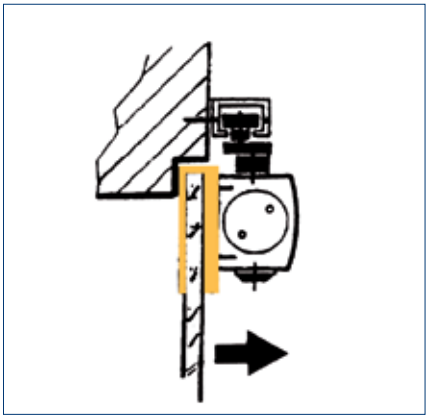

KULLANIM ALANI

→ EN 1154'e göre 1-4 kapatma kuvveti, kanat eni 1100 mm'ye kadar

→ Sağ ve soldan menteşeli kapılar için, değiştirmeye gerek olmadan kullanılabilir

→ TS 3000 EN3, 950 mm kanat enleri için

→ Cam tutucu, cam kalınlığı 8-10 mm

SİPARİŞ BİLGİLERİ

Tanımlama	Sürüm	Id No.
TS 3000 V kapı kapatıcılar kapatma kuvveti EN 1-4 (kayar kol ve kol hariç)	gümüş renkli	028348
TS 3000 EN3 kapı kapatıcılar kapatma kuvveti EN3 (kayar kol ve kol hariç)	gümüş renkli	102247
TS 3000 V BC kapı kapatıcılar kapatma kuvveti EN 2-4, açma süspansiyonlu (kayar kol ve kol hariç)	gümüş renkli	109326
Kayar kol TS 5000/TS 3000 Standart, kol ile	gümüş renkli	068221
AKSESUAR		
Cam tutucu kapı kapatıcı TS 3000/TS 2000 NV için	gümüş renkli	014835
Standart/T-Stop/Boxer için mekanik sabitleme ünitesi 20,7 mm kayar kol, tutulum gücü ayarlanabilir, açılabilir ve isteğe göre kapatılabilir, aşılabilir		071924
Montaj plakası kayar kolu Standart / ECline- / T-Stop / EFS kayar kol için	gümüş renkli	001512

→ **Not:** Diğer aksesuarlar ve renk seçenekleri sistem kataloglarımızda mevcuttur.

TERS MONTAJ MENTEŞE YÖNÜ

TS 3000 V Ters montaj/menteşe yönü

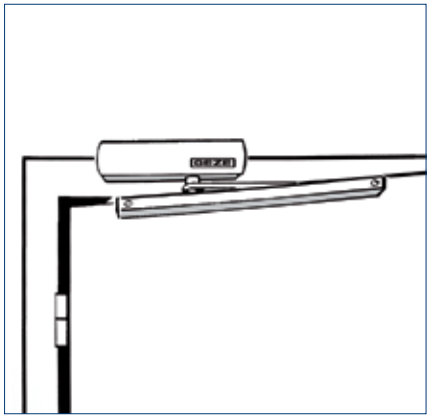

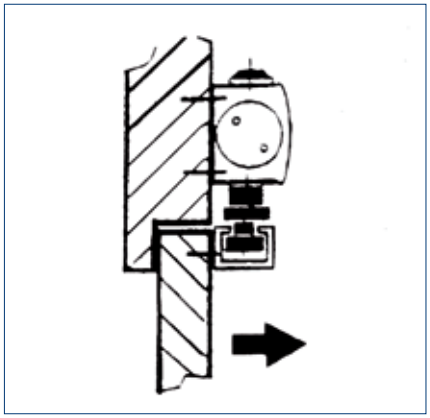

KULLANIM ALANI

→ EN 1154'e göre 1-4 kapatma kuvveti, kanat eni 1100 mm'ye kadar

→ Sağ ve soldan menteşeli kapılar için, değiştirmeye gerek olmadan kullanılabilir

→ TS 3000 EN3, 950 mm kanat enleri için

→ Yangın ve duman geçirmez kapılar

SİPARİŞ BİLGİLERİ

Tanımlama	Sürüm	Id No.
TS 3000 V kapı kapatıcılar kapatma kuvveti EN 1-4 (kayar kol ve kol hariç)	gümüş renkli	028348
TS 3000 EN3 kapı kapatıcılar kapatma kuvveti EN3 (kayar kol ve kol hariç)	gümüş renkli	102247
TS 3000 V BC kapı kapatıcılar kapatma kuvveti EN 2-4, açma süspansiyonlu (kayar kol ve kol hariç)	gümüş renkli	109326
Kayar kol TS 5000/TS 3000 Standart, kol ile	gümüş renkli	068221
AKSESUAR		
Mekanik sabitleme ünitesi standart/ T-Stop/ Boxer 20,7 mm kayar kol için, tutulum gücü ayarlanabilir, açılabilir ve isteğe göre kapatılabilir, aşılabilir		071924
Montaj plakası kayar kolu Standart / ECline- / T-Stop / EFS kayar kol için	gümüş renkli	001512
Montaj plakası kapı kapatıcı TS 3000 için, DIN EN 1154 ek sayfa 1'e göre delme şablonu	gümüş renkli	011230

→ **Not:** Diğer aksesuarlar ve renk seçenekleri sistem kataloglarımızda mevcuttur.

TERS MONTAJ MENTEŞE TERSİ YÖN

TS 3000 V Ters montaj/menteşe tersi yön

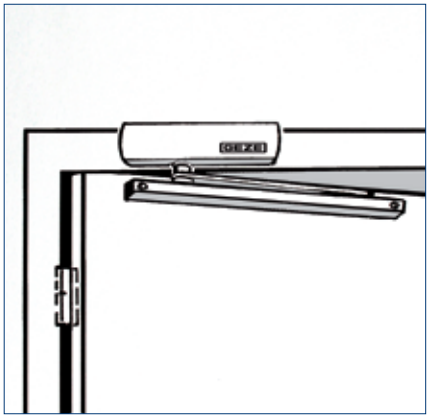

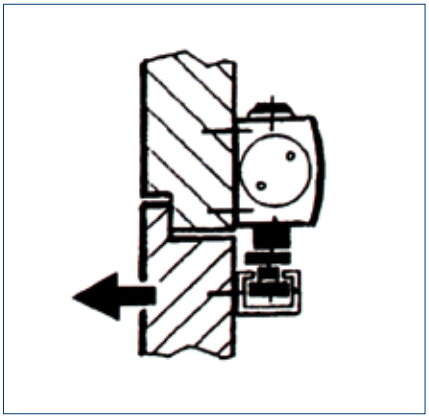

KULLANIM ALANI

→ EN 1154'e göre 1-4 kapatma kuvveti, kanat eni 1100 mm'ye kadar

→ Sağ ve soldan menteşeli kapılar için, değiştirmeye gerek olmadan kullanılabilir

→ TS 3000 EN3, 950 mm kanat enleri için

→ Yangın ve duman geçirmez kapılar

SİPARİŞ BİLGİLERİ

Tanımlama	Sürüm	Id No.
TS 3000 V kapı kapatıcılar kapatma kuvveti EN 1-4 (kayar kol ve kol hariç)	gümüş renkli	028348
TS 3000 EN3 kapı kapatıcılar kapatma kuvveti EN3 (kayar kol ve kol hariç)	gümüş renkli	102247
TS 3000 V BC kapı kapatıcılar kapatma kuvveti EN 2-4, açma süspansiyonlu (kayar kol ve kol hariç)	gümüş renkli	109326
Kayar kol TS 5000/TS 3000 Standart, kol ile	gümüş renkli	068221
Kayar kol TS 5000/3000 perçinli, perçinli kayar blok, kollu	gümüş renkli	069650
AKSESUAR		
Standart/T-Stop/Boxer 20,7 mm kayar kol rayı için mekanik sabitleme ünitesi, tutulum gücü ayarlanabilir, açılabilir ve isteğe göre kapatılabilir, aşılabilir		071924
Montaj plakası kayar kolu Standart / ECline- / T-Stop / EFS kayar kol için	gümüş renkli	001512
Montaj plakası kapı kapatıcı TS 3000 için, DIN EN 1154 ek sayfa 1'e göre delme şablonu	gümüş renkli	011230

→ **N o t :** Diğer aksesuarlar ve renk seçenekleri sistem kataloglarımızda mevcuttur.

TERS MONTAJ, LENTO MONTAJ KÖŞEBENTLİ MENTEŞE TERSİ YÖN

TS 3000 V Ters montaj/menteşe tersi yön lento montaj köşebendi

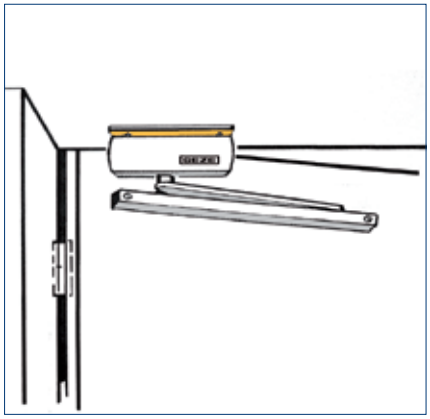

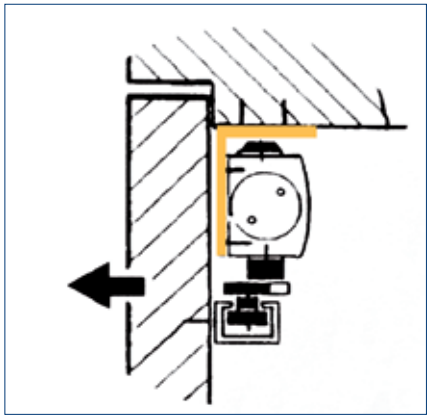

KULLANIM ALANI

→ EN 1154'e göre 1-4 kapatma kuvveti, kanat eni 1100 mm'ye kadar

→ Sağ ve soldan menteşeli kapılar için, değiştirmeye gerek olmadan kullanılabilir

→ TS 3000 EN3, 950 mm kanat enleri için

→ Dikkat, kaçış yolları, geçiş yüksekliği yaklaşık 100 mm kadar sınırlandırılmıştır

→ Yangın ve duman geçirmez kapılar

SİPARİŞ BİLGİLERİ

Tanımlama	Sürüm	Id No.
TS 3000 V kapı kapatıcılar kapatma kuvveti EN 1-4 (kayar kol ve kol hariç)	gümüş renkli	028348
TS 3000 EN3 kapı kapatıcılar kapatma kuvveti EN3 (kayar kol ve kol hariç)	gümüş renkli	102247
TS 3000 V BC kapı kapatıcılar kapatma kuvveti EN 2-4, açma süspansiyonlu (kayar kol ve kol hariç)	gümüş renkli	109326
Kayar kol TS 5000/TS 3000 Standart, kol ile	gümüş renkli	068221
TS 5000/3000 perçinli kayar kol Sabit perçinli kayar blok, kollu	gümüş renkli	069650
AKSESUAR		
Standart/T-Stop/Boxer 20,7 mm kayar kol rayı için mekanik sabitleme ünitesi, tutulum gücü ayarlanabilir, açılabilir ve isteğe göre kapatılabilir, aşılabilir		071924
Montaj plakası kayar kolu Standart / ECline- / T-Stop / EFS kayar kol için	gümüş renkli	001512
Lento montaj köşebendi ters montaj BG TS 2000 NV / TS 3000 V için	gümüş renkli	127432

→ **Not:** Diğer aksesuarlar ve renk seçenekleri sistem kataloglarımızda mevcuttur.

KANADA MONTAJ MENTEŞE YÖNÜ

TS 4000 Kanada montaj/menteşe yönü

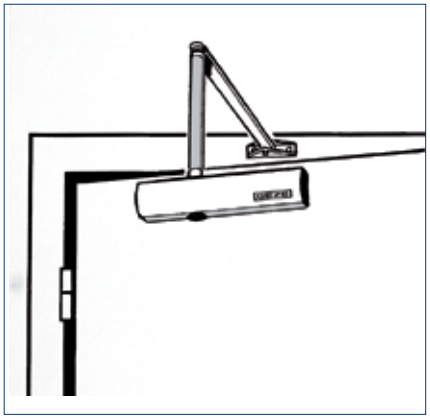

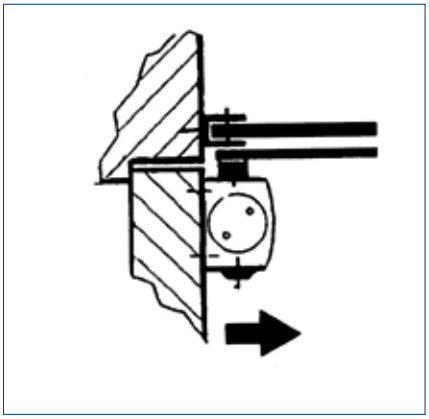

KULLANIM ALANI

→ EN 1154'e göre 1-6 kapatma kuvveti, kanat eni 1400 mm'ye kadar

→ Sağ ve soldan menteşeli kapılar için, değiştirmeye gerek olmadan kullanılabilir

→ Yangın ve duman geçirmez kapılar

→ TS 4000 EN 5-7, 1600 mm kanat enleri için

→ Serbest salınımlı kapı hidroliğinde Almanya'da bir elle tetikleme mekanizması bulunması zorunludur.

SİPARİŞ BİLGİLERİ

Tanımlama	Sürüm	Id No.
TS 4000 kapı kapatıcılar kapatma kuvveti EN 1-6, açma süspansiyonlu (dirsek kolsuz)	gümüş renkli	102789
TS 4000 S kapı kapatıcılar kapatma kuvveti EN 1-6, kapatma gecikmesi ve açma süspansiyonu ile (dirsek kolsuz)	gümüş renkli	107745
TS 4000 kapı kapatıcılar kapatma kuvveti EN 5-7 açma süspansiyonlu (dirsek kolsuz)	gümüş renkli	102837
TS 4000 E kapı kapatıcılar kapatma kuvveti EN 1-6, kanada montaj menteşe yönü, elektrikli sabitleme ve bağlantı kutusu (dirsek kolsuz)	gümüş renkli	105211
TS 4000 EFS kapı kapatıcılar kapatma kuvveti EN 1-6, kanada montaj menteşe yönü, serbest salınım fonksiyonu için elektrikli sabitleme ve bağlantı kutusu (serbest salınımlı dirsek kol hariç)	gümüş renkli	105211
Dirsek kol TS 4000/2000 Standart	gümüş renkli	102421
TS 4000/2000 dirsek kol açılabilir ve isteğe göre kapatılabilir mekanik sabitlemeli	gümüş renkli	102445
TS 4000/2000 dirsek kol mekanik sabitlemeli	gümüş renkli	102454
TS 4000 EFS/RFS dirsek kollar, serbest salınım fonksiyonlu / serbest salınımlı	gümüş renkli	106460
AKSESUAR		
Montaj plakası kapı kapatıcı TS 5000/TS 4000 için DIN EN 1154 ek sayfa 1'e göre delme şablonu	gümüş renkli	049185
Montaj plakası kapı kapatıcı TS 5000 EFS/RFS/E-HY /TS 4000 E için DIN EN 1154 ek sayfa 1'e göre delme şablonu	gümüş renkli	059107
AS 500 elle tetikleme mekanizması elektrikle kontrol edilebilen sabitleme mekanizmalarının manuel olarak tetiklenmesi için hat gerilim takibi için sonlandırma direnci dahil	Alp beyazı/kırmızı	116266

→ **Not:** Diğer aksesuarlar ve renk seçenekleri sistem kataloglarımızda mevcuttur.

KANADA MONTAJ, DAR KAPI KASALARINDA DİRSEK KOLLAR İÇİN MONTAJ PLAKALI MENTEŞE YÖNÜ

TS 4000 kanada montaj/menteşe yönü montaj plakası dar kapı kasası

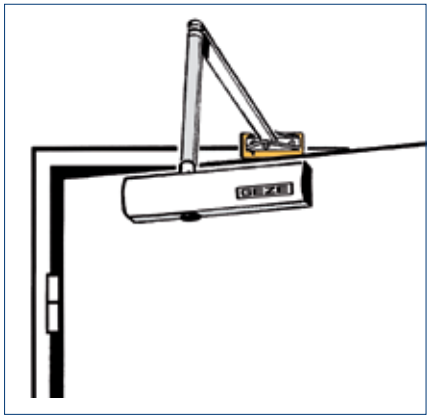

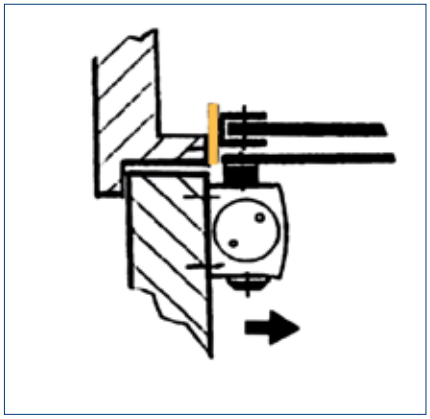

KULLANIM ALANI

→ EN 1154'e göre 1-6 kapatma kuvveti, kanat eni 1400 mm'ye kadar

→ Sağ ve soldan menteşeli kapılar için, değiştirmeye gerek olmadan kullanılabilir

→ Yangın ve duman geçirmez kapılar

→ TS 4000 EN 5-7, 1600 mm kanat enleri için

→ Serbest salınımlı kapı hidroliğinde Almanya'da bir elle tetikleme mekanizması bulunması zorunludur.

SİPARİŞ BİLGİLERİ

Tanımlama	Sürüm	Id No.
TS 4000 kapı kapatıcılar kapatma kuvveti EN 1-6, açma süspansiyonlu (dirsek kolsuz)	gümüş renkli	102789
TS 4000 S kapı kapatıcılar kapatma kuvveti EN 1-6, kapatma gecikmesi ve açma süspansiyonu ile (dirsek kolsuz)	gümüş renkli	107745
TS 4000 kapı kapatıcılar kapatma kuvveti EN 5-7 açma süspansiyonlu (dirsek kolsuz)	gümüş renkli	102837
TS 4000 E kapı kapatıcılar kapatma kuvveti EN 1-6, kanada montaj menteşe yönü, elektrikli sabitleme ve bağlantı kutusu (dirsek kolsuz)	gümüş renkli	105211
TS 4000 EFS kapı kapatıcılar kapatma kuvveti EN 1-6, kanada montaj menteşe yönü, serbest salınım fonksiyonu için elektrikli sabitleme ve bağlantı kutusu (serbest salınımlı dirsek kol hariç)	gümüş renkli	105211
Dirsek kol TS 4000/2000 Standart	gümüş renkli	102421
TS 4000/2000 dirsek kol açılabilir ve isteğe göre kapatılabilir mekanik sabitlemeli	gümüş renkli	102445
TS 4000/2000 dirsek kol mekanik sabitlemeli	gümüş renkli	102454
TS 4000 EFS/RFS dirsek kollar, serbest salınım fonksiyonlu / serbest salınımlı	gümüş renkli	106460
AKSESUAR		
Montaj plakası dirsek kol TS 4000/TS 2000 için, dar kapı kasaları için	gümüş renkli	057109
Montaj plakası kapı kapatıcı TS 5000/TS 4000 için DIN EN 1154 ek sayfa 1'e göre delme şablonu	gümüş renkli	049185
Montaj plakası kapı kapatıcı TS 5000 EFS/RFS/E-HY /TS 4000 E için DIN EN 1154 ek sayfa 1'e göre delme şablonu	gümüş renkli	059107
AS 500 elle tetikleme mekanizması elektrikle kontrol edilebilen sabitleme mekanizmalarının manuel olarak tetiklenmesi için hat gerilim takibi için sonlandırma direnci dahil	Alp beyazı/kırmızı	116266

→ **Not:** Diğer aksesuarlar ve renk seçenekleri sistem kataloglarımızda mevcuttur.

TERS MONTAJ MENTEŞE TERSİ YÖN

TS 4000 ters montaj/menteşe tersi yön

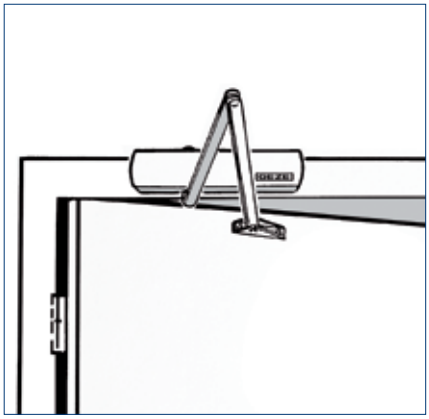

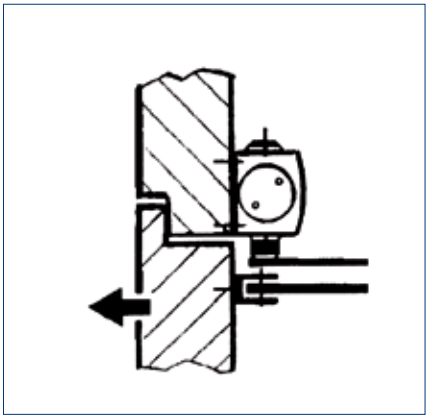

KULLANIM ALANI

→ EN 1154'e göre 1-6 kapatma kuvveti, kanat eni 1400 mm'ye kadar

→ Sağ ve soldan menteşeli kapılar için, değiştirmeye gerek olmadan kullanılabilir

→ TS 4000 EN 5-7, 1600 mm kanat enleri için

→ Serbest salınımlı kapı hidroliğinde Almanya'da bir elle tetikleme mekanizması bulunması zorunludur.

→ Yangın ve duman geçirmez kapılar

SİPARİŞ BİLGİLERİ

Tanımlama	Sürüm	Id No.
TS 4000 kapı kapatıcılar kapatma kuvveti EN 1-6, açma süspansiyonlu (dirsek kolsuz)	gümüş renkli	102789
TS 4000 kapı kapatıcılar kapatma kuvveti EN 5-7 açma süspansiyonlu (dirsek kolsuz)	gümüş renkli	102837
TS 4000 E KM BG kapı kapatıcılar kapatma kuvveti EN 1-6, ters montaj menteşe tersi yön, elektrikli sabitleme ile (dirsek kolsuz)	gümüş renkli	105213
TS 4000 EFS KM BG kapı kapatıcılar kapatma kuvveti EN 1-6, ters montaj menteşe tersi yön, elektrikli sabitleme serbest salınım fonksiyonu için (serbest salınımlı dirsek kol hariç)	gümüş renkli	105213
TS 4000 R KM BG kapı kapatıcılar kapatma kuvveti EN 1-6, ters montaj menteşe tersi yön, elektrikli sabitleme ve entegre duman şalteri kontrol merkezi (dirsek kolsuz)	gümüş renkli	105241
TS 4000 RFS KM BG kapı kapatıcılar kapatma kuvveti EN 1-6, ters montaj menteşe tersi yön, elektrikli sabitleme serbest salınım fonksiyonu ve entegre duman şalteri kontrol merkezi (serbest salınımlı dirsek kol hariç)	gümüş renkli	105241
Dirsek kol TS 4000/2000 Standart	gümüş renkli	102421
TS 4000/2000 dirsek kol açılabilir ve isteğe göre kapatılabilir mekanik sabitlemeli	gümüş renkli	102445
TS 4000/2000 dirsek kol mekanik sabitlemeli	gümüş renkli	102454
TS 4000 EFS/RFS dirsek kollar, serbest salınım fonksiyonlu / serbest salınımlı	gümüş renkli	106460
AKSESUAR		
Montaj plakası kapı kapatıcı TS 5000/TS 4000 için DIN EN 1154 ek sayfa 1'e göre delme şablonu	gümüş renkli	049185
Montaj plakası kapı kapatıcı TS 5000 EFS/RFS/E-HY /TS 4000 E için DIN EN 1154 ek sayfa 1'e göre delme şablonu	gümüş renkli	059107
Montaj plakası kapı kapatıcı için TS 5000 RFS KM/TS 4000 R ve R-IS, DIN EN 1154 ek sayfa 1'e göre delme şablonu	siyah	058808
AS 500 elle tetikleme mekanizması elektrikle kontrol edilebilen sabitleme mekanizmalarının manuel olarak tetiklenmesi için hat gerilim takibi için sonlandırma direnci dahil	Alp beyazı/kırmızı	116266

→ **Not:** Diğer aksesuarlar ve renk seçenekleri sistem kataloglarımızda mevcuttur.

KANADA MONTAJ, PARALEL KOL MONTAJI İÇİN ÇERÇEVE PLAKALI MENTEŞE TERSİ YÖN

TS 4000 kanada montaj/menteşe tersi yön paralel kol montajı

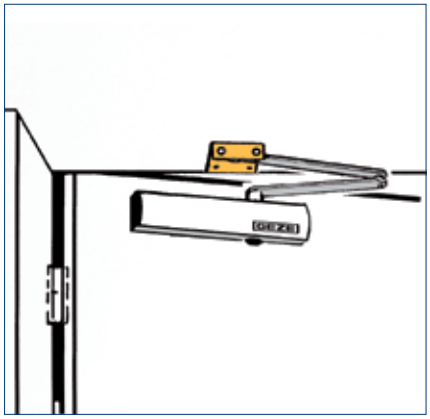

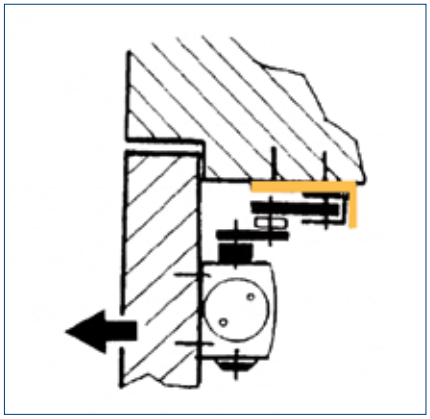

KULLANIM ALANI

→ EN 1154'e göre 1-6 kapatma kuvveti, kanat eni 1400 mm'ye kadar

→ Sağ ve soldan menteşeli kapılar için, değiştirmeye gerek olmadan kullanılabilir

→ TS 4000 EN 5-7, 1600 mm kanat enleri için

→ Dikkat, kaçış yolları, geçiş yüksekliği yaklaşık 30 mm kadar sınırlandırılmıştır

→ Yangın ve duman geçirmez kapılar

SİPARİŞ BİLGİLERİ

Tanımlama	Sürüm	Id No.
TS 4000 kapı kapatıcılar kapatma kuvveti EN 1-6, açma süspansiyonlu (dirsek kolsuz)	gümüş renkli	102789
TS 4000 S kapı kapatıcılar kapatma kuvveti EN 1-6, kapatma gecikmesi ve açma süspansiyonu ile (dirsek kolsuz)	gümüş renkli	107745
TS 4000 kapı kapatıcılar kapatma kuvveti EN 5-7 açma süspansiyonlu (dirsek kolsuz)	gümüş renkli	102837
Dirsek kol TS 4000/2000 Standart	gümüş renkli	102421
TS 4000/2000 dirsek kol açılabilir ve isteğe göre kapatılabilir mekanik sabitlemeli	gümüş renkli	102445
TS 4000/2000 dirsek kol mekanik sabitlemeli	gümüş renkli	102454
AKSESUAR		
Montaj plakası dirsek kol TS 4000/TS 2000 için, paralel kol montajında	gümüş renkli	053318
Montaj plakası kapı kapatıcı TS 5000/TS 4000 için DIN EN 1154 ek sayfa 1'e göre delme şablonu	gümüş renkli	049185

→ **Not:** Diğer aksesuarlar ve renk seçenekleri sistem kataloglarımızda mevcuttur.

KANADA MONTAJ, YASSI KEMERLİ KAPI İÇİN BAĞLANTI PLAKALI MENTEŞE YÖNÜ

TS 4000 kanada montaj/menteşe yönü yassı kemer

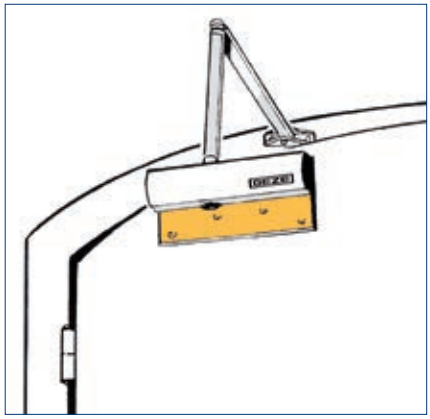

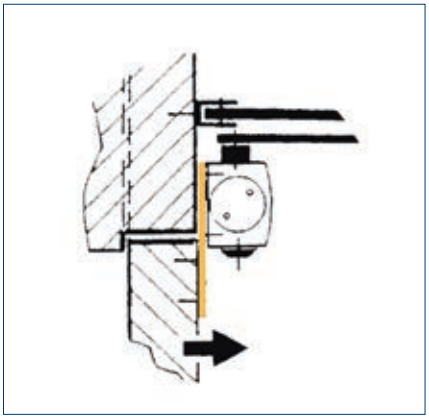

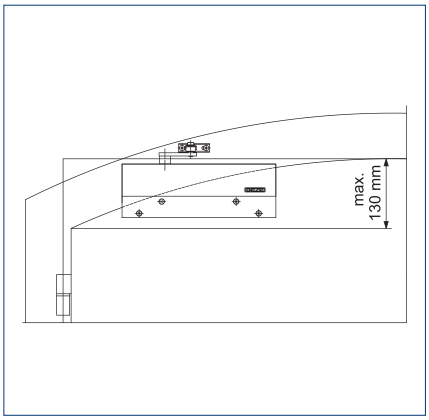

KULLANIM ALANI

→ EN 1154'e göre 1-6 kapatma kuvveti, kanat eni 1400 mm'ye kadar

→ Sağ ve soldan menteşeli kapılar için, değiştirmeye gerek olmadan kullanılabilir

→ TS 4000 EN 5-7, 1600 mm kanat enleri için

→ Yuvarlak/yassı kemerli kapılar, maks. Kemer yüksekliği yaklaşık 130 mm

→ Yangın ve duman geçirmez kapılar

SİPARİŞ BİLGİLERİ

Tanımlama	Sürüm	Id No.
TS 4000 kapı kapatıcılar kapatma kuvveti EN 1-6, açma süspansiyonlu (dirsek kolsuz)	gümüş renkli	102789
TS 4000 S kapı kapatıcılar kapatma kuvveti EN 1-6, kapatma gecikmesi ve açma süspansiyonu ile (dirsek kolsuz)	gümüş renkli	107745
TS 4000 kapı kapatıcılar kapatma kuvveti EN 5-7 açma süspansiyonlu (dirsek kolsuz)	gümüş renkli	102837
Dirsek kol TS 4000/2000 Standart	gümüş renkli	102421
TS 4000/2000 dirsek kol açılabilir ve isteğe göre kapatılabilir mekanik sabitlemeli	gümüş renkli	102445
TS 4000/2000 dirsek kol mekanik sabitlemeli	gümüş renkli	102454
AKSESUAR		
TS 4000 için yassı kemerli kapı bağlantı plakası kemer yüksekliği maks. 130 mm	gümüş renkli	058782

→ **Not:** Diğer aksesuarlar ve renk seçenekleri sistem kataloglarımızda mevcuttur.

KANADA MONTAJ, KOMPLE CAM KAPI İÇİN CAM TUTUCULU MENTEŞE YÖNÜ

TS 4000 kanada montaj/menteşe yönü cam tutucu Cam



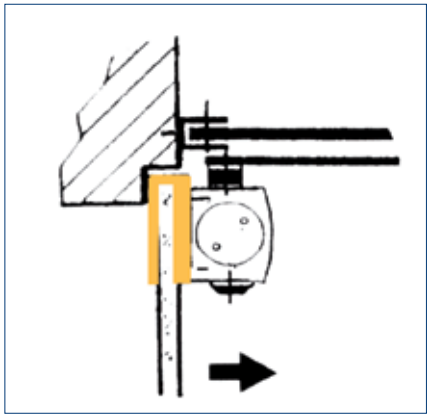

KULLANIM ALANI

→ EN 1154'e göre 1-6 kapatma kuvveti, kanat eni 1400 mm'ye kadar

→ Sağ ve soldan menteşeli kapılar için, değiştirmeye gerek olmadan kullanılabilir

→ TS 4000 EN 5-7, 1600 mm kanat enleri için

→ Cam tutucu, cam kalınlığı 8-10 mm

SİPARİŞ BİLGİLERİ

Tanımlama	Sürüm	Id No.
TS 4000 kapı kapatıcılar kapatma kuvveti EN 1-6, açma süspansiyonlu (dirsek kolsuz)	gümüş renkli	102789
TS 4000 S kapı kapatıcılar kapatma kuvveti EN 1-6, kapatma gecikmesi ve açma süspansiyonu ile (dirsek kolsuz)	gümüş renkli	107745
TS 4000 kapı kapatıcılar kapatma kuvveti EN 5-7 açma süspansiyonlu (dirsek kolsuz)	gümüş renkli	102837
Dirsek kol TS 4000/2000 Standart	gümüş renkli	102421
TS 4000/2000 dirsek kol açılabilir ve isteğe göre kapatılabilir mekanik sabitlemeli	gümüş renkli	102445
TS 4000/2000 dirsek kol mekanik sabitlemeli	gümüş renkli	102454
AKSESUAR		
Cam tutucu kapı kapatıcı TS 5000/TS 4000 için	gümüş renkli	057126

→ **Not:** Diğer aksesuarlar ve renk seçenekleri sistem kataloglarımızda mevcuttur.

TERS MONTAJ, LENTO MONTAJ KÖŞEBENTLİ MENTEŞE TERSİ YÖN

TS 4000 Ters montaj/menteşe tersi yön lento montaj köşebendi

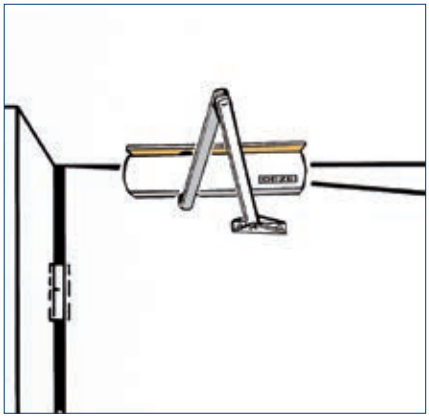

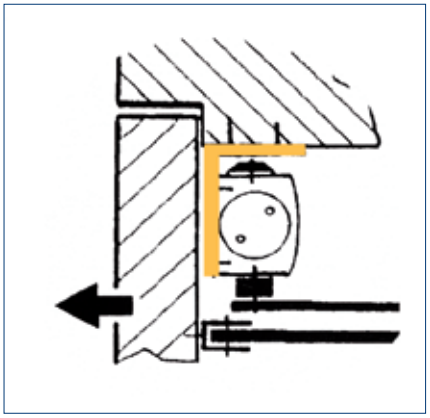

KULLANIM ALANI

→ EN 1154'e göre 1-6 kapatma kuvveti, kanat eni 1400 mm'ye kadar

→ Sağ ve soldan menteşeli kapılar için, değiştirmeye gerek olmadan kullanılabilir

→ TS 4000 EN 5-7, 1600 mm kanat enleri için

→ Dikkat, kaçış yolları, geçiş yüksekliği yaklaşık 100 mm kadar sınırlandırılmıştır

→ Yangın ve duman geçirmez kapılar

SİPARİŞ BİLGİLERİ

Tanımlama	Sürüm	Id No.
TS 4000 kapı kapatıcılar kapatma kuvveti EN 1-6, açma süspansiyonlu (dirsek kolsuz)	gümüş renkli	102789
TS 4000 S kapı kapatıcılar kapatma kuvveti EN 1-6, kapatma gecikmesi ve açma süspansiyonu ile (dirsek kolsuz)	gümüş renkli	107745
TS 4000 kapı kapatıcılar kapatma kuvveti EN 5-7 açma süspansiyonlu (dirsek kolsuz)	gümüş renkli	102837
Dirsek kol TS 4000/2000 Standart	gümüş renkli	102421
TS 4000/2000 dirsek kol açılabilir ve isteğe göre kapatılabilir mekanik sabitlemeli	gümüş renkli	102445
TS 4000/2000 dirsek kol mekanik sabitlemeli	gümüş renkli	102454
AKSESUAR		
Lento montaj köşebendi ters montaj BG TS 5000/TS 4000 için	gümüş renkli	049240

→ **Not:** Diğer aksesuarlar ve renk seçenekleri sistem kataloglarımızda mevcuttur.

KANADA MONTAJ MENTEŞE YÖNÜ 2 KANATLI

TS 4000 kanada montaj/menteşe yönü 2 kanat

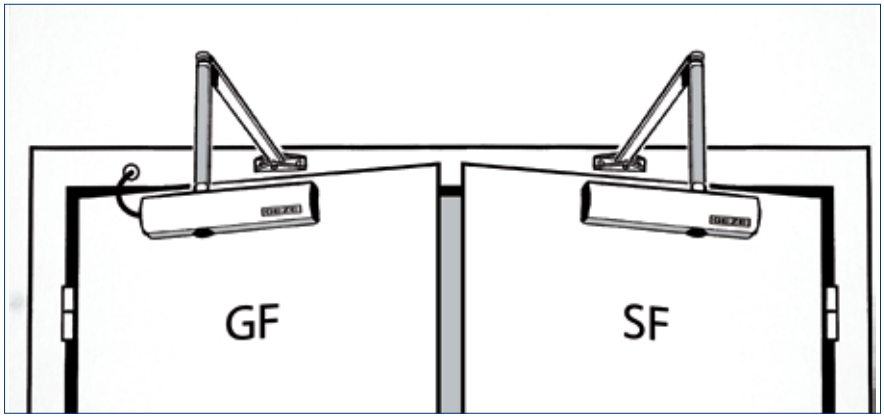

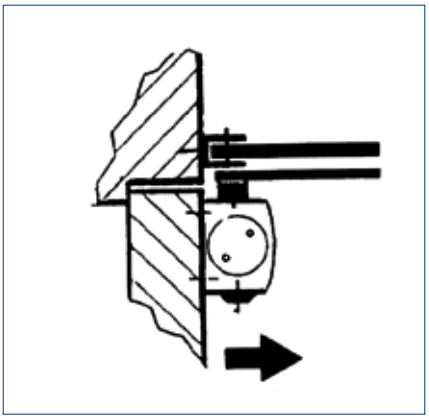

GF = geçiş kanadı I SF = Sabit kanat

KULLANIM ALANI

→ EN 1154'e göre 1-6 kapatma kuvveti, kanat eni 1400 mm'ye kadar

→ Sağ ve soldan menteşeli kapılar için, değiştirmeye gerek olmadan kullanılabilir

→ Yangın ve duman geçirmez kapılar

SİPARİŞ BİLGİLERİ

Tanımlama	Iki menteşe arası aks mesafesi	Sürüm	Id No.
TS 4000 IS kapı kapatıcılar kapatma kuvveti EN 1-6, entegre sıralı kapatma mekanizması (tetikleme mekanizması ve dirsek kollar hariç)		gümüş renkli	102798
TS 4000 E-IS kapı kapatıcılar kapatma kuvveti EN 1-6, kanada montaj menteşe yönü, elektrikli sabitleme, bağlantı kutusu, entegre sıralı kapatma mekanizması ve montaj plakası (tetikleme mekanizması ve dirsek kol hariç)		gümüş renkli	105237
Dirsek kol TS 4000/2000 Standart		gümüş renkli	102421
TS 4000/2000 dirsek kol açılabilir ve isteğe göre kapatılabilir mekanik sabitlemeli		gümüş renkli	102445
TS 4000/2000 dirsek kol mekanik sabitlemeli		gümüş renkli	102454
AKSESUAR			
Tetikleme mekanizması sıralı kapanma mekanizması TS 4000 IS / E-IS / R-IS için	1200 - 1500 mm		058306
	1500 - 1800 mm		058307
	1800 - 2100 mm		058308
	2100 - 2400 mm		058309
	2400 - 2700 mm		058310
	> 2700 mm		058311
Kapı kapatıcı montaj plakası TS 5000/TS 4000 için, DIN EN 1154 normu ek sayfa 1 delme şablonu doğrultusunda		gümüş renkli	049185

→ **Not:** Diğer aksesuarlar ve renk seçenekleri sistem kataloglarımızda mevcuttur.

TERS MONTAJ MENTEŞE TERSİ YÖN 2 KANATLI

TS 4000 Ters montaj/menteşe tersi yön 2 kanat

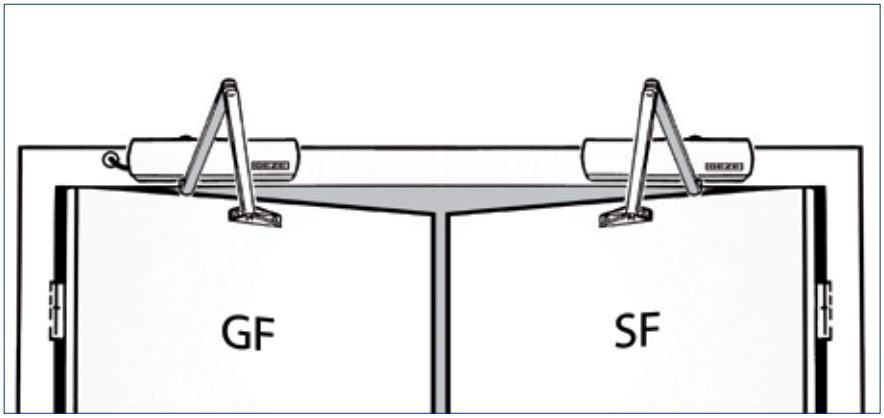

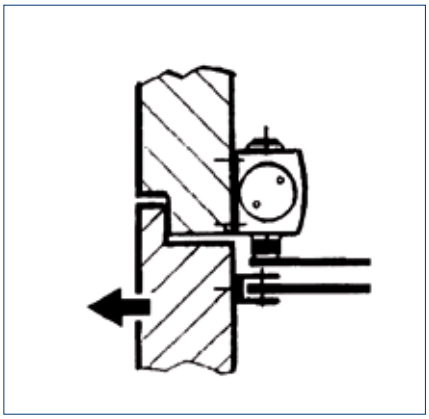

GF = geçiş kanadı I SF = Sabit kanat

KULLANIM ALANI

→ EN 1154'e göre 1-6 kapatma kuvveti, kanat eni 1400 mm'ye kadar

→ Sağ ve soldan menteşeli kapılar için, değiştirmeye gerek olmadan kullanılabilir

→ Yangın ve duman geçirmez kapılar

SİPARİŞ BİLGİLERİ

Tanımlama	Iki menteşe arası aks mesafesi	Sürüm	Id No.
TS 4000 IS kapı kapatıcılar kapatma kuvveti EN 1-6, entegre sıralı kapatma mekanizması ile (tetikleme mekanizması ve dirsek kol hariç)		gümüş renkli	102798
TS 4000 E-IS KM BG kapı kapatıcılar kapatma kuvveti EN 1-6, ters montaj menteşe tersi yön, elektrikli sabitleme, entegre sıralı kapatma mekanizması ve montaj plakası (dirsek kol ve bağlantı kutusu hariç)		gümüş renkli	105239
TS 4000 R-IS KM BG kapı kapatıcılar kapatma kuvveti EN 1-6, ters montaj menteşe tersi yön, entegre sıralı kapatma mekanizması, elektrikli sabitleme ve duman şalteri kontrol merkezi (dirsek kol ve tetikleme mekanizması hariç)		gümüş renkli	105244
Dirsek kol TS 4000/2000 Standart		gümüş renkli	102421
TS 4000/2000 dirsek kol açılabilir ve isteğe göre kapatılabilir mekanik sabitlemeli		gümüş renkli	102445
TS 4000/2000 dirsek kol mekanik sabitlemeli		gümüş renkli	102454
AKSESUAR			
Tetikleme mekanizması sıralı kapanma mekanizması TS 4000 IS / E-IS / R-IS için	1200 - 1500 mm		058306
	1500 - 1800 mm		058307
	1800 - 2100 mm		058308
	2100 - 2400 mm		058309
	2400 - 2700 mm		058310
	> 2700 mm		058311
Montaj plakası kapı kapatıcı TS 5000/TS 4000 için DIN EN 1154 ek sayfa 1'e göre delme şablonu		gümüş renkli	049185

→ **Not:** Diğer aksesuarlar ve renk seçenekleri sistem kataloglarımızda mevcuttur.

KANADA MONTAJ MENTEŞE YÖNÜ

TS 5000 Kanada montaj/menteşe yönü

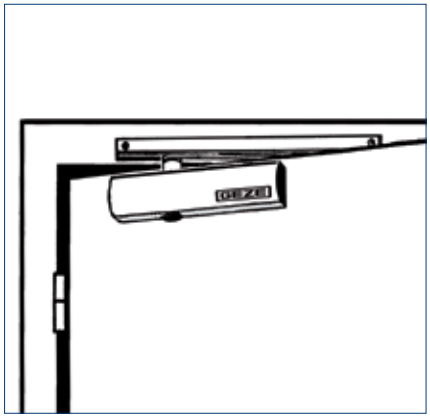

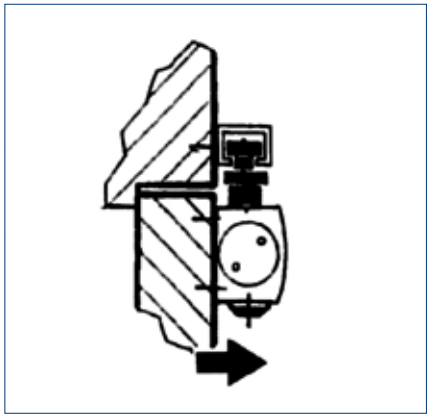

KULLANIM ALANI

→ EN 1154'e göre 2-6 kapatma kuvveti, kanat eni 1400 mm'ye kadar

→ Sağ ve soldan menteşeli kapılar için, değiştirmeye gerek olmadan kullanılabilir

→ Yangın ve duman geçirmez kapılar

→ TS 5000 EFS/RFS, kanat enleri 1400 mm'ye kadar, EN 1154'e göre 3-6 kapatma kuvveti ile

→ Serbest salınımlı kapı hidroliğinde Almanya'da bir elle tetikleme mekanizması bulunması zorunludur.

SİPARİŞ BİLGİLERİ

Tanımlama	Sürüm	Id No.
TS 5000 S kapı kapatıcılar kapatma kuvveti EN 2-6, kapatma gecikmesi ve açma süspansiyonu ile (kayar kol ve kol hariç)	gümüş renkli	107935
TS 5000 kapı kapatıcılar kapatma kuvveti EN 2-6, açma süspansiyonlu (kayar kol ve kol hariç)	gümüş renkli	027333
TS 5000 ECline kapı kapatıcılar kapatma kuvveti EN 3-5, açma süspansiyonlu (kayar kol ve kol hariç)	gümüş renkli	143640
TS 5000 EFS komple ambalaj kanada montaj kapatma kuvveti EN 3-6, kapı kanada montaj menteşe yönü, elektrikli serbest salınım fonksiyonu ile, kayar kol ve konforlu kilitleme fonksiyonlu kol ile	gümüş renkli	155477
TS 5000 RFS komple ambalaj kanada montaj kapatma kuvveti EN 3-6, ters montaj menteşe yönü, elektrikli serbest salınım fonksiyonu, entegre duman şalteri kontrol merkezi, kayar kol ve konforlu kilitleme fonksiyonlu kol ile	gümüş renkli	155481
TS 5000 SoftClose normalde açık kontak Kapatma kuvveti EN 2-6, açma süspansiyonlu ve entegre, serbest ayarlı ayarlanabilir son kapanma hızı Kapıyı frenlemek için (kayar kol ve kol hariç)	gümüş renkli	181792
Kayar kol TS 5000/TS 3000 Standart, kol ile	gümüş renkli	068221
T stop kayar kol TS 3/5000 Açılma mesafesi sınırlandırıcısı ve kol ile	gümüş renkli	102363
ECline kayar kol TS 5000 TS 5000 ECline kapı kapatıcılar ile birlikte kullanım için, kolay açma için entegre açma desteği ile, kol ile	gümüş renkli	143572
TS 5000 E tipi kayar kol elektrikli sabitleme ve kol ile	gümüş renkli	116295
R tipi kayar kol TS 5000 elektrikli sabitleme, entegre duman şalteri kontrol merkezi ve kol ile	gümüş renkli	116300
R tipi kayar kol TS 5000 entegre duman şalteri kontrol merkezi ve kol ile, elektrikli sabitleme olmadan	gümüş renkli	167813
AKSESUAR		
Mekanik sabitleme ünitesi standart/ T-Stop/ Boxer 20,7 mm kayar kol için, tutulum gücü ayarlanabilir, açılabilir ve isteğe göre kapatılabilir, aşılabilir		071924
Montaj plakası kayar kolu Standart / ECline- / T-Stop / EFS kayar kol için	gümüş renkli	001512
Montaj plakası kayar kol E tipi kayar kol için	gümüş renkli	123294
Montaj plakası kayar kol R / RFS kayar kol için	gümüş renkli	123296
Montaj plakası kapı kapatıcı TS 5000/TS 4000 için DIN EN 1154 ek sayfa 1'e göre delme şablonu	gümüş renkli	049185
Montaj plakası kapı kapatıcı TS 5000 EFS/RFS/E-HY /TS 4000 E için DIN EN 1154 ek sayfa 1'e göre delme şablonu	gümüş renkli	059107
AS 500 elle tetikleme mekanizması elektrikle kontrol edilebilen sabitleme mekanizmalarının manuel olarak tetiklenmesi için hat gerilim takibi için sonlandırma direnci dahil	Alp beyazı/kırmızı	116266

→ **Not:** Diğer aksesuarlar ve renk seçenekleri sistem kataloglarımızda mevcuttur.

TERS MONTAJ MENTEŞE YÖNÜ

TS 5000 Ters montaj/menteşe yönü

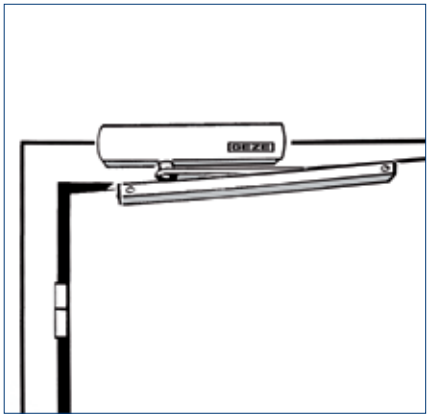

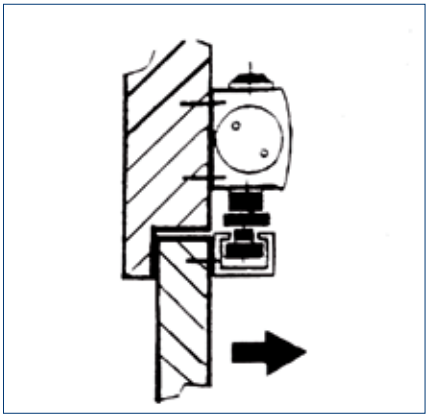

KULLANIM ALANI

→ EN 1154'e göre kapatma kuvveti 3-6, kanat eni 1400 mm

→ Sağ ve soldan menteşeli kapılar için, değiştirmeye gerek olmadan kullanılabilir

→ Yangın ve duman geçirmez kapılar

→ Serbest salınımlı kapı hidroliğinde Almanya'da bir elle tetikleme mekanizması bulunması zorunludur.

SİPARİŞ BİLGİLERİ

Tanımlama	Sürüm	Id No.
TS 5000 EFS Komple Ambalaj Ters montaj kapatma kuvveti EN 3-6, ters montaj menteşe yönü, elektrikli serbest salınım fonksiyonu, kayar kol ve konforlu kilitleme fonksiyonlu kol ile	gümüş renkli	155479
TS 5000 RFS komple ambalaj ters montaj kapatma kuvveti EN 3-6, ters montaj menteşe yönü, elektrikli serbest salınım fonksiyonu, entegre duman şalteri kontrol merkezi, kayar kol ve konforlu kilitleme fonksiyonlu kol	gümüş renkli	155484
AKSESUAR		
Montaj plakası kayar kolu Standart / ECline- / T-Stop / EFS kayar kol için	gümüş renkli	001512
Montaj plakası kapı kapatıcı TS 5000 EFS/RFS/E-HY /TS 4000 E için DIN EN 1154 ek sayfa 1'e göre delme şablonu	gümüş renkli	059107
AS 500 elle tetikleme mekanizması elektrikle kontrol edilebilen sabitleme mekanizmalarının manuel olarak tetiklenmesi için hat gerilim takibi için sonlandırma direnci dahil	Alp beyazı/kırmızı	116266

→ **Not:** Diğer aksesuarlar ve renk seçenekleri sistem kataloglarımızda mevcuttur.

TERS MONTAJ MENTEŞE TERSİ YÖN

TS 5000 ters montaj/menteşe tersi yön

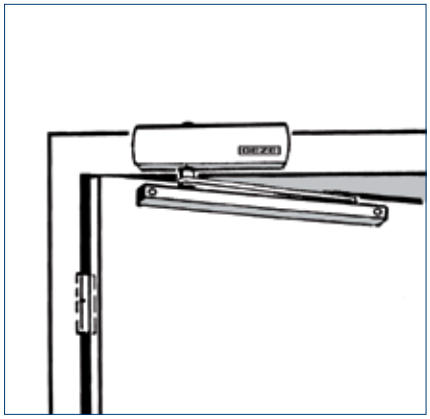

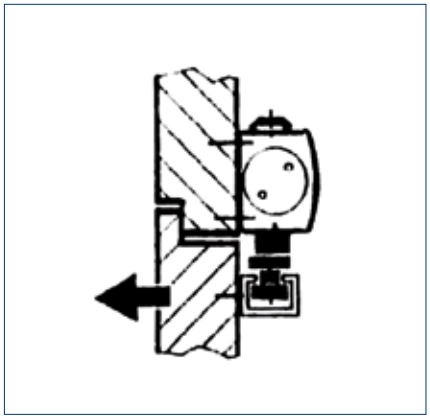

KULLANIM ALANI

→ EN 1154'e göre kapatma kuvveti 2-6, kanat eni 1400 mm

→ Sağ ve soldan menteşeli kapılar için, değiştirmeye gerek olmadan kullanılabilir

→ Yangın ve duman geçirmez kapılar

→ Kapatma gecikmesi aralığı TS 5000 S, kapı yapısına bağlıdır

SİPARİŞ BİLGİLERİ

Tanımlama	Sürüm	Id No.
TS 5000 kapı kapatıcılar kapatma kuvveti EN 2-6, açma süspansiyonlu (kayar kol ve kol hariç)	gümüş renkli	027333
TS 5000 ECline kapı kapatıcılar kapatma kuvveti EN 3-5, açma süspansiyonlu (kayar kol ve kol hariç)	gümüş renkli	143640
TS 5000 S kapı kapatıcılar kapatma kuvveti EN 2-6, kapatma gecikmesi ve açma süspansiyonu ile (kayar kol ve kol hariç)	gümüş renkli	107935
TS 5000 SoftClose normalde açık kontak Kapatma kuvveti EN 2-6, açma süspansiyonlu ve entegre, serbest ayarlı ayarlanabilir son kapanma hızı Kapıyı frenlemek için (kayar kol ve kol hariç)	gümüş renkli	181792
Kayar kol TS 5000/TS 3000 Standart, kol ile	gümüş renkli	068221
T stop kayar kol TS 3/5000 Açılma mesafesi sınırlandırıcısı ve kol ile	gümüş renkli	102363
Kayar kol TS 5000/3000 Perçinli Sabit perçinli kayar blok, kollu	gümüş renkli	069650
ECline kayar kol TS 5000 TS 5000 ECline kapı kapatıcılar ile birlikte kullanım için, kolay açma için entegre açma desteği ile kol ile	gümüş renkli	143572
AKSESUAR		
Hafif kapılar için esnek ayarlı açma mesafe sınırlayıcısı Kayar kol için perçinli, standart kayar kol BG, standart kayar kol ve Boxer 20,7 mm kayar kol		069780
Mekanik sabitleme ünitesi standart/ T-Stop/ Boxer 20,7 mm kayar kol için, tutulum gücü ayarlanabilir, açılabilir ve isteğe göre kapatılabilir, aşılabilir		071924
Montaj plakası kayar kolu Standart / ECline- / T-Stop / EFS kayar kol için	gümüş renkli	001512
Montaj plakası kapı kapatıcı TS 5000/TS 4000 için DIN EN 1154 ek sayfa 1'e göre delme şablonu	gümüş renkli	049185

→ **Not:** Diğer aksesuarlar ve renk seçenekleri sistem kataloglarımızda mevcuttur.

TERS MONTAJ, LENTO MONTAJ KÖŞEBENTLİ MENTEŞE TERSİ YÖN

TS 5000 Ters montaj/menteşe tersi yön lento montaj köşebendi

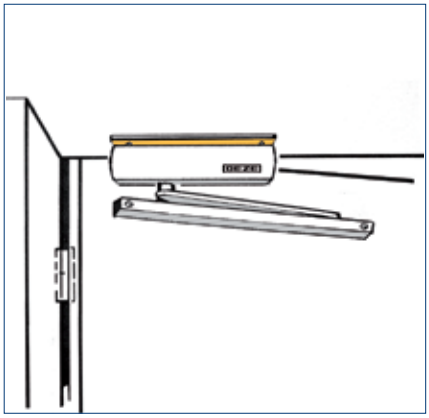

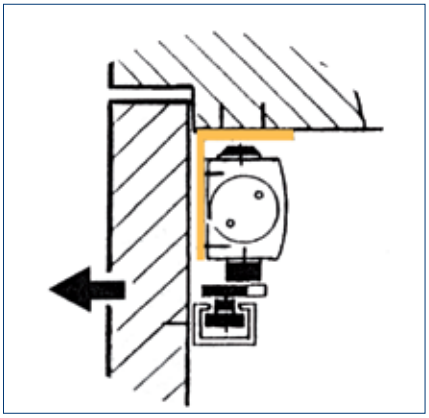

KULLANIM ALANI

→ EN 1154'e göre kapatma kuvveti 2–6, kanat eni 1400 mm

→ Sağ ve soldan menteşeli kapılar için, değiştirmeye gerek olmadan kullanılabilir

→ Dikkat, kaçış yolları, geçiş yüksekliği yaklaşık 100 mm kadar sınırlandırılmıştır

→ Yangın ve duman geçirmez kapılar

→ Kapatma gecikmesi aralığı
TS 5000 S, kapı yapısına bağlı olarak

SİPARİŞ BİLGİLERİ

Tanımlama	Sürüm	Id No.
TS 5000 kapı kapatıcılar kapatma kuvveti EN 2–6, açma süspansiyonlu (kayar kol ve kol hariç)	gümüş renkli	027333
TS 5000 ECline kapı kapatıcılar kapatma kuvveti EN 3–5, açma süspansiyonlu (kayar kol ve kol hariç)	gümüş renkli	143640
TS 5000 S kapı kapatıcılar kapatma kuvveti EN 2–6, kapatma gecikmesi ve açma süspansiyonu ile (kayar kol ve kol hariç)	gümüş renkli	107935
TS 5000 SoftClose normalde açık kontak Kapatma kuvveti EN 2–6, açma süspansiyonlu ve entegre, serbest ayarlı ayarlanabilir son kapanma hızı Kapıyı frenlemek için (kayar kol ve kol hariç)	gümüş renkli	181792
Kayar kol TS 5000/TS 3000 Standart, kol ile	gümüş renkli	068221
T stop kayar kol TS 3/5000 Açılma mesafesi sınırlandırıcısı ve kol ile	gümüş renkli	102363
Kayar kol TS 5000/3000 Perçinli Sabit perçinli kayar blok, kollu	gümüş renkli	069650
ECline kayar kol TS 5000 TS 5000 ECline kapı kapatıcılar ile birlikte kullanılır, kolay açma için entegre açma desteği ile, kol ile	gümüş renkli	143572
AKSESUAR		
Hafif kapılar için esnek ayarlı açma mesafe sınırlayıcısı kayar kol rayına perçinli, standart kayar kol BG, standart kayar kol ve Boxer 20,7 mm kayar kol		069780
Mekanik sabitleme ünitesi standart/ T-Stop/ Boxer 20,7 mm kayar kol için, tutulum gücü ayarlanabilir, açılabilir ve isteğe göre kapatılabilir, aşılabilir		071924
Montaj plakası kayar kolu Standart / ECline- / T-Stop / EFS kayar kol için	gümüş renkli	001512
Lento montaj köşebendi, ters montaj BG TS 5000/TS 4000 için	gümüş renkli	049240

→ **Not:** Diğer aksesuarlar ve renk seçenekleri sistem kataloglarımızda mevcuttur.

KANADA MONTAJ, KOMPLE CAM KAPI İÇİN CAM TUTUCULU MENTEŞE YÖNÜ

TS 5000 kanada montaj/menteşe yönü cam tutucu Cam

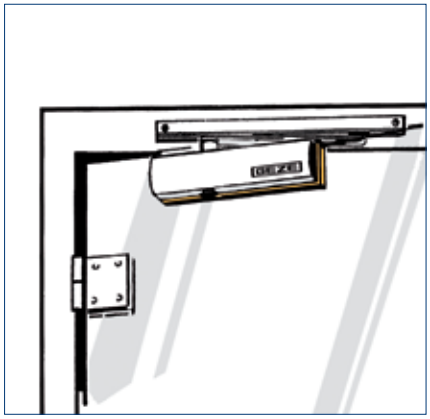

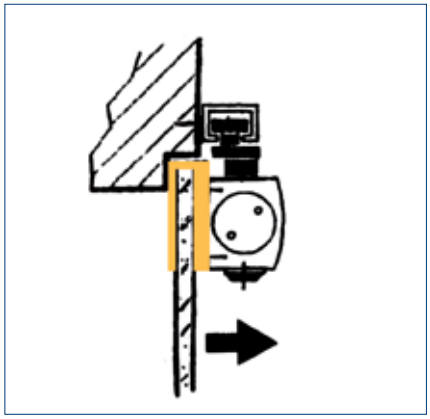

KULLANIM ALANI

→ EN 1154'e göre kapatma kuvveti 2-6, kanat eni 1400 mm

→ Sağ ve soldan menteşeli kapılar için, değiştirmeye gerek olmadan kullanılabilir

→ Cam tutucu, cam kalınlığı 8-10 mm

SİPARİŞ BİLGİLERİ

Tanımlama	Sürüm	Id No.
TS 5000 kapı kapatıcılar kapatma kuvveti EN 2-6, açma süspansiyonlu (kayar kol ve kol hariç)	gümüş renkli	027333
TS 5000 ECline kapı kapatıcılar kapatma kuvveti EN 3-5, açma süspansiyonlu (kayar kol ve kol hariç)	gümüş renkli	143640
TS 5000 S kapı kapatıcılar kapatma kuvveti EN 2-6, kapatma gecikmesi ve açma süspansiyonu ile (kayar kol ve kol hariç)	gümüş renkli	107935
TS 5000 SoftClose normalde açık kontak Kapatma kuvveti EN 2-6, açma süspansiyonlu ve entegre, serbest ayarlı ayarlanabilir son kapanma hızı Kapıyı frenlemek için (kayar kol ve kol hariç)	gümüş renkli	181792
Kayar kol TS 5000/TS 3000 Standart, kol ile	gümüş renkli	068221
T stop kayar kol TS 3/5000 Açılma mesafesi sınırlandırıcısı ve kol ile	gümüş renkli	102363
ECline kayar kol TS 5000 TS 5000 ECline kapı kapatıcılar ile birlikte kullanım için, kolay açma için entegre açma desteği ile, kol ile	gümüş renkli	143572
TS 5000 E tipi kayar kol elektrikli sabitleme ve kol ile	gümüş renkli	116295
AKSESUAR		
Mekanik sabitleme ünitesi standart/ T-Stop/ Boxer 20,7 mm kayar kol için, tutulum gücü ayarlanabilir, açılabilir ve isteğe göre kapatılabilir, aşılabilir		071924
Cam tutucu kapı kapatıcı TS 5000/TS 4000 için	gümüş renkli	057126
Montaj plakası kayar kol E tipi kayar kol için	gümüş renkli	123294
Montaj plakası kayar kolu Standart / ECline- / T-Stop / EFS kayar kol için	gümüş renkli	001512

→ **Not:** Diğer aksesuarlar ve renk seçenekleri sistem kataloglarımızda mevcuttur.

KANADA MONTAJ MENTEŞE YÖNÜ 2 KANATLI

TS 5000 kanada montaj/menteşe yönü 2 kanat

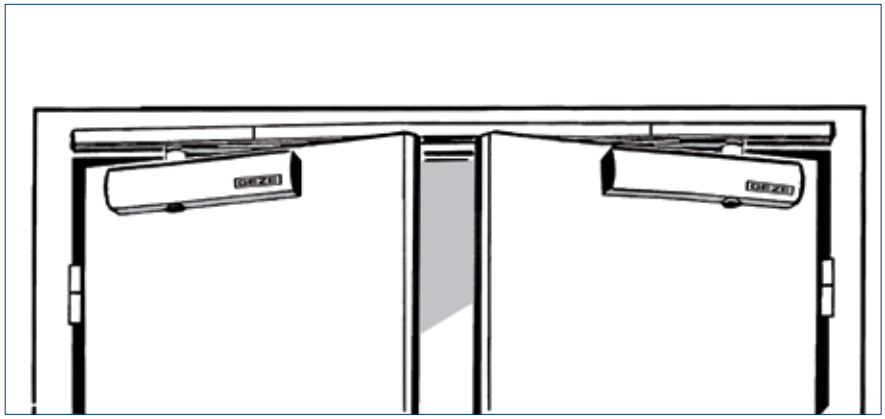

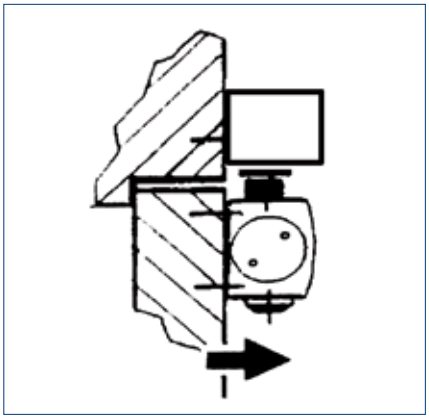

KULLANIM ALANI

→ EN 1154'e göre kapatma kuvveti 2-6, kanat eni 1400 mm

→ Sağ ve soldan menteşeli kapılar için, değiştirmeye gerek olmadan kullanılabilir

→ Yangın ve duman geçirmez kapılar

→ Serbest salınımlı kapı hidroliğinde Almanya'da bir elle tetikleme mekanizması bulunması zorunludur.

→ GF ve SF'de sabitleme kombinasyonları veya GF'de serbest salınım fonksiyonu (EN3-6) için çeşitli seçenekler mevcuttur

SİPARİŞ BİLGİLERİ

Tanımlama	Sürüm	Id No.
TS 5000 kapı kapatıcılar kapatma kuvveti EN 2-6, açma süspansiyonlu (kayar kol ve kol hariç)	gümüş renkli	027333
TS 5000 S normalde açık kapı hidroliği Kapatma kuvveti EN 2-6, kapatma gecikmesi ve açma süspansiyonu ile (kayar kol ve kol hariç)	gümüş renkli	107935
TS 5000 EHy kapı kapatıcılar kapatma kuvveti EN 2-5, kanada montaj menteşe yönü, elektrikli sabitleme serbest salınım fonksiyonu için (kayar kol ve kol hariç)	gümüş renkli	155475
TS 5000 ECline kapı kapatıcılar kapatma kuvveti EN 3-5, açma süspansiyonlu (kayar kol ve kol hariç)	gümüş renkli	143640
TS 5000 SoftClose normalde açık kontak Kapatma kuvveti EN 2-6, açma süspansiyonlu ve entegre, serbest ayarlı ayarlanabilir son kapanma hızı Kapıyı frenlemek için (kayar kol ve kol hariç)	gümüş renkli	181792
TS 5000 ISM kayar kolu, kesintisiz, entegre sıralı kapatma mekanizması ve kol ile	gümüş renkli	115549
TS 5000 ISM kayar kolu, entegre sıralı kapatma mekanizması, çift taraflı elektrikli sabitleme ve kollar ile	gümüş renkli	115600
E-ISM/G-kayar kol TS 5000 kesintisiz, entegre sıralı kapatma mekanizması, geçiş kanadında elektrikli sabitleme ve kollar	gümüş renkli	115605
E-ISM/S TS 5000 kayar kol, kesintisiz, entegre sıralı kapatma mekanizması, sabit kanatta elektrikli sabitleme ve kollar	gümüş renkli	160547
R-ISM kayar kol TS 5000 kesintisiz, entegre sıralı kapatma mekanizması, çift taraflı elektrikli sabitleme, duman şalteri kontrol merkezi ve kolları	gümüş renkli	115614
R-ISM/G-kayar kol TS 5000 kesintisiz, entegre sıralı kapatma mekanizması, geçit kanadında elektrikli sabitleme, duman şalteri kontrol merkezi ve kollu	gümüş renkli	115619
R-ISM/0-kayar kol TS 5000 kesintisiz, entegre sıralı kapatma mekanizması, duman şalteri kontrol merkezi ve kollu, elektrikli sabitleme olmadan	gümüş renkli	160543
R-ISM/S TS 5000 kayar kol, kesintisiz,entegre sıralı kapatma mekanizması, sabit kanatta elektrikli sabitleme, duman şalteri kontrol merkezi ve kollar	gümüş renkli	160545

→ **Not:** Diğer aksesuarlar ve renk seçenekleri sistem kataloglarımızda mevcuttur.

SİPARİŞ BİLGİLERİ

Tanımlama	Sürüm	Id No.
AKSESUAR		
ISM kayar kolu için mekanik sabitleme ünitesi, ayarlanabilir tutulum gücü, aşılabilir		118437
ISM / E-ISM kayar kolu için montaj plakası kayar kolu	gümüş renkli	118702
Montaj plakası R-ISM kayar kolu için kayar kol	gümüş renkli	118690
TS 5000/TS 4000 için montaj plakası kapı kapatıcı, DIN EN 1154 ek sayfa 1'e göre delme şablonu	gümüş renkli	049185
TS 5000 EFS/RFS/E-HY /TS 4000 E için montaj plakası kapı kapatıcı, DIN EN 1154 ek sayfa 1'e göre delme şablonu	gümüş renkli	059107
Yükseltme kiti ECline ISM / ISM BG	siyah	154767
Elektrikle kumanda edilebilen kilitleme cihazlarının manuel olarak çalıştırılması için AS 500 elle tetikleme mekanizması, hat gerilim takibi için sonlandırma direnci dahil	Alp beyazı/kırmızı	116266
Tutma mıknatısı, 24 V DC - 490 N tutulum gücü, tüm GEZE duman şalteri kontrol merkezleri ile uyumlu; sıva üstü duvar montajı veya aksesuar taban ile zemin montajı		155569
GEZE tutma mıknatısı için mıknatıs karşılık plakası Ayarlanabilir mafsallı model		115956

→ **Not:** Diğer aksesuarlar ve renk seçenekleri sistem kataloglarımızda mevcuttur.

TERS MONTAJ MENTEŞE YÖNÜ

TS 5000 L Ters montaj/menteşe yönü

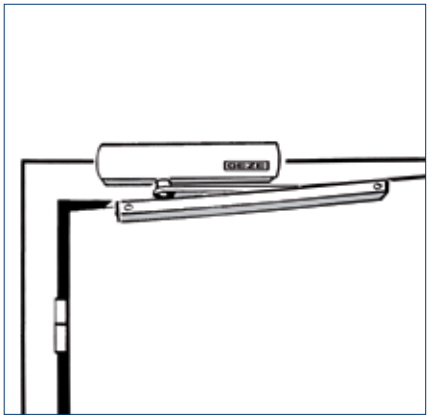

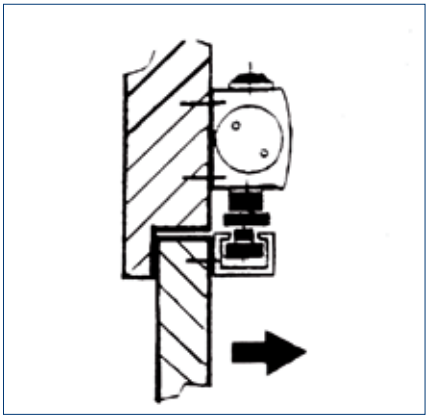

KULLANIM ALANI

→ EN 1154'e göre kapatma kuvveti 2–6, kanat eni 1400 mm

→ Sağ ve soldan menteşeli kapılar için, değiştirmeye gerek olmadan kullanılabilir

→ Yangın ve duman geçirmez kapılar

SİPARİŞ BİLGİLERİ

Tanımlama	Sürüm	Id No.
TS 5000 L kapı kapatıcılar kapatma kuvveti EN 2–6, açma süspansiyonlu (kayar kol ve kol hariç)	gümüş renkli	027351
TS 5000 L ECline kapı kapatıcılar kapatma kuvveti EN 3–5, açma süspansiyonlu (kayar kol ve kol hariç)	gümüş renkli	143648
TS 5000 L SoftClose kapı kapatıcı kapatma kuvveti EN 3–6, açma süspansiyonlu ve entegre, serbest ayarlı ayarlanabilir kapıyı frenlemek için son kapatma hızı (kayar kol ve kol hariç)	gümüş renkli	191209
Kayar kol TS 5000/TS 3000 Standart, kol ile	gümüş renkli	068221
T stop kayar kol TS 3/5000 Entegre açılma mesafesi sınırlandırıcısı ve kol ile	gümüş renkli	102363
ECline kayar kol TS 5000 TS 5000 ECline kapı kapatıcılar mekanizması ile birlikte kullanım için, entegre açma desteği ile kolay açma için, kol ile	gümüş renkli	143572
AKSESUAR		
Mekanik sabitleme ünitesi standart/ T-Stop/ Boxer 20,7 mm kayar kol için, tutulum gücü ayarlanabilir, açılabilir ve isteğe göre kapatılabilir, aşılabilir		071924
Montaj plakası kayar kolu Standart / ECline- / T-Stop / EFS kayar kol için	gümüş renkli	001512
Montaj plakası kapı kapatıcı TS 5000/TS 4000 için DIN EN 1154 ek sayfa 1'e göre delme şablonu	gümüş renkli	049185

→ **Not:** Diğer aksesuarlar ve renk seçenekleri sistem kataloglarımızda mevcuttur.

KANADA MONTAJ MENTEŞE TERSİ YÖN

TS 5000 L kanada montaj/menteşe tersi yön

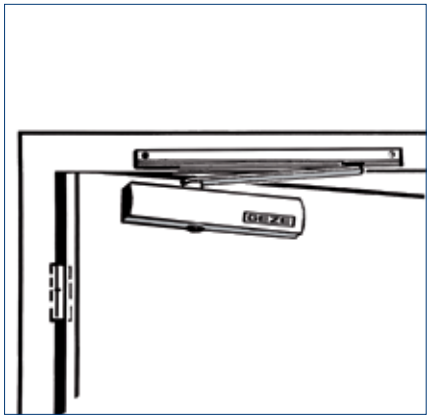

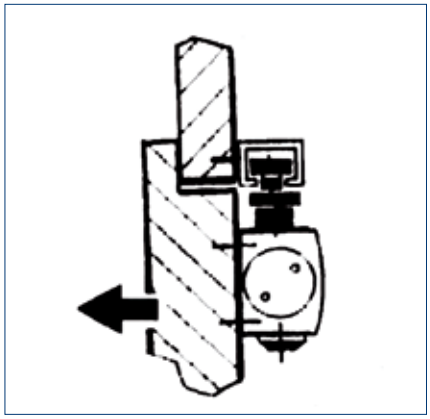

KULLANIM ALANI

→ EN 1154'e göre kapatma kuvveti 2-6, kanat eni 1400 mm

→ Sağ ve soldan menteşeli kapılar için, değiştirmeye gerek olmadan kullanılabilir

→ Yangın ve duman geçirmez kapılar

SİPARİŞ BİLGİLERİ

Tanımlama	Sürüm	Id No.
TS 5000 L kapı kapatıcılar kapatma kuvveti EN 2-6, açma süspansiyonlu (kayar kol ve kol hariç)	gümüş renkli	027351
TS 5000 L ECline kapı kapatıcılar kapatma kuvveti EN 3-5, açma süspansiyonlu (kayar kol ve kol hariç)	gümüş renkli	143648
TS 5000 L SoftClose kapı kapatıcı kapatma kuvveti EN 3-6, açma süspansiyonlu ve entegre, serbest ayarlı ayarlanabilir kapıyı frenlemek için son kapatma hızı (kayar kol ve kol hariç)	gümüş renkli	191209
Kayar kol BG TS 5000/TS 3000 Standart, kol ile, kanada montaj menteşe tersi yön kapı kapatıcılarda kullanılır	gümüş renkli	025655
T stop kayar kol BG TS 3/5000 Entegre açılma mesafesi sınırlandırıcısı ve kol ile, kanada montaj menteşe tersi yönde bulunan kapı kapatıcılarda veya kanada ve ters montajda menteşe tersi yönde bulunan döner yatakta kullanılır	gümüş renkli	102366
ECline kayar kol TS 5000 BG TS 5000 L ECline kapı kilidi ile birlikte kullanılır, kanada montaj menteşe tersi yön, kolay açma için entegre açma desteği ile, kol ile	gümüş renkli	143578
E tipi kayar kol BG TS 5000 elektrikli sabitleme ve kol ile	gümüş renkli	120039
R tipi kayar kol BG TS 5000 elektrikli sabitleme, entegre duman şalteri kontrol merkezi ve kol ile	gümüş renkli	120073
AKSESUAR		
Mekanik sabitleme ünitesi standart/ T-Stop/ Boxer 20,7 mm kayar kol için, tutulum gücü ayarlanabilir, açılabilir ve isteğe göre kapatılabilir, aşılabilir		071924
Montaj plakası kayar kol BG E tipi kayar kol için	gümüş renkli	123289
Montaj plakası kayar kol BG R tipi kayar kol için	gümüş renkli	123311
Montaj plakası kayar kol BG Standart / ECline- / T-Stop- / EFS-kayar kol için	gümüş renkli	124683
Montaj plakası kapı kapatıcı TS 5000/TS 4000 için DIN EN 1154 ek sayfa 1'e göre delme şablonu	gümüş renkli	049185

→ **Not:** Diğer aksesuarlar ve renk seçenekleri sistem kataloglarımızda mevcuttur.

KANADA MONTAJ, LENTO MONTAJ KÖŞEBENTLİ MENTEŞE TERSİ YÖN

TS 5000 L kanada montaj/menteşe tersi yön lento montaj köşebendi

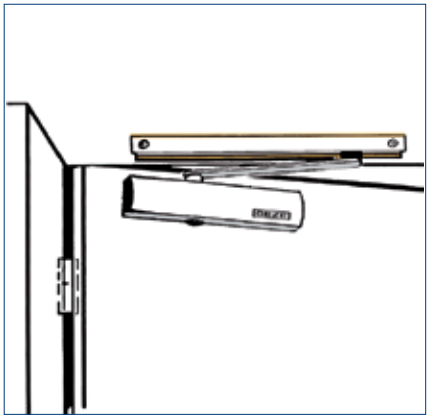

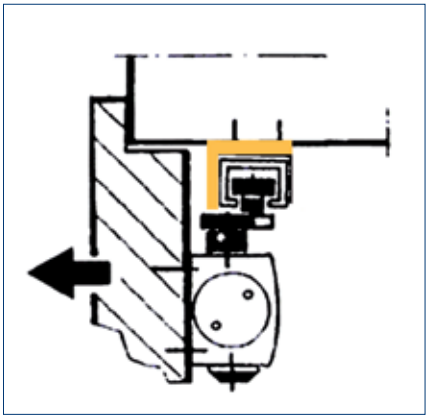

KULLANIM ALANI

→ EN 1154'e göre kapatma kuvveti 2–6, kanat eni 1400 mm

→ Sağ ve soldan menteşeli kapılar için, değiştirmeye gerek olmadan kullanılabilir

→ Yangın ve duman geçirmez kapılar

→ Dikkat, kaçış yolları, geçiş yüksekliği yaklaşık 40 mm kadar sınırlandırılmıştır

SİPARİŞ BİLGİLERİ

Tanımlama	Sürüm	Id No.
TS 5000 L kapı kapatıcılar kapatma kuvveti EN 2–6, açma süspansiyonlu (kayar kol ve kol hariç)	gümüş renkli	027351
TS 5000 L ECline kapı kapatıcılar kapatma kuvveti EN 3–5, açma süspansiyonlu (kayar kol ve kol hariç)	gümüş renkli	143648
TS 5000 L SoftClose kapı kapatıcı kapatma kuvveti EN 3–6, açma süspansiyonlu ve entegre, serbest ayarlı ayarlanabilir kapıyı frenlemek için son kapatma hızı (kayar kol ve kol hariç)	gümüş renkli	191209
Kayar kol BG TS 5000/TS 3000 Standart, kol ile, kanada montaj menteşe tersi yön kapı kapatıcılarda kullanılır	gümüş renkli	025655
T stop kayar kol BG TS 3/5000 Entegre açılma mesafesi sınırlandırıcısı ve kol ile, kanada montaj menteşe tersi yönde bulunan kapı kapatıcılarda veya kanada ve ters montajda menteşe tersi yönde bulunan döner yatakta kullanılır	gümüş renkli	102366
ECline kayar kol TS 5000 BG TS 5000 L ECline kapı kilidi ile birlikte kullanılır, kanada montaj menteşe tersi yön, kolay açma için entegre açma desteği ile, kol ile	gümüş renkli	143578
E tipi kayar kol BG TS 5000 elektrikli sabitleme ve kol ile	gümüş renkli	120039
R tipi kayar kol BG TS 5000 elektrikli sabitleme, entegre duman şalteri kontrol merkezi ve kol ile	gümüş renkli	120073
AKSESUAR		
Mekanik sabitleme ünitesi standart/ T-Stop/ Boxer 20,7 mm kayar kol için, tutulum gücü ayarlanabilir, açılabilir ve isteğe göre kapatılabilir, aşılabilir		071924
Montaj plakası kapı kapatıcı TS 5000/TS 4000 için DIN EN 1154 ek sayfa 1'e göre delme şablonu	gümüş renkli	049185
Lento montaj köşebendi kayar kol BG ECline ve T-stop kayar kollar için	gümüş renkli	115006
Lento montaj köşebendi kayar kol BG standart kayar kol için	gümüş renkli	025657
Lento montaj köşebendi kayar kol BG E tipi kayar kol için	gümüş renkli	123322
Lento montaj köşebendi kayar kol BG R tipi kayar kol için	gümüş renkli	123324

→ **Not:** Diğer aksesuarlar ve renk seçenekleri sistem kataloglarımızda mevcuttur.

KANADA MONTAJ, MENTEŞE TERSİ YÖN 2 KANATLI

TS 5000 L kanada montaj/menteşe tersi yön

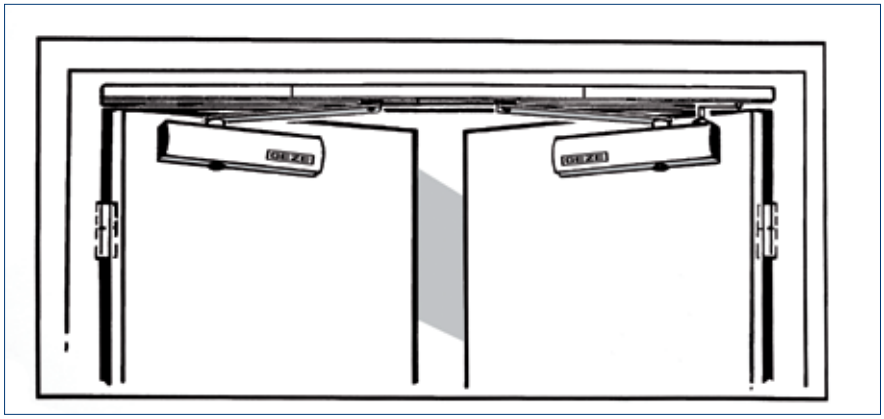

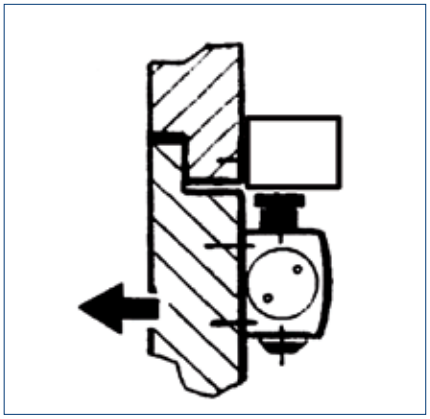

KULLANIM ALANI

→ EN 1154'e göre kapatma kuvveti 2-6, kanat eni 1400 mm

→ Sağ ve soldan menteşeli kapılar için, değiştirmeye gerek olmadan kullanılabilir

→ Yangın ve duman geçirmez kapılar

SİPARİŞ BİLGİLERİ

Tanımlama	Sürüm	Id No.
TS 5000 L kapı kapatıcılar kapatma kuvveti EN 2-6, açma süspansiyonlu (kayar kol ve kol hariç)	gümüş renkli	027351
TS 5000 L ECline normalde açık kapı hidroliği Kapatma kuvveti EN 3-5 , açma süspansiyonu ile (kayar kol ve kol hariç)	gümüş renkli	143648
ISM kayar kolu BG TS 5000 sürekli, entegre sıralı kapatma mekanizması ve kol ile	gümüş renkli	115594
ISM kayar kolu BG VPK TS 5000 komple ambalaj tam panik kapıları için genel kullanım amaçlı sistem çözümü 1 x TS 5000 L, 1 x TS 5000 L-IS, 1 x CB flex, 1 x ISM BG kayar kolundan oluşur, sürekli, entegre tetikleme mekanizması ve kolları ile	gümüş renkli	182642
E-ISM kayar kolu BG TS 5000 sürekli, entegre sıralı kapatma mekanizması, çift taraflı elektrikli sabitleme ve kollar ile	gümüş renkli	115608
E-ISM kayar kolu BG VPK TS 5000 komple ambalaj Tam panik kapılarında genel kullanım için sistem çözümü, 1 x TS 5000 L, 1 x TS 5000 L-IS, 1 x CB flex, 1 x E-ISM BG kayar kol, çift taraflı elektrikli sabitleme, sürekli, entegre tetikleme mekanizması ve kollar ile	gümüş renkli	182644
R-ISM kayar kolu BG TS 5000 sürekli, entegre sıralı kapatma mekanizması, çift taraflı elektrikli sabitleme, duman şalteri kontrol merkezi ve kollu	gümüş renkli	115622
R-ISM kayar kolu BG VP TS 5000 sürekli, entegre sıralı kapatma mekanizması, çift taraflı elektrikli sabitleme, duman şalteri kontrol merkezi ve kollar, özellikle tam panik kapıları için. Dikkat: Maksimum X-ebadı (menteşe ortası - kayar kol koyma yüzeyi) 100 mm, montaj plakası dahil	gümüş renkli	133711

→ **Not:** Diğer aksesuarlar ve renk seçenekleri sistem kataloglarımızda mevcuttur.

SİPARİŞ BİLGİLERİ

Tanımlama	Sürüm	Id No.
AKSESUAR		
Montaj plakası kayar kol BG ISM / E-ISM / R-ISM kayar kolu BG & VP varyantları için	gümüş renkli	118704
ISM-/ E-ISM BG VPK kayar kol için BG montaj plakası	gümüş renkli	139757
Montaj plakası kapı kapatıcı TS 5000/TS 4000 için DIN EN 1154 ek sayfa 1'e göre delme şablonu	gümüş renkli	049185
Lento montaj köşebendi kayar kol BG ISM / E-ISM / R-ISM kayar kolu BG için	gümüş renkli	118706
Lento montaj köşebendi kayar kol BG ISM / E-ISM / R-ISM kayar kolu VP için	gümüş renkli	134816
Lento montaj köşebendi kayar kol BG ISM-/ E-ISM BG VPK kayar kol için	gümüş renkli	139710

→ **N o t :** Diğer aksesuarlar ve renk seçenekleri sistem kataloglarımızda mevcuttur.

KANADA MONTAJ MENTEŞE YÖNÜ

T-Stop kayar kol döner yatak kanada montaj/menteşe yönü

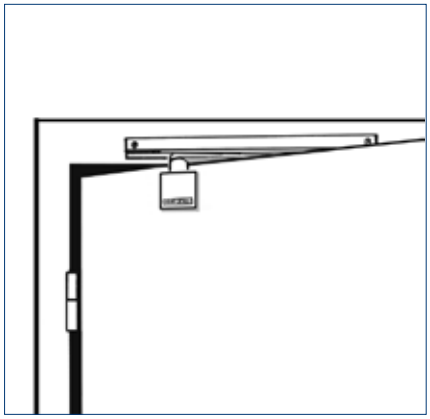

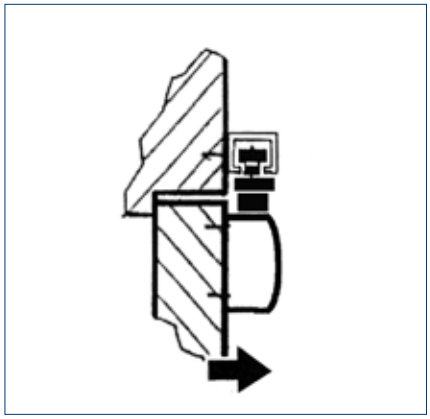

KULLANIM ALANI

→ Kapı kapatıcısız kapı durdurucu kapılar için açılma mesafesi sınırlandırıcısı

→ Sağ ve soldan menteşeli kapılar için, değiştirmeye gerek olmadan kullanılabilir

SİPARİŞ BİLGİLERİ

Tanımlama	Sürüm	Id No.
T-Stop kayar kol için döner yatak, üstünde yatar biçimde	gümüş renkli	112688
T-Stop kayar kol TS 5000/TS 3000, entegre açılma mesafesi sınırlandırıcısı ve kol ile	gümüş renkli	102363
AKSESUAR		
Standart/T-Stop/Boxer 20,7 mm kayar kol rayı için mekanik sabitleme ünitesi, tutulum gücü ayarlanabilir, açılabilir ve isteğe göre kapatılabilir, aşılabilir		071924
Montaj plakası kayar kol Standart / ECline- / T-Stop / EFS kayar kol için	gümüş renkli	001512

KANADA MONTAJ MENTEŞE TERSİ YÖN

T-Stop kayar kol döner yatak kanada montaj/menteşe tersi yön

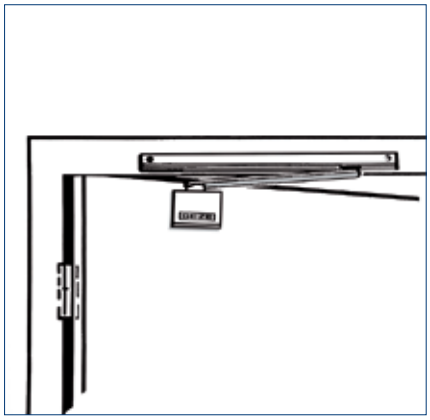

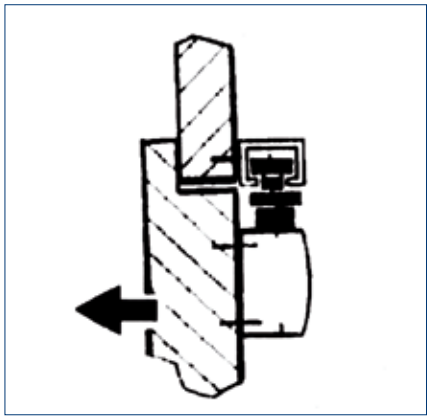

KULLANIM ALANI

→ Kapı kapatıcısız kapı durdurucu kapılar için açılma mesafesi sınırlandırıcısı

→ Sağ ve soldan menteşeli kapılar için, değiştirmeye gerek olmadan kullanılabilir

→ Lento montaj köşebendi ile montaj mümkündür

SİPARİŞ BİLGİLERİ

Tanımlama	Sürüm	Id No.
T-Stop kayar kol için döner yatak, üstünde yatar biçimde	gümüş renkli	112688
T-Stop kayar kol BG TS 5000/TS 3000, entegre açılma mesafesi sınırlandırıcısı ve kol ile, kapı kapatıcılar kontakları kanada montaj menteşe tersi yön veya döner yataklarda kanat ve ters montajda menteşe tersi yönde kullanılır	gümüş renkli	102366
AKSESUAR		
Standart/T-Stop/Boxer 20,7 mm kayar kol rayı için mekanik sabitleme ünitesi, tutulum gücü ayarlanabilir, açılabilir ve isteğe göre kapatılabilir, aşılabilir		071924
Montaj plakası BG kayar kol için Standart / ECline- / T-Stop / EFS kayar kol	gümüş renkli	124683
Lento montaj köşebendi BG ECline ve T-stop kayar kollar için	gümüş renkli	115006

→ **Not:** Diğer aksesuarlar ve renk seçenekleri sistem kataloglarımızda mevcuttur.

TERS MONTAJ MENTEŞE YÖNÜ

T-Stop kayar kol Döner yatak Ters montaj/menteşe yönü

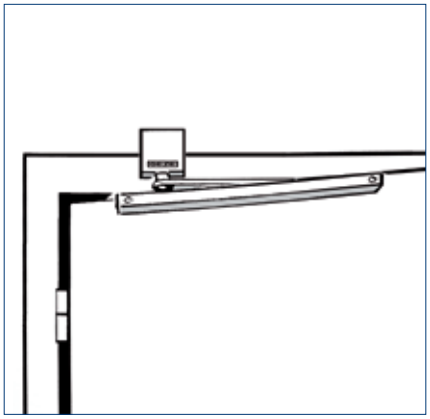

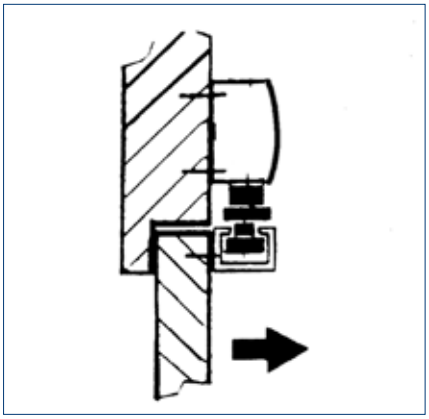

KULLANIM ALANI

→ Kapı kapatıcısız kapı durdurucu kapılar için açılma mesafesi sınırlandırıcısı

→ Sağ ve soldan menteşeli kapılar için, değiştirmeye gerek olmadan kullanılabilir

SİPARİŞ BİLGİLERİ

Tanımlama	Sürüm	Id No.
T-Stop kayar kol için döner yatak, üstünde yatar biçimde	gümüş renkli	112688
T-Stop kayar kol TS 5000/TS 3000, entegre açılma mesafesi sınırlandırıcısı ve kol ile	gümüş renkli	102363
AKSESUAR		
Standart/T-Stop/Boxer 20,7 mm kayar kol rayı için mekanik sabitleme ünitesi, tutulum gücü ayarlanabilir, açılabilir ve isteğe göre kapatılabilir, aşılabilir		071924
Montaj plakası kayar kol Standart / ECline- / T-Stop / EFS kayar kol için	gümüş renkli	001512

TERS MONTAJ MENTEŞE TERSİ YÖN

T-Stop kayar kol Döner yatak ters montaj/menteşe tersi yön

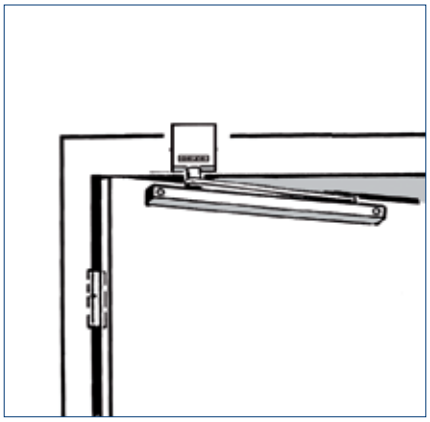

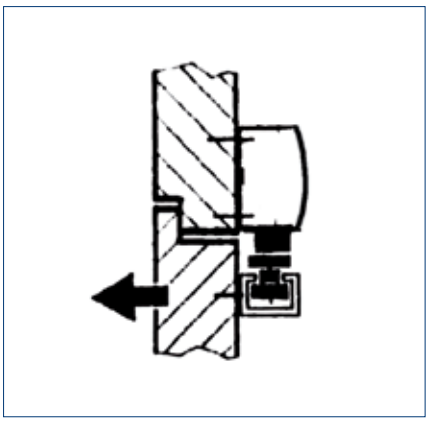

KULLANIM ALANI

→ Kapı kapatıcısız kapı durdurucu kapılar için açılma mesafesi sınırlandırıcısı

→ Sağ ve soldan menteşeli kapılar için, değiştirmeye gerek olmadan kullanılabilir

SİPARİŞ BİLGİLERİ

Tanımlama	Sürüm	Id No.
T-Stop kayar kol için döner yatak, üstünde yatar biçimde	gümüş renkli	112688
T-Stop kayar kol BG TS 5000/TS 3000 entegre açılma mesafesi sınırlandırıcısı ve kol ile, kanada montaj menteşe tersi yönde bulunan kapı kapatıcılarda veya döner yatakta kanat ve ters montajda kapak tarafında kullanılır	gümüş renkli	102366
AKSESUAR		
Standart/T-Stop/Boxer 20,7 mm kayar kol rayı için mekanik sabitleme ünitesi, tutulum gücü ayarlanabilir, açılabilir ve isteğe göre kapatılabilir, aşılabilir		071924
Montaj plakası BG kayar kol için Standart / ECline- / T-Stop / EFS kayar kol	gümüş renkli	124683

→ **Not:** Diğer aksesuarlar ve renk seçenekleri sistem kataloglarımızda mevcuttur.



TS 5000, T–Stop kayar kol, yönetim Katolik Kilisesi, Stuttgart, Almanya (Fotoğraf: Dirk Wilhelmy)



Biz GEZE'yiz.

Yaşanası binalar için

GEZE, yenilikçilik, en yüksek kalite ve bina teknolojisinde kapsamlı destek anlamına gelir. İlk fikirden, planlamadan ve seri ürünlerle operasyonel uygulamaya, özel tasarımlı sistem çözümlerine ve bireysel servis ve bakım hizmetlerine kadar. Kapı, pencere ve güvenlik teknolojisi alanlarında geniş bir ürün yelpazesi sunuyoruz ve bina otomasyonunun dijital ağ bağlantısını önemli ölçüde ilerletiyoruz.

GEZE GmbH

Reinhold-Vöster-Straße 21 – 29

71229 Leonberg

Almanya

Telefon: +49 7152 203 0

Faks: +49 7152 203 310

E posta: info.de@geze.com

www.geze.com

2025_02 ID No. 223619 TR değişiklik yapma hakkı saklıdır