Aşağıdaki durumlarda yapılması...

OTOMATİK DAİRESEL AÇILIR KANATLI KAPILARDA HATALARI ORTADAN KALDIRMAK İÇİN KILAVUZ

GEZE şirketinden bir kapı tesisi için karar vermiş olduğunuzdan dolayı teşekkür ederiz. Bu doküman ile kapı tesisinizde meydana gelebilecek hatalar ve bu hataları gerekli durumlarda kendiniz nasıl ortadan kaldırabileceğiniz hakkında bilgi verilmektedir.

KURULUM ŞEMASI – OTOMATİK DÖNER KAPI SİSTEMİ

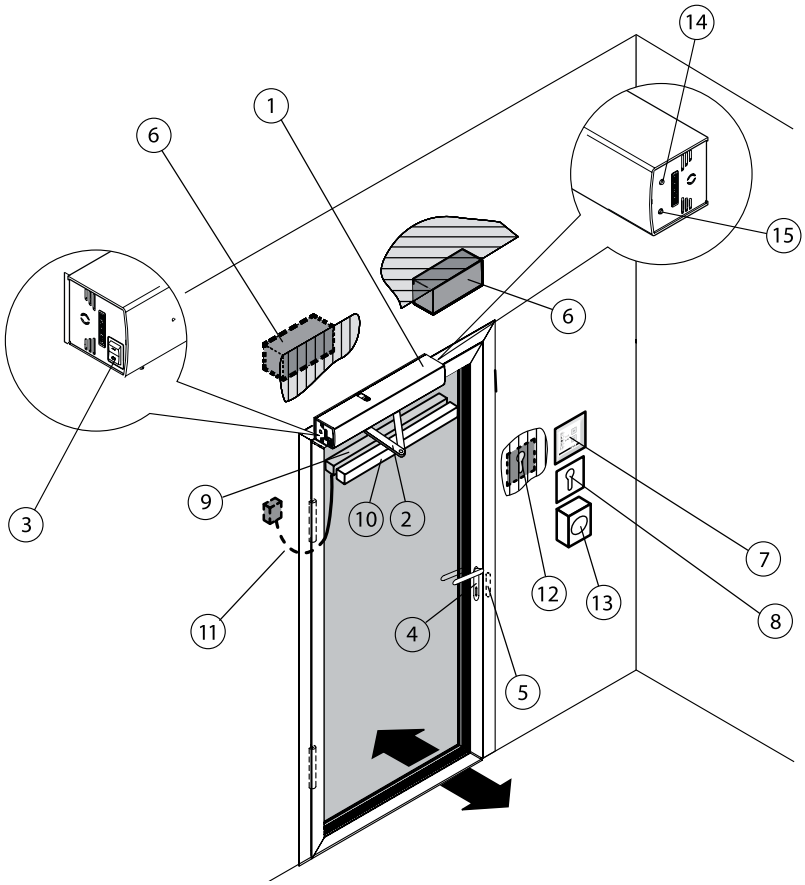

1. Kapı motoru
2. Kol veya kayma rayı
3. Dahili program şalteri
4. Kapı kilidi ile kapı kolu
5. Elektrikli kapı açıcı
6. Temas algılayıcı içeride/dışarıda
7. Program şalteri/ Program seçim şalteri
8. Anahtarlı buton
9. Emniyet sensörü Açma
10. Emniyet sensörü Kapama
11. Kapı üst geçiş kablosu
12. Mekanik anahtar Yetkili
13. Acil durum butonu
14. Çalışma modu tuşu
15. İşletim türü LED

PROGRAM ŞALTERİ

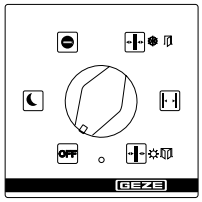

7. Program şalteri

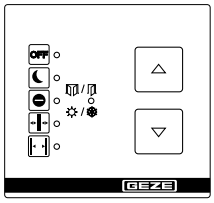

7. Tuşlu program şalteri

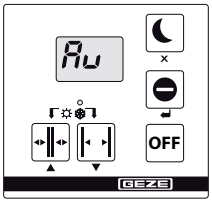

7. Program seçim şalteri

Durum 04/20 Değişiklik yapma hakkı saklıdır

GEZE SERVICE

TANIMLAMA PROBLEM	NEDEN	ÇÖZÜM
Kapı çok yavaş açılıyor ve kapanıyor	Kapı yolu'nda bir engel var (iç taraf/dış taraf)	Engeli (içeride/dışarıda) ortadan kaldırın ve kapı kanadının rahat hareket edip etmediğini kontrol edin.
	Şebeke akımı tekrar açıldıktan sonra	İlk kapanmayı bekleyiniz
	Kapı bloke	Blokajdan sonra ilk kapanmayı bekleyiniz
Kapı sürekli açılıyor ve kapanıyor	Kapı yolu'nda bir engel var (iç taraf/dış taraf)	Engel ortadan kaldırılmalı ve kapı kanadının serbestçe hareket ettiği kontrol edilmelidir.
	irradyasyon veya refleksiyonlar, örn. Yansıyan zemin, damlayan yağmur (içeride/dışarıda)	Temas algılayıcı algılama bölgesi (6.) Kontrol ediniz
	Ayarı bozuk hareket sensörü (6.)	Hareket sensörü algılama alanı (6.) kontrol edilmelidir
	Emniyet sensörü (10.) Normalde açık kapı hidroliği (SIS) kirli	Emniyet sensörü (10.) Normalde açık kapı hidroliği (SIS) temizlenmelidir
	Emniyet sensörü (10.) Normalde açık kapı hidroliği emniyet sensörü (SIS) sensörünün ayarı değişmiş veya arızalı	Servis teknisyeni talep edilmelidir
Kapı sadece bir aralık kadar açılıyor	Kapı yolu'nda bir engel var (iç taraf/dış taraf)	Engel ortadan kaldırılmalı ve kapı kanadının kolay hareketliliği kontrol edilmelidir (iç taraf/dış taraf)
Kapı açılmıyor	Kapı yolu'nda bir engel var (iç taraf/dış taraf)	Engel ortadan kaldırılmalı ve kapı kanadının kolay hareketliliği kontrol edilmelidir (iç taraf/dış taraf)
	Hareket sensörünün (6.) ayarı değişmiş veya arızalı (dış) (resim)	Temas algılayıcısını (6.) kontrol ediniz Eğer LED ışık yanıyor ise Servis teknikeri çağırınız
	Acil-durdurma butonu	Acil-durdurma butonu (13.) kilidini açınız
	Çalışma modu "Gece1" (14./7.)	Başka çalışma modu (14./7.) seçilmelidir
	Çalışma modu "mesai bitimi" (14./7.)	Çalışma modu (14./7.) "Otomatik" seçiniz
	Kapı mekanik olarak kilitlendi	Kapının kilidi açılmalıdır
	Kapı otomatiği (5.) izin vermiyor	Servis teknisyeni talep edilmelidir
	Yangın alarmı aktif	Sıfırlama tuşuna (14./7.) basılmalıdır
	Motor arızalı	Servis teknisyeni talep edilmelidir
Kapı kapanmıyor	Emniyet sensörü (10.) Normalde açık kapı hidroliği (SIS) kirli	Emniyet sensörü (10.) Normalde açık kapı hidroliği (SIS) temizleyiniz
	Emniyet sensörü (10.) Normalde açık kapı hidroliği emniyet sensörü (SIS) sensörünün ayarı değişmiş veya arızalı	Servis teknisyeni talep edilmelidir
	Kapı yolu'nda bir engel var (iç taraf/dış taraf)	Engel ortadan kaldırılmalı ve kapı kanadının kolay hareketliliği kontrol edilmelidir (iç taraf/dış taraf)
	Hareket sensörü (6.) kesintisiz şekilde kontrol işlemi yapıyor	Temas algılayıcısını (6.) kontrol ediniz, Gerekli durumda servis teknisyeni talep edilmelidir
	Çalışma modu "Daimi açık" (14./7.)	Başka çalışma modu (14./7.) seçilmelidir
	Sinyal buton fonksiyonu kumanda ediyor	Basma butona tekrar basarak kumanda işlemi durdurulmalıdır
Program şalteri (14./7.) kullanım devre dışı	Program şalteri (14./7.) kilitlidir	Program şalteri (14./7.) Onay için basınız
	Program şalteri (14./7.) arızalıdır	Servis teknisyeni talep edilmelidir
Program şalteri (14./7.) "88" gösteriyor	Program şalteri (14./7.) nin kumandaya giden bağlantısı arızalı	Şebeke gerilimi kapatınız ve tekrar açınız, Gerekli durumda servis teknisyeni talep edilmelidir
	Program şalteri (14./7.) Veya Kontrol ünitesi arızalı	Servis teknisyeni talep edilmelidir
	iletişim standardı arızalı	Şebeke gerilimi kesiniz ve Tekrar açınız
Ekran program şalteri (14./7.) karanlık	Elektrik kesintisi	Şebeke sigortası kontrol edilmelidir
	Program şalteri (14./7.) nin kumandaya giden bağlantısı arızalı	Servis teknisyeni talep edilmelidir
	Program şalteri (14./7.) Veya Kontrol ünitesi arızalı	Servis teknisyeni talep edilmelidir
Digital program şalterinde hata mesajları gösteriliyor(14./7.)	Kapı sisteminde hata var	Hata mesajını not ediniz Arka arkaya 10 değişik hata mesajı Ortaya çıkacaktır Görüntü yaklaşık her 10 saniyede değişiyor. Gerekli durumda servis teknisyeni talep edilmelidir
LED çalışma modu (15.) kırmızı, yeşil veya mavi yanıp sönüyor (Sadece Powerturn'da)	Hata mesajı	Servis teknisyeni talep edilmelidir
LED çalışma modu (15.) başlangıç sensörü şebeke arızasından sonra sarı, 2x hızlı yanıp sönüyor (sadece Powerturn'da)	Başlangıç sensörü şebeke arızası	Başlangıcı sensörünü bekleyiniz (Kapı yavaş bir yürüme hızı ile bir defa açılır ve kapanır)

Durum 03/17 Değişiklik yapma hakkı saklıdır

GEZE | SERVICE |

İLETİŞİM

Sorununuz devam ederse, lüffen bizimle iletişime geçmekten çekinmeyin.
GEZE Servis ekibimiz yardim etmekten mutluluk duyar:

GEZE Servis Teknik Destek: Tel.: +90– 216– 564– 4393

E-Mail: servis.tr@geze.com
Web: www.geze.com.tr/tr/hizmetler

Durum 03/17 Değişiklik yapma hakkı saklıdır

GEZE Kapı ve Pencere Sistemleri San. ve Tic. Ltd.Şti
Barbaros Mah. Begonya Sok. Nidakule Ataşehir Kuzey Sit.
No: 3/85-86
Ataşehir-İstanbul-Türkiye

servis.tr@geze.com
www.geze.com.tr/tr

GEZE
SERVICE