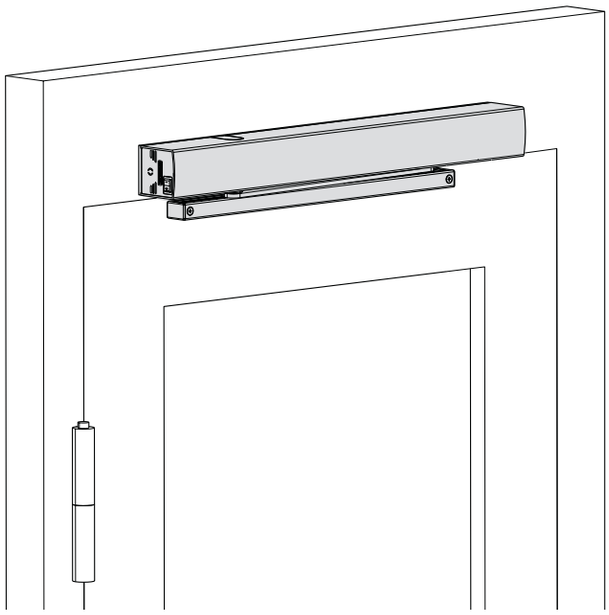

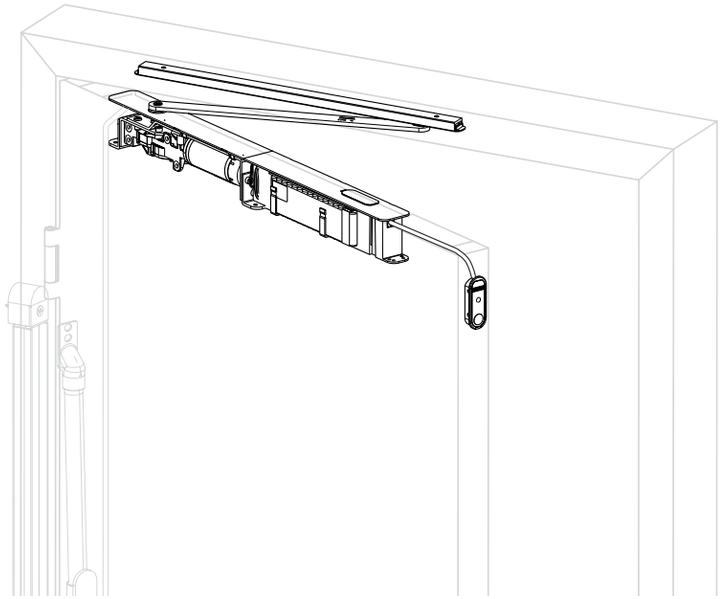

ECturn & ECturn Inside

Orijinal kullanım kılavuzu

TR Kullanım kılavuzu

196298-00

GEZE

210623_GEZE_ID 196298-00_134080-02_151880-00_BHB-ECturn_TR.indd 1 8/5/2021 6:13:11 PM

İçindekiler

1 Giriş ... 3
1.1 Semboller ve çizimler ... 3
1.2 Ürün sorumluluğu ... 3
1.3 Özel durumlar ... 3
1.4 Daha fazla bilgi ... 3
1.5 Terimler ... 4

2 Emniyet uyarıları ... 5

3 Tanım ... 6
3.1 Montaj şekilleri ve modeller ... 6
3.2 Yapı ... 6
3.3 Çalışma modlarına genel bakış ... 8
3.4 Kontrol üniteleri ... 8
3.5 Kapı normal işletimde ... 10

4 Kullanım ... 12
4.1 Çalışma modu seçimi ... 12

5 Arıza giderme ... 14

6 Temizlik ve bakım ... 15
6.1 Temizlik ... 15
6.2 Bakım ... 15
6.3 Bilirkişiler tarafından kontrol ... 15

7 İmha etme ... 16

8 Teknik özellikler ... 17

210623_GEZE_ID 196298-00_134080-02_151880-00_BHB-ECturn_TR.indd 2 8/5/2021 6:13:11 PM

1 Giriş

1.1 Semboller ve çizimler

Uyarılar
Bu kılavuzda, sizi maddi hasarlara ve kişisel yaralanmalara karşı korumak için uyarı işaretleri kullanılmıştır.
- ▶ Bu uyarı işaretlerini mutlaka okuyun ve dikkate alın.
- ▶ Uyarı sembolü ve uyarı kelimesi ile işaretlenmiş olan tüm önlemlere uyun.

Uyarı sembolü	Uyarı kelimesi	Anlamı
⚠	**DİKKAT**	Kişiler için tehlikeler. Uyarıların dikkate alınmaması hafif yaralanmalara neden olabilir.

Diğer semboller ve gösterim araçları
Doğru kullanım şeklini anlatmak için, önemli bilgilerden ve teknik açıklamalardan yararlanılmıştır.

Sembol	Anlamı
❗	"Önemli bilgi" anlamına gelir
ℹ	"Ek bilgi" anlamına gelir
▶	İşlem talimatı sembolü: Bu, bir şeyler yapmanız gerektiği anlamına gelir. ▶ Birden fazla işlem adımında sıraya uyun.

1.2 Ürün sorumluluğu

Ürün sorumluluğunda belirlenmiş olan üreticinin ürünleri için sorumluluğu uyarınca bu broşürde yer alan bilgiler (ürün bilgileri ve amacına uygun kullanım, amaç dışı kullanım, ürün performansı, ürün bakımı, bilgilendirme ve talimat yükümlülükleri) dikkate alınmalıdır. Bu bilgilerin dikkate alınmaması, üreticinin sorumluluk yükümlülüğünü ortadan kaldırır.

1.3 Özel durumlar

Bazı durumlarda, örn
- Özel kablolama işlemi
- Özel fonksiyon ayarları (parametreler)
- Özel yazılım

bu kullanım kılavuzundaki verilerden sapmalar meydana gelebilir.
- ▶ Bu durumda yetkili servis teknisyenine danışın.

1.4 Daha fazla bilgi

Kullanıma alma ve servise dair bilgileri aşağıdaki diyagramlarda bulabilirsiniz:
- ECturn / ECturn Inside bağlantı şeması
- ECturn / ECturn Inside montaj kılavuzu

210623_GEZE_ID 196298-00_134080-02_151880-00_BHB-ECturn_TR.indd 3 8/5/2021 6:13:12 PM

1.5 Terimler

Terim	Açıklama
Menteşe tarafı	Kapı kanadının takılmış olduğu, menteşelerin bulunduğu kapı tarafı. Genelde kapının açılma yönünde bulunan tarafı.
Menteşesiz taraf	Menteşe tarafının karşısında bulunan kapı tarafı. Genelde kapının kapatma yönünde bulunan tarafı.
Temas algılayıcısı	Kapı motorunun kumanda edilmesi için basma buton, anahtar veya hareket sensörü. “Otomatik” çalışma durumunda kumanda fonksiyonu. “Gece”/“Kapalı” çalışma durumunda temas algılayıcısı çalışmaz.
Mekanik anahtar yetkili (KB)	Kapı motorunun yetkili kişiler tarafından kumanda edilmesi için (örn. anahtarlı buton veya kart okuyucu) erişim kontrolü. Kumanda fonksiyonu, “Otomatik” ve “Gece” çalışma modlarında etkindir.
Tuş fonksiyonlu temas algılayıcısı	Kapının açılması ve kapatılması için basma buton. Kumanda fonksiyonu sadece “Otomatik” çalışma modunda. Kapı butona ilk basışta açılır ve butona ikinci kez basıldığında otomatik olarak tekrar kapanır. Fonksiyon, parametre ayarıyla kullanıma alma esnasında etkinleştirilebilir.
Push & Go	Push&Go fonksiyonu etkin durumdayken kapı, “Otomatik” işletim türünde, manuel olarak kapanma konumundan bastırılarak çıkarılırsa, belirli, ayarlanabilir bir açılma açısı aşıldığında kapı otomatik olarak açılır.
Açılma emniyet sensörü (SIO)	Kapının açılma yönündeki pivot alanını emniyete almak için hareket sensörü (örn. aktif kızılötesi ışık butonu). Sensör genelde kapının menteşe tarafındaki kapı kanadında bulunmaktadır.
Kapanma emniyet sensörü (SIS)	Kapının kapanma yönündeki pivot alanını emniyete almak için hareket sensörü (örn. aktif kızılötesi ışık butonu). Sensör genelde kapının menteşesiz tarafındaki kapı kanadında bulunmaktadır.
Durdurma	Bir tehlike durumunda kapı motorunun anında kapanmasını tetikleyen, otomatik kilitlemeli anahtar. Kapı motoru, durdurma anahtarının kilidi kullanıcı tarafından tekrar açılana ve böylece durdurma durumu sonlandırılana kadar bu konumda kalır.
Elektrikli kapı otomatiği	Yük akımlı kapı otomatiği Alternatif akım veya doğru akım kapı otomatiği modeli. Kapı motoru kumanda edilirken kapı kapanma pozisyonunda bulunuyorsa, kapı otomatiği, kapı motorunun kumandası tarafından devreye alınır. Kapı otomatiği, kapı, kapanma konumundan çıkana kadar devrede kalır. Yüksüz çalışma akımlı kapı otomatiği Doğru akımlı kapı otomatiği modeli. Kapı kapanma pozisyonunda bulunuyorsa, kapı motoru kumanda edildiğinde kapı otomatiği kapatılır. Kapı otomatiği, kapı, kapanma konumundan çıkana kadar kapalı kalır.
Kilit geri bildirimi	Kilit geri bildirimi, kapı mekanik olarak kilitlendiğinde, kapı kilidi kilit pimi tarafından tetiklenen kilit diline entegre edilmiş bir elektrik bağlantısıdır. Kumandaya kapının mekanik olarak kilitlendiğini ve bu nedenle kapı motoru tarafından açılamayacağını bildirir. Kumanda bu durumda tüm temas algılayıcıları tarafından yapılan kumanda işlemlerini göz ardı eder.

210623_GEZE_ID 196298-00_134080-02_151880-00_BHB-ECturn_TR.indd 4 8/5/2021 6:13:12 PM

2 Emniyet uyarıları

Kapı kullanıma alınmadan önce, bu kullanım kılavuzunun tamamı okunmalı ve dikkate alınmalıdır. Bunun dışında, özellikle aşağıdaki güvenlik uyarıları her zaman dikkate alınmalıdır:

- Öngörülen montaj, bakım ve onarım çalışmaları GEZE tarafından yetkilendirilmiş, konusunda uzman kişi tarafından yapılmalıdır.
- Güvenlik teknolojisi kontrolleri için ülkeye özel yasalar ve düzenlemeler dikkate alınmalıdır.
- Sistemde yapılan keyfi değişikliklerden kaynaklanan hasarlar halinde GEZE hiçbir sorumluluk üstlenmez.
- Yabancı ürünlerle kombine edilmesi durumunda GEZE hiçbir sorumluluk üstlenmez.
- Bakım ve onarım çalışmaları için de sadece GEZE orijinal parçaları kullanılmalıdır.
- Şebeke gerilimine bağlantı, uzman bir elektrikçi tarafından gerçekleştirilmelidir. Şebeke bağlantısı ve topraklama kontrolü, DIN VDE 0100-610 uyarınca gerçekleştirilmelidir.
  İstisna: ECturn döner kapı motoru monte edilmiş olan elektrik fişiyle şebeke gerilimine bağlandığında, bağlantı işleminin uzman bir elektrik teknisyeni tarafından uygulanması gerekmez.
- Şebeke tarafındaki ayırıcı tertibat olarak, şantiyede yer alan 10-A otomatik sigorta kullanılmalıdır.
- Program şalteri yetkisiz erişime karşı korunmalıdır.
- Eğer bir akü bağlı ise:
  - Akünün fonksiyonu her ay kontrol edilmelidir.
  - Hasarlı aküler piller geri dönüşüme iletilmelidir.
- Emniyet sensörlerinin algılama alanında değişiklikler yapıldıysa (örn. nesneler ilave edilmiş veya kaldırılmışsa):
  - Motor yeniden öğretilmelidir.
- En yeni genel bilgiler, standartlar ve ülkeye özgü talimatlar dikkate alınmalıdır, özellikle:
  - BGR 232 “Güç tahrikli pencereler, kapılar ve büyük kapılara yönelik genel bilgiler”
  - EN 16005 “Güçle açılır kapılar – Kullanım güvenliği – Talepler ve test yöntemleri”
  - VDE0100; Bölüm 600 “Alçak gerilim sistemlerinin kurulması”
  - Kaza önleyici talimatlar, özellikle BGV A1 “Önleme ilkeleri” ve BGV A2 “Elektrik tesisatı ve ekipmanları”.
- Kaçış yolu genişlikleriyle ilgili ülke yapı yönetmelikleri dikkate alınmalıdır.

210623_GEZE_ID 196298-00_134080-02_151880-00_BHB-ECturn_TR.indd 5
8/5/2021 6:13:12 PM

3 Tanım

3.1 Montaj şekilleri ve modeller

- ECturn baş montajında kapı lentosuna veya kapı kanadına montajda kapı kanadına monte edilmiş olabilir.
- ECturn Inside kapı kanadına veya kapı çerçevesine monte edilmiş olabilir.
- Kapı motoru, 1 kanatlı model olarak mevcuttur.
- Kontrol ünitesi kişisel ihtiyaca göre konumlandırılmıştır.

3.2 Yapı

Resimde gösterilen kapı sistemi sadece şematik çizimdir.
Teknik nedenlerden dolayı, burada tüm seçenekler gösterilmemiştir.
Kontrol üniteleri kişisel ihtiyaca göre konumlandırılabilir.

ECturn

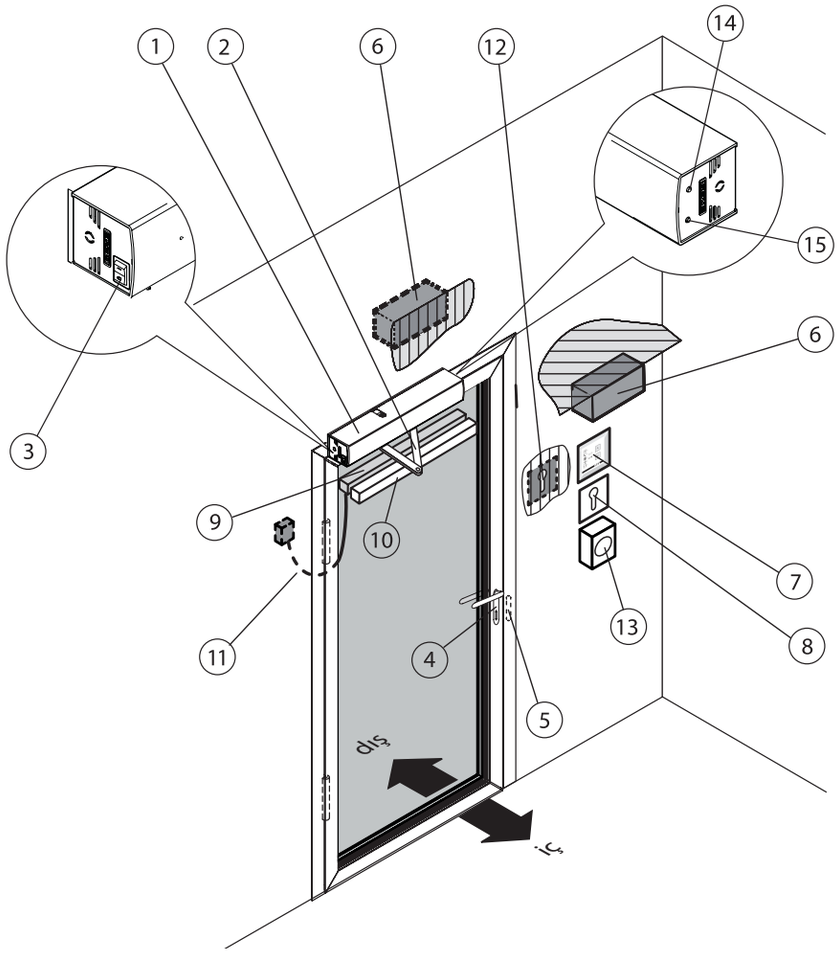

1 Kapı motoru
2 Dirsek kollar veya kayma rayı
3 Şebeke anahtarı
4 Kapı kolu
5 Elektrikli kapı otomatiği (yapı taraflı)
6 Temas algılayıcısı (opsiyonel)
7 Program şalteri (opsiyonel)
8 Anahtarlı buton: Tuşlu program şalteri serbest bırakma (opsiyonel)
9 Açılma emniyet sensörü (SIO) (opsiyon)
10 Kapanma emniyet sensörü (SIS) (opsiyon)
11 Kapı üst geçiş kablosu (opsiyonel)
12 Mekanik anahtar yetkili (KB) (opsiyonel)
13 Durdurma anahtarı (opsiyonel)
14 Çalışma modu tuşu
15 Çalışma modu LED'i

210623_GEZE_ID 196298-00_134080-02_151880-00_BHB-ECturn_TR.indd 6 8/5/2021 6:13:12 PM

ECturn Inside

En önemli bileşenler gösterilmiştir. Kapı kanadında montajda sınırlı kablo teli sayısı nedeniyle sadece belirli kombinasyonlar mümkündür (bkz. ECturn Inside bağlantı şeması).

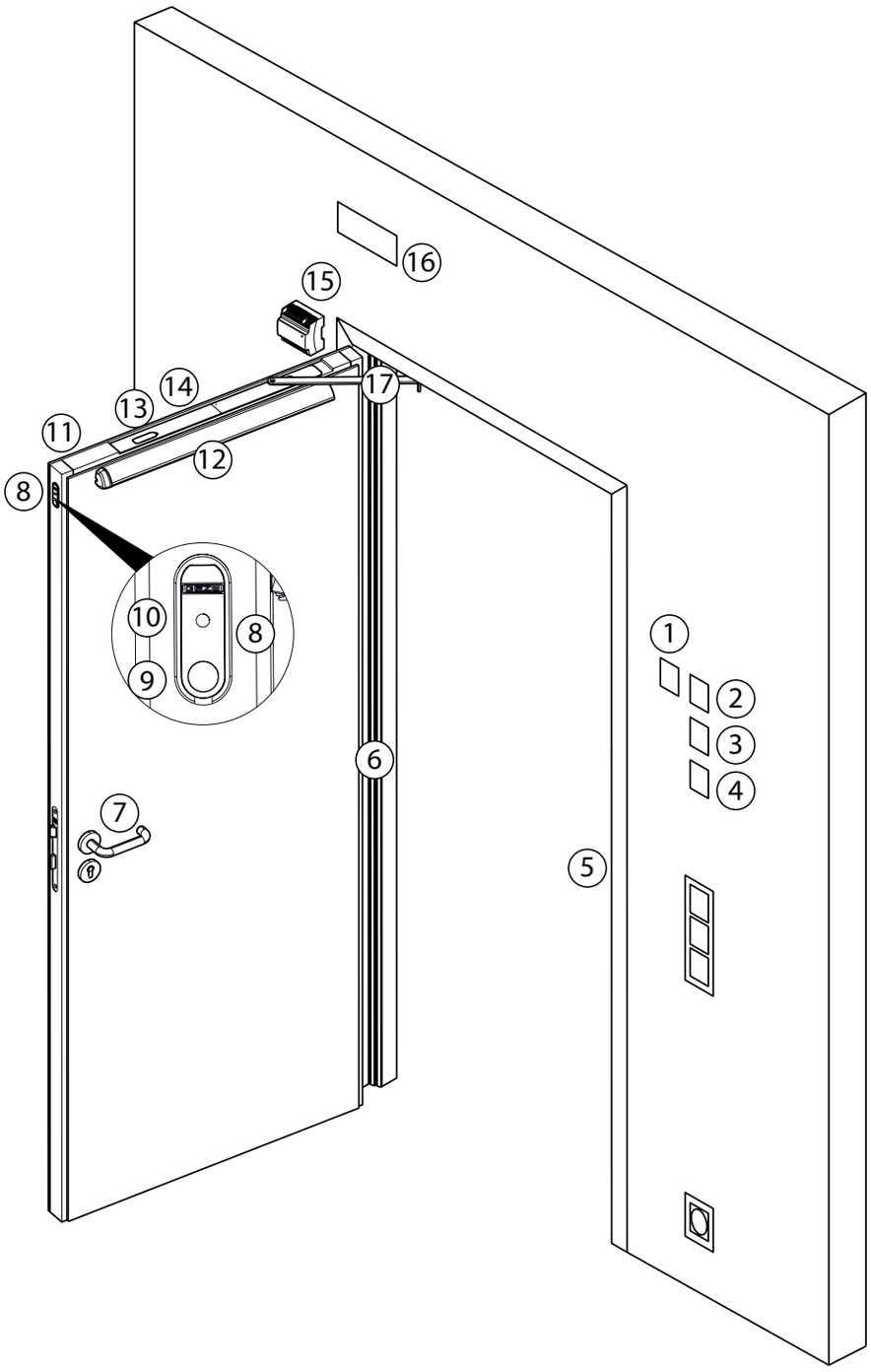

1 Mekanik anahtar yetkili (opsiyonel)
2 Program şalteri (opsiyonel)
3 Program şalterini serbest bırakma anahtarlı butonu (opsiyonel)
4 Durdurma anahtarı (opsiyonel)
5 Elektrikli kapı otomatiği
6 Gizli kapı üst geçiş kablosu (opsiyonel)
7 Kapı kolu
8 Kumanda kapağında (standart) çalışma modu tuşu, alternatif olarak gömülü, örn. ana kapanma kenarında (opsiyonel)
9 Çalışma modu tuşu
10 Çalışma modu LED'i
11 Açılma emniyet sensörü (Kapı arka tarafı)
12 Kapanma emniyet sensörü
13 Kapı motoru
14 Akü (opsiyonel, kapı kanadında)
15 Elektrik adaptörü (sıva altı kasada)
16 Temas algılayıcısı (opsiyonel)
17 Kol

210623_GEZE_ID 196298-00_134080-02_151880-00_BHB-ECturn_TR.indd 7 8/5/2021 6:13:13 PM

3.3 Çalışma modlarına genel bakış

DİKKAT!
Çarpma ve ezilme nedeniyle yaralanma tehlikesi!
▶ Akü bağlıyken kapı motoru şebeke beslemesi ayrılmış olsa da kapıyı hareket ettirebilir.

ECturn ve ECturn Inside üzerinde şu çalışma modları ayarlanabilir:

Çalışma modu	MPS/MPS-ST/ TPS**	DPS***		Açıklamalar
		Basma buton	Ekran	
Otomatik			Au	Kapı açılır ve tekrar kapanır. Kumanda üniteleri etkindir. Ayrıca bkz. Bölüm 3.5.
Daimi açık			do	Kapı açık kalır.
Gece			nA	Kapı sadece anahtarlı buton üzerinden kumanda edildiğinde açılır ve kapanır.
OFF	OFF	OFF	oF	Kapı serbesttir ve elle hareket ettirilebilir. Kumanda üniteleri etkin değildir.

*) MPS mekanik program şalteri/entegre MPS-ST anahtarlı butonlu mekanik program şalteri (sadece ECturn Inside)

**) Tuşlu program şalteri

***) Dijital program şalteri

3.4 Kontrol üniteleri

Çalışma modları aşağıdaki kontrol üniteleriyle ayarlanabilir:

- Kapı motorunda çalışma modu tuşu (bkz. Bölüm 3.4.1)
- MPS mekanik program şalteri/entegre anahtarlı butonlu/butonsuz mekanik program şalteri (opsiyon) (bkz. Bölüm 3.4.2) sadece ECturn Inside
- Tuşlu program şalteri (opsiyon) (bkz. Bölüm 3.4.4)
- Dijital program şalteri (opsiyon) (bkz. Bölüm 3.4.3)
- Telsiz basma buton (opsiyon) - Telsiz kanalı 1'de otomatik ve daimi açık arasında geçiş için (bkz. ayrı otomatik telsiz kumanda programı dokümantasyon)

3.4.1 Çalışma modu göstergeli çalışma modu tuşu

Çalışma modu tuşuyla kapı motorundaki çalışma modu seçilebilir. Çalışma modu göstergesi güncel çalışma modunun renginde yanar:

Çalışma modu göstergeleri

Çalışma modu	Çalışma modu göstergesinin rengi
Kapalı	-
Gece	kırmızı
Otomatik	yeşil
Daimi açık	mavi

Bilgi ve hata göstergeleri

Durum	Çalışma modu göstergesinin rengi
Kumanda henüz öğretilmemiştir	sarı (daimi aydınlatma)
Kumanda henüz başlatılmamıştır	Güncel çalışma modunun renginde iki kısa yanıp sönme impulsunda (1 Hz) kesintili yanar
Bir veya birden fazla hata mevcuttur	güncel çalışma modunun renginde hızla yanıp söner (10 Hz)
Çalışma modu tuşu devre dışıdır	Çalışma modu göstergesi kapalıdır

Kapalı çalışma modunda çalışma modu göstergesinde hata göstergesi yoktur.

210623_GEZE_ID 196298-00_134080-02_151880-00_BHB-ECturn_TR.indd 8 8/5/2021 6:13:13 PM

3.4.2 MPS mekanik program şalteri (ECturn Inside opsiyonu)

- Çalışma modu tuşuna ek olarak bağlanabilir.

MPS mekanik program şalterinde sistemin çalışma modu seçilir ve ilgili program gösterilir.
Mekanik program şalteri anahtarlı şalter olmaksızın herkesin erişimine açıktır.

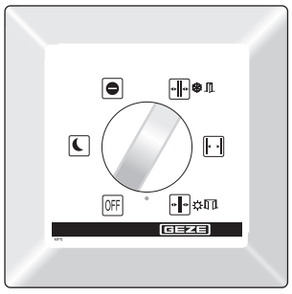

MPS mekanik program şalteri

MPS-ST mekanik program şalterinde, birlikte gönderilen anahtar çekildiğinde, çalışma modunun seçimi engellenir.

Entegre anahtarlı butona sahip MPS-ST mekanik program şalteri

3.4.3 TPS tuşlu program şalteri (opsiyon)

- Çalışma modu tuşuna ek olarak bağlanabilir.

Tuşlu program şalterinde sistemin çalışma durumu seçilir ve ilgili program gösterilir.

Tuşlu program şalteri anahtarlı şalter olmadan herkes için erişilebilirdir. Arzu edilirse kilitlemek için ek bir anahtarlı buton kullanılabilir.

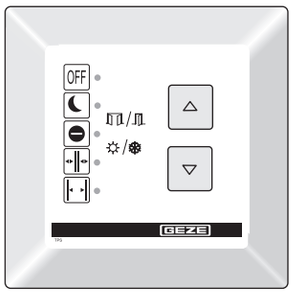

TPS tuşlu program şalteri

210623_GEZE_ID 196298-00_134080-02_151880-00_BHB-ECturn_TR.indd 9 8/5/2021 6:13:14 PM

3.4.4 Dijital program şalteri paneli (opsiyon)

- Çalışma modu tuşuna ek olarak bağlanabilir.

Ekranın ortasında bir nokta gösterildiğinde, kapı şebeke gerilimi açıldıktan sonra henüz tam olarak başlatılmamış demektir.
Kapı motoru kapıyı açtığında ve kapattığında, başlatma işlemi otomatik olarak gerçekleşir.

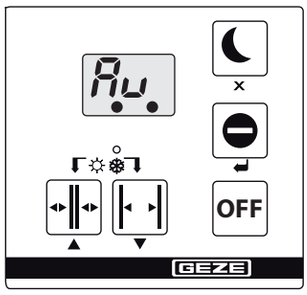

Dijital program şalteri

3.5 Kapı normal işletimde

Normal işletimde kapı otomatik açılır ve kapatılır.

Özel durumlar
Bazı durumlarda (örn. özel kablolama, özel fonksiyon ayarları/parametre, özel yazılımlar) bu kullanım kılavuzundaki verilerden sapmalar meydana gelebilir.
▶ Bu durumlarda yetkili servis teknisyenine danışın.

Ne oluyor?	Kapı ne yapıyor?
Bir kumanda ünitesi (basma buton, anahtar ve hareket sensörü) tetiklenir.	Kapı açılır, açık tutma süresinin dolmasını bekler ve tekrar kapanır.
Kapanma emniyet sensörü (SIS), kapı açık durumdayken devreye girer (örn. ışık sensörlü anahtar).	Kapı açık kalır.
Kapanma emniyet sensörü (SIS), kapı kapanırken devreye girer.	Parametre ayarına bağlı olarak kapı derhal tekrar açılır veya durur.
Açma emniyet sensörü (SIO), kapı açılırken devreye girer.	Kapı durur ve kumandanın sonuna kadar (kapı açılır) veya açık tutma süresinin bitimine kadar (kapı kapanır) bu konumda kalır.
Açma emniyet sensörü (SIO), kapı kapalıyken devreye girer.	Kapı kapalı kalır.
Bir kişi açılan kapıya doğru hareket ediyor ve bir hareket sensörü devreye giriyor.	Kapı açık kalır.
Bir kişi kapanmakta olan kapıya doğru hareket ediyor ve bir hareket sensörü devreye giriyor.	Kapı hemen tekrar açılır.
Kapı açılırken bir engele takılıyor. Açma emniyet sensörü etkinleştirilmemiş.	Kapı durur, bekler ve tekrar düşük bir güçle açık konuma gitmeyi dener. Ardından kapı tekrar kapanır.
Kapı kapanırken bir engele takılıyor. Kapanma emniyet sensörü etkinleştirilmemiş.	Kapı derhal tekrar açılır, açık tutma süresinin dolmasını bekler ve düşük bir hızla kapanır. Kapanma emniyet sensörü devre dışı olan bir kapı hidroliği işletimi kullanıldığında kapı motoru, ayarlanmış kuvvetle engele karşı baskı uygular.

Ek kapı fonksiyonları

Anahtar/Basma buton/Eylem	Anahtarın/basma butonun etkisi nedir?
Durdurma anahtarı	Kapı hemen durur (her çalışma modunda) ve durdurma anahtarının kilidi açılana kadar bu konumda kalır.
Mekanik anahtar yetkili (KB) (örn. dış anahtarlı buton)	Kapı bir kez açılır ve açık tutma süresinin dolmasından sonra kapanır. Ayarlanmış çalışma modu korunur.

210623_GEZE_ID 196298-00_134080-02_151880-00_BHB-ECturn_TR.indd 10 8/5/2021 6:13:14 PM

Anahtar/Basma buton/Eylem	Anahtarın/basma butonun etkisi nedir?
Dijital program şalterinin anahtarlı butonu	Dijital program şalterine bir anahtarlı buton bağlanmışsa, bununla dijital program şalterinin kullanımı kilitlenebilir veya serbest bırakılabilir.
Telsiz kartlı kumanda ünitesi	Kapı bir kez açılır ve açık tutma süresinin dolmasından sonra kapanır. Ayarlanmış çalışma modu korunur. Basma butona telsiz kanalı 1'de 5 saniyeden fazla basıldığında, kumanda DO çalışma moduna geçer. Basma butona tekrar 5 saniye boyunca basıldığında, kumanda AU çalışma moduna geri döner.
Tuş fonksiyonu	Tuş fonksiyonuyla otomasyonlu kapı kumanda edilir. Normal tuş fonksiyonu: ▫ Tuş teması kapıyı açar ve kapı açık konumda kalır. ▫ Tuş teması kapıyı kapatır. Açık tutma süreli tuş fonksiyonu: ▫ Tuş teması kapıyı açar. ▫ Tuş teması kapıyı kapatır veya kapı açık tutma süresinden sonra kapanmaya başlar.
WC kontrol ünitesi	Tuvaletin dış tarafında bulunan büyük boyutlu butona basıldıktan sonra kapı açılır ve açık tutma süresi sona erdikten sonra kendiliğinden kapanır. WC hücresinde bulunan basma butona basıldıktan sonra sistem gece çalışma moduna geçiş yapar, bu sebeple dışta bulunan basma buton artık kapıyı açmaz. Işıklar aynı zamanda tuvaletin dolu olduğunu gösterir. Akım verilmiş olan kapı otomatiği kapının dışarıdan manuel açılmasını önler. "İçerideki" basma butona tekrar basıldığında veya içeriden manuel açıldığında WC fonksiyonu (gece çalışma modu) iptal edilir ve kapı motoru tekrar Otomatik çalışma moduna geçiş yapar. Dolu göstergeleri ve ışıklar söner.
Push & Go	Push&Go fonksiyonu etkin durumdayken kapı, "Otomatik" çalışma modunda, manuel olarak kapatma tertibatından bastırılarak çıkarılırsa, belirli, ayarlanabilir bir açılma açısı aşıldığında kapı otomatik olarak açılır.
Push to close	Kapı açık tutma süresi boyunca Push to close fonksiyonu etkinken birkaç derece manuel kapatılırsa kapanma konumuna kadar otomatik kapanır. Parametrenin ayarına bağlı olarak daimi açık konumundan birkaç derece manuel kapatmayla çalışma modu otomatiğe alınır ve kapı otomatik kapanır.
K temas algılayıcısı / Daimi açık	Kapı bir kez açılır ve açık tutma süresinin dolmasından sonra kapanır. AU çalışma modu korunur. Basma butona 5 saniyeden fazla bir süre basıldığında, kumanda DO çalışma moduna geçer. Basma butona tekrar basıldığında, kumanda AU çalışma moduna geri gider.

210623_GEZE_ID 196298-00_134080-02_151880-00_BHB-ECturn_TR.indd 11 8/5/2021 6:13:14 PM

4 Kullanım

4.1 Çalışma modu seçimi

4.1.1 Çalışma modunun çalışma modu tuşundan seçilmesi

Çalışma modunun değiştirilmesi

- Çalışma modu göstergeli çalışma modu tuşuna (15) basın.
  Çalışma modu göstergesi (14) bir sonraki çalışma moduna geçiş yapar. Kapı motorunun kendisi çalışma modunu ancak en son tuşa basıldıktan 1 saniye sonra yeni çalışma moduyla değiştirir.
  Çalışma modu sıralaması, parantez içinde çalışma modu göstergesinin rengi:
  … ➔ OFF (–) ➔ Gece (kırmızı) ➔ Otomatik (yeşil) ➔ Daimi açık (mavi) ➔ OFF (–) ➔ Gece (kırmızı) ➔ …
  1 saniyelik gecikmeyle kapı daimi açıkta açılmadan çalışma modunun otomatikten daimi açık üzerinden gece olarak değiştirilmesi mümkündür.

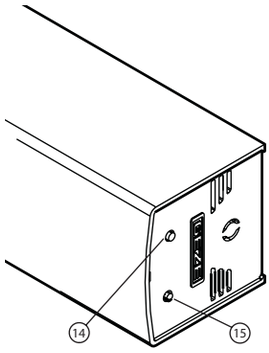

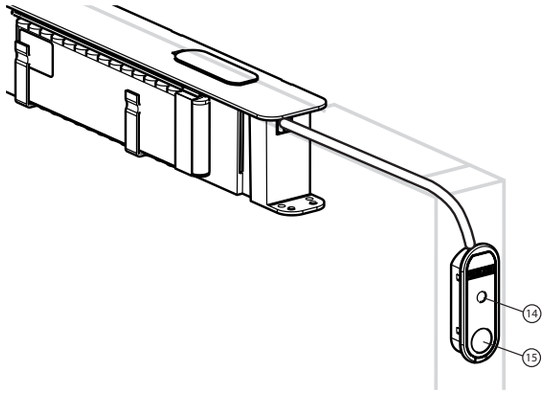

4.1.2 MPS mekanik program şalterinde çalışma modunun seçilmesi (ECturn Inside için opsiyonu)

MPS program şalteriyle

- Döner anahtar (16) istenilen çalışma moduna kadar çevrilmelidir.
- Çalışma modu ayarlanmıştır.

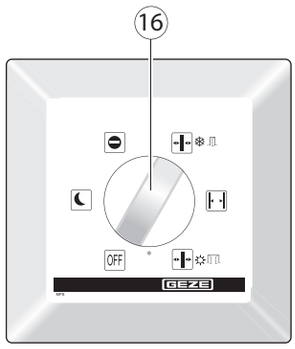

MPS mekanik program şalteri

MPS-ST program şalteriyle (anahtarlı şalter)
MPS-ST mekanik program şalteri sadece birlikte gönderilen anahtarla (17) kullanılabilir.

- Anahtar (17) MPS-ST mekanik program şalterine takılmalıdır.
- Anahtarlı döner anahtar (18) istenilen çalışma moduna kadar çevrilmelidir.
- Çalışma modu ayarlanmıştır.
- Anahtar çekilmelidir.
- MPS-ST mekanik program şalteri kilitlenmiştir.

Entegre anahtarlı butona sahip MPS-ST mekanik program şalteri

210623_GEZE_ID 196298-00_134080-02_151880-00_BHB-ECturn_TR.indd 12
8/5/2021 6:13:15 PM

4.1.3 Çalışma modunun tuşlu program şalterinde seçilmesi

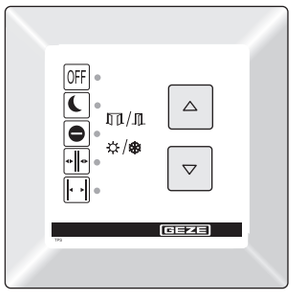

TPS tuşlu program şalteri

- ▶ ▵ ve ▿ basma butonlarına basılarak istenilen çalışma durumu seçilebilir.

Güncel çalışma durumunun LED'i yanıyor.
Mesai bitimi basma butonu ⊖ dolu değil.
Bir anahtarlı buton kullanıldığında:

- ▶ Anahtarlı butona kısa süreli basılarak serbest bırakılmalıdır.

Tuşlu program şalterinin kullanımını kilitleme:

- ▶ Anahtarlı butona tekrar kısaca basılmalıdır.
- ▫ TPS'in kullanımı, kilidin etkin olmasından dolayı mümkün değilse, güncel çalışma modu LED'i, bir tuşa basıldığında bir defa yanıp söner.

Tuşlu program şalteri hata mesajları

- ▫ Çalışma durumu göstergesinin LED'leri (1) bir hata durumunda bir hata kodu gösterirler.
- ▫ Bir veya birkaç hata mevcut olduğunda, bunlar sırasıyla değişimli olarak, beş LED'le kodlanmış biçimde güncel çalışma moduyla birlikte gösterilir. Hata göstergesinde her zaman en az iki LED yanar. Çalışma modu 5 saniye, ilgili hata bildirimi 2 saniye gösterilir.
- ▶ Hata kodu okunmalı, not alınmalı ve servis teknisyeni bilgilendirilmelidir

Tuşlu program şalterinin kullanımında, program şalteri kilitli olduğunda bile çalışma modu tuşuyla çalışma modu değiştirilebilir.

4.1.4 Çalışma modunun dijital program şalterinde seçilmesi

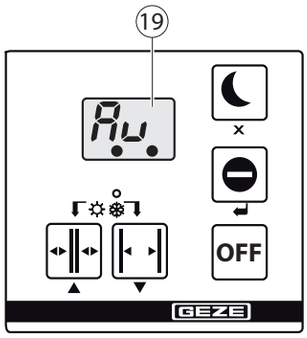

Dijital program şalteri

- ▶ İstenilen çalışma moduna dijital program şalterinde dokunun.

Çalışma modu ayarlanmıştır ve ekranda (19) gösterilir.
Mesai bitimi basma butonu ⊖ dolu değil.

Dijital program şalteri kullanımının SCT anahtarlı şalterle (Opsiyon) serbest bırakılması

- ▶ SCT anahtarlı şaltere kısaca basılmalıdır.
  Dijital program şalterinin kullanımı serbest bırakılmıştır.
- ▶ SCT anahtarlı şaltere tekrar kısaca basılmalıdır.
  Dijital program şalterinin kullanımı kilitlenmiştir.
- ▶ Kilit etkin olduğundan DPS kullanımı mümkün değilse kısa süreliğine iki yatay çizgi gösterilir.

Ekranda hata mesajları

Sistemde bir hata oluştuğunda, bu hata yakl. her 10 saniyede bir dijital program şalterinde gösterilir.

- ▶ Hata mesajının numarası okunmalı, not alınmalı ve servis teknisyeni bilgilendirilmelidir.

210623_GEZE_ID 196298-00_134080-02_151880-00_BHB-ECturn_TR.indd 13 8/5/2021 6:13:16 PM

5 Arıza giderme

Sorun	Neden	Çözüm
Kapı çok yavaş açılıyor ve kapanıyor	Kapı yolunda engel var	▶ Engel ortadan kaldırılmalı ve kapı kanadının kolay hareketliliği kontrol edilmelidir ▶ Kapı bir defa komple kapatılmalıdır; kapı engelden sonra emniyetli bir hızla komple bir kapanış işlemi tamamlanana kadar hareket eder
	Kapatma emniyet sensörü (SIS) kirli	▶ Kapatma emniyet sensörü temizlenmelidir ▶ Kapı bir defa komple kapatılmalıdır; kapı engelden sonra emniyetli bir hızla komple bir kapanış işlemi tamamlanana kadar hareket eder
	Kapatma emniyet sensörü (SIS) sensörünün ayarı değişmiş veya arızalı	▶ Servis teknisyeni bilgilendirilmelidir
Kapı sürekli açılıyor ve kapanıyor	Kapı yolunda engel var	▶ Engel ortadan kaldırılmalıdır
	İrradyasyon veya yansımalar, örn. yansıma yapan zemin, yağmur damlaları	▶ Hareket sensörlerinin algılama alanı kontrol edilmelidir
	Ayarı bozuk hareket sensörü	▶ Hareket sensörlerinin algılama alanı kontrol edilmelidir
Kapı sadece bir aralık kadar açılıyor	Kapı yolunda engel var	▶ Engel ortadan kaldırılmalı ve kapı kanadının kolay hareketliliği kontrol edilmelidir
Kapı açılmıyor	Kapı yolunda engel var	▶ Engel ortadan kaldırılmalı ve kapı kanadının kolay hareketliliği kontrol edilmelidir
	Hareket sensörünün ayarı değişmiş veya arızalı (dış)	▶ Hareket sensörü kontrol edilmeli, gerekirse servis teknisyeni bilgilendirilmelidir
	Durdurma anahtarı basılı	▶ Durdurma anahtarının kilidi açılmalıdır
	"Gece" çalışma modu	▶ Diğer çalışma modu seçilmelidir
	Kapı mekanik olarak kilitli	▶ Kapının kilidi açılmalıdır
	Kapı otomatiği serbest bırakmıyor	▶ Servis teknisyeni bilgilendirilmelidir
	Kapı motoru arızalı	▶ Servis teknisyeni bilgilendirilmelidir
Kapı kapanmıyor (Emniyet sensörü tarafından 4 dakika boyunca sürekli kumanda edilmesinden sonra ECturn / ECturn Inside kapıyı kendiliğinden düşük enerji tüketimli çalışmada kapatır)	Kapatma emniyet sensörü (SIS) kirli	▶ Kapatma emniyet sensörü (SIS) temizlenmelidir
	Kapatma emniyet sensörü (SIS) sensörünün ayarı değişmiş veya arızalı	▶ Servis teknisyeni bilgilendirilmelidir
	Kapı yolunda engel var	▶ Engel ortadan kaldırılmalı ve kapı kanadının kolay hareketliliği kontrol edilmelidir
	Hareket sensörü kesintisiz şekilde kumanda ediyor	▶ Hareket sensörü kontrol edilmeli, gerekirse servis teknisyeni bilgilendirilmelidir
	"Daimi açık" çalışma modu	▶ Diğer çalışma modu seçilmelidir
	Darbe akımı basma buton fonksiyonu kumanda ediyor	▶ Basma butona tekrar basarak kumanda işlemi durdurulmalıdır
Dijital program şalteri kullanılamıyor	Dijital program şalteri kilitli	▶ Serbest bırakmak için anahtarlı butona basılmalıdır
	Dijital program şalteri arızalı	▶ Servis teknisyeni bilgilendirilmelidir
Dijital program şalteri 88 gösteriyor	Dijital program şalterinin kontrol ünitesine olan bağlantısı arızalı	▶ Servis teknisyeni bilgilendirilmelidir
	Dijital program şalteri veya kontrol ünitesi arızalı	▶ Servis teknisyeni bilgilendirilmelidir
Ekran program şalteri kapalı	Şebeke arızası	▶ Şebeke sigortası kontrol edilmelidir
	Dijital program şalterinin kontrol ünitesine olan bağlantısı arızalı	▶ Servis teknisyeni bilgilendirilmelidir
	Dijital program şalteri veya kontrol ünitesi arızalı	▶ Servis teknisyeni bilgilendirilmelidir
Dijital program şalterinde hata mesajları gösteriliyor	Sistemde hata var	▶ Hata mesajları not edilmelidir. Birbiri ardına 10 farklı hata mesajı görüntülenir. Görüntü yaklaşık her 10 saniyede bir değişiyor. ▶ Servis teknisyeni bilgilendirilmelidir
Çalışma modu LED'i kırmızı, yeşil veya mavi yanıp sönüyor	Hata mesajı	▶ Servis teknisyeni bilgilendirilmelidir
Çalışma modu LED'i sarı yanıp sönüyor (2 kez hızlı)	Elektrik kesintisi sonrasında başlatma	▶ Başlatmanın yürütülmesi beklenmelidir

210623_GEZE_ID 196298-00_134080-02_151880-00_BHB-ECturn_TR.indd 14 8/5/2021 6:13:16 PM

6 Temizlik ve bakım

6.1 Temizlik

DİKKAT!
Çarpma ve ezilme nedeniyle yaralanma tehlikesi!
- Çalışma modu OFF konumuna alınmalıdır.
- Kapı kanatları temizlik çalışmalarından önce istenmeden hareket etmeye karşı emniyete alınmalıdır.

Ne temizlenecek?	Nasıl temizlenecek?
SIS / SIO emniyet sensörü	▶ Nemli bir bezle silinmelidir
Paslanmaz yüzeyler	▶ Yumuşak bir bezle silinmelidir
Boyalı yüzeyler	▶ Su ve sabunla silinmelidir
Eloksal kaplama yüzeyler	▶ Alkali içermeyen arap sabunu ile temizlenmelidir (pH-değeri 5,5 … 7)
Dijital program şalteri Tuşlu program şalteri Mekanik program şalteri	▶ Nemli bir bez ile silinmelidir, temizlik maddeleri kullanılmamalıdır

6.2 Bakım

İşletmeci, sistemin kusursuz bir şekilde çalışmasını sağlamalıdır. Kusursuz işletimi sağlamak için kapı sisteminin bakımı bir servis teknisyeni tarafından düzenli olarak yapılmalıdır.
Bakım en az yılda bir kez veya dijital program şalterinde bakım göstergesi görüntülendikten sonra uygulanmalıdır.
Montaj, bakım ve onarım çalışmaları, GEZE'nin yetkilendirdiği, uzman bir kişi tarafından yürütülebilir.

GEZE, aşağıdaki hizmetleri içeren bakım sözleşmeleri sunmaktadır:
- Sabitleme elemanlarının sıkıca oturup oturmadığının kontrolü
- Diğer ayar işlemlerinin yapılması
- İşlevsellik kontrolünün yapılması
- Kapı sisteminin tüm güvenlik ve kontrol tertibatlarının kontrolü
- Tüm hareketli parçaların yağlanması

6.3 Bilirkişiler tarafından kontrol

"Kapılara ve garaj kapılarına yönelik genel bilgiler" (ASR A1.7 ve GUV 16.10) bölüm 6 uyarınca, güçle açılır kapılar ilk işletime alma öncesinde ve en az yılda bir defa olmak üzere uzman bir kişi tarafından emniyetli durumda olup olmadığına dair kontrol edilmelidir.
GEZE, aşağıda belirtilen hizmetleri sunmaktadır:
Sürme kapılar ve büyük sürme kapılar ZH 1/580.2 sayısında yer alan 'Güç tahrikli pencereler, kapılar ve büyük kapılar' kontrol defterinin düzenlemeleri uyarınca tüm güvenlik ve kontrol tertibatlarının denetimi ve işlevsellik kontrolü.

210623_GEZE_ID 196298-00_134080-02_151880-00_BHB-ECturn_TR.indd 15
8/5/2021 6:13:16 PM

7 İmha etme

Kapı sistemi, geri dönüşüme verilmesi gereken malzemelerden oluşur.
Bunun için münferit parçalar malzeme türüne göre ayrılmalıdır:

- Metal
- PVC
- Elektronik parçalar
- Kablolar

Parçalar yerel bir geri dönüşüm merkezi veya bir hurda toplama şirketi tarafından imha edilebilir.

Pil mevzuatına ilişkin bilgiler:
(Almanya'da ve Avrupa Birliği'ne üye ülkelerde ve ayrıca diğer Avrupa ülkelerinde, özel eski batarya iade sistemine ilişkin, ülkeye özgü direktifler bağlamında uygulanabilir.)
Pil mevzuatı uyarınca, batarya veya akümülatör satışı veya batarya veya akümülatör içeren cihazların teslimatıyla ilgili faaliyetlerde bulunduğunuz takdirde, sizi aşağıda belirtilen hususlarda bilgilendirmekle yükümlüyüz: Akümülatör ve bataryalar evsel atıklarla birlikte atılamaz. Evsel atıklarla imha edilmesi pil mevzuatı uyarınca kesinlikle yasaktır. Son tüketici sıfatıyla yasal olarak, kullanılmış batarya ve akümülatörleri iade etmekle yükümlüsünüz.
Eski batarya ve akümülatörleri lütfen belediyeye ait toplama yerlerine veya pil satışı yapan yetkili şirketlere iade ederek imha edin.
Firmamızdan temin ettiğiniz akümülatör ve bataryaları kullandıktan sonra posta yoluyla tarafımıza geri gönderebilirsiniz. Gönderi adresi: GEZE GmbH, Wareneingang, Reinhold-Vöster-Str. 21-29, 71229 Leonberg

---

210623_GEZE_ID 196298-00_134080-02_151880-00_BHB-ECturn_TR.indd 16 8/5/2021 6:13:16 PM

8 Teknik özellikler

	ECturn	**ECturn Inside**
Şebeke gerilimi	110 ile 230 V ±%10 arası	110 ile 230 V ±%10 arası
Frekans	50 ile 60 Hz arası	50 ile 60 Hz arası
Koruma sınıfı	I	II
Nominal güç	75 W	92 W
Şebeke bağlantısı	Koruma kontağı soketi (soketi tipi F, CEE7/4) veya Sabit bağlantı (kurulum hattı veya kablo geçiş koruması)	Sabit bağlantı (kurulum hattı veya kablo geçiş koruması)
Birincil sigorta	4 AT, 5×20 mm	-
İkincil sigorta	0,75 AT, 5×20 mm	0,75 AT, 5×20 mm
Elektrik adaptöründe ikincil gerilim	24 V DC	24 V DC
Harici bileşenler için kumanda gerilimi	24 V DC ±%10	24 V DC ±%10
24 V kumanda gerilimi çıkış akımı	600 mA	600 mA
Akümülatör	NiMH 19,2 V, 650 mAh	NiMH 19,2 V, 650 mAh
Sıcaklık aralığı	–15 … +50°C	–15 … +50°C
IP koruma sınıfı	IP20	IP20

210623_GEZE_ID 196298-00_134080-02_151880-00_BHB-ECturn_TR.indd 17 8/5/2021 6:13:16 PM

9 Notlar

210623_GEZE_ID 196298-00_134080-02_151880-00_BHB-ECturn_TR.indd 18
8/5/2021 6:13:16 PM

210623_GEZE_ID 196298-00_134080-02_151880-00_BHB-ECturn_TR.indd 19
8/5/2021 6:13:16 PM

Germany
GEZE GmbH
Niederlassung Süd-West
Tel. +49 (0) 7152 203 594
E-Mail: leonberg.de@geze.com

GEZE GmbH
Niederlassung Süd-Ost
Tel. +49 (0) 7152 203 6440
E-Mail: muenchen.de@geze.com

GEZE GmbH
Niederlassung Ost
Tel. +49 (0) 7152 203 6840
E-Mail: berlin.de@geze.com

GEZE GmbH
Niederlassung Mitte/Luxemburg
Tel. +49 (0) 7152 203 6888
E-Mail: frankfurt.de@geze.com

GEZE GmbH
Niederlassung West
Tel. +49 (0) 7152 203 6770
E-Mail: duesseldorf.de@geze.com

GEZE GmbH
Niederlassung Nord
Tel. +49 (0) 7152 203 6600
E-Mail: hamburg.de@geze.com

GEZE Service GmbH
Tel. +49 (0) 1802 923392
E-Mail: service-info.de@geze.com

Austria
GEZE Austria
E-Mail: austria.at@geze.com
www.geze.at

Baltic States
Lithuania / Latvia / Estonia
E-Mail: baltic-states@geze.com

Benelux
GEZE Benelux B.V.
E-Mail: benelux.nl@geze.com
www.geze.be
www.geze.nl

Bulgaria
GEZE Bulgaria - Trade
E-Mail: office-bulgaria@geze.com
www.geze.bg

China
GEZE Industries (Tianjin) Co., Ltd.
E-Mail: chinasales@geze.com.cn
www.geze.com.cn

GEZE Industries (Tianjin) Co., Ltd.
Branch Office Shanghai
E-Mail: chinasales@geze.com.cn
www.geze.com.cn

GEZE Industries (Tianjin) Co., Ltd.
Branch Office Guangzhou
E-Mail: chinasales@geze.com.cn
www.geze.com.cn

GEZE Industries (Tianjin) Co., Ltd.
Branch Office Beijing
E-Mail: chinasales@geze.com.cn
www.geze.com.cn

France
GEZE France S.A.R.L.
E-Mail: france.fr@geze.com
www.geze.fr

Hungary
GEZE Hungary Kft.
E-Mail: office-hungary@geze.com
www.geze.hu

Iberia
GEZE Iberia S.R.L.
E-Mail: info.es@geze.com
www.geze.es

India
GEZE India Private Ltd.
E-Mail: office-india@geze.com
www.geze.in

Italy
GEZE Italia S.r.l
E-Mail: italia.it@geze.com
www.geze.it

GEZE Engineering Roma S.r.l
E-Mail: italia.it@geze.com
www.geze.it

Korea
GEZE Korea Ltd.
E-Mail: info.kr@geze.com
www.geze.com

Poland
GEZE Polska Sp.z o.o.
E-Mail: geze.pl@geze.com
www.geze.pl

Romania
GEZE Romania S.R.L.
E-Mail: office-romania@geze.com
www.geze.ro

Russia
OOO GEZE RUS
E-Mail: office-russia@geze.com
www.geze.ru

Scandinavia – Sweden
GEZE Scandinavia AB
E-Mail: sverige.se@geze.com
www.geze.se

Scandinavia – Norway
GEZE Scandinavia AB avd. Norge
E-Mail: norge.se@geze.com
www.geze.no

Scandinavia – Denmark
GEZE Danmark
E-Mail: danmark.se@geze.com
www.geze.dk

Singapore
GEZE (Asia Pacific) Pte, Ltd.
E-Mail: gezesea@geze.com.sg
www.geze.com

South Africa
GEZE South Africa (Pty) Ltd.
E-Mail: info@gezesa.co.za
www.geze.co.za

Switzerland
GEZE Schweiz AG
E-Mail: schweiz.ch@geze.com
www.geze.ch

Turkey
GEZE Kapı ve Pencere Sistemleri
E-Mail: office-turkey@geze.com
www.geze.com

Ukraine
LLC GEZE Ukraine
E-Mail: office-ukraine@geze.com
www.geze.ua

United Arab Emirates/GCC
GEZE Middle East
E-Mail: gezeme@geze.com
www.geze.ae

United Kingdom
GEZE UK Ltd.
E-Mail: info.uk@geze.com
www.geze.com

GEZE GmbH
Reinhold-Vöster-Straße 21–29
71229 Leonberg
Germany

Tel.: 0049 7152 203 0
Fax.: 0049 7152 203 310
www.geze.com

Der Maßstab DIN ISO 9001 unseres Handelns

GEZE