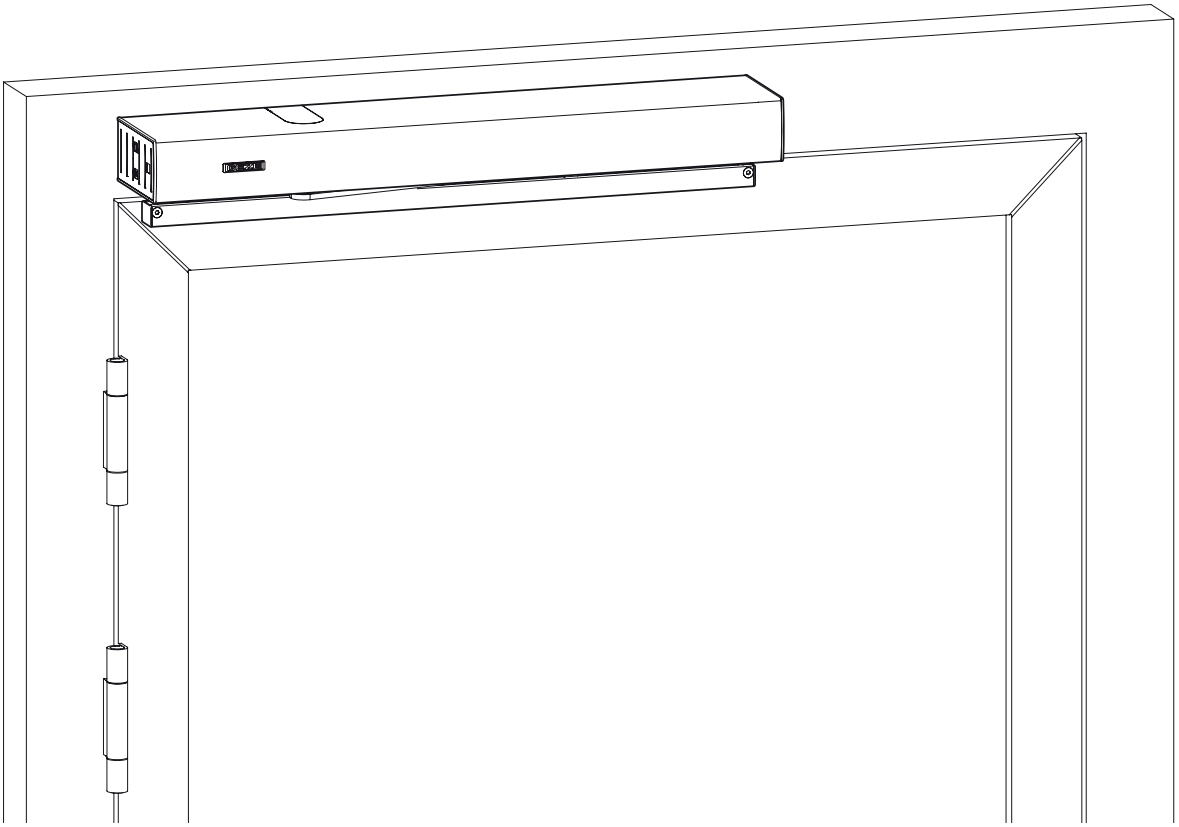

Powerturn otomatik kapı tahriki

TR Kullanım kılavuzu

160891
2026-11_06

İçindekiler

1 Semboller ve çizimler ... 4
1.1 Ürün sorumluluğu ... 4
1.2 Özel durumlar ... 4
2 Açıklamalar ... 5
2.1 Amacına uygun kullanım ... 5
2.2 Makul ölçüde öngörülebilir hatalı kullanım ... 6
2.3 Güvenlik uyarıları ... 7
2.4 Geçerli diğer belgeler ... 8
3 Ürün açıklaması ... 9
3.1 Olası montaj şekilleri ve modeller ... 9
3.2 Yapı ... 9
3.3 Çalışma Modlarına Genel Bakış ... 10
3.4 Kontrol elemanları ... 11
3.5 Normal çalışma modunda kapı işlevleri ... 12
4 Kullanım ... 15
4.1 Parametre değişikliği ... 15
4.2 Çalışma modunu çalışma modu tuşundan seçme ... 15
4.3 Çalışma modunun MPS mekanik program şalteri üzerinden seçilmesi ... 16
4.4 Çalışma modunun DPS dijital program şalteri üzerinden seçilmesi ... 16
5 Güvenlik işlevlerinin test edilmesi ... 17
6 Sorun giderme ... 20
7 Temizlik ve bakım ... 23
7.1 Temizlik ... 23
7.2 Bakım ... 24
7.3 Uzman personel tarafından kontrol ... 24
8 Teknik özellikler ... 25
Sözlük ... 26

1 Semboller ve çizimler

Uyarılar

Bu talimatta, maddi hasar ve yaralanmalara karşı uyarıda bulunmak amacıyla uyarı işaretleri kullanılmaktadır.

→ Uyarıları okuyun ve bunlara uyun.
→ Uyarı simgesi ve uyarı ifadesiyle belirtilen talimatlara uyun.



Yakın bir tehlikeyi ifade eder. Bunların fark edilememesi, ölüme veya çok ağır yaralanmalara yol açar.



Potansiyel bir tehlikeyi ifade eder. Bunların fark edilmemesi, ölüme veya çok ciddi yaralanmalara yol açabilir.



Potansiyel bir tehlikeyi ifade eder. Bunların fark edilmemesi, hafif veya önemsiz yaralanmalara neden olabilir.

Diğer semboller ve çizimler

Doğru kullanım şeklini anlatmak için, önemli bilgilerden ve teknik açıklamalardan yararlanılmıştır.



"Önemli bilgi“ anlamına gelir. Maddi hasarların önlenmesi, iş süreçlerinin anlaşılması veya optimizasyonu hakkındaki bilgiler.



"Ek bilgi" anlamına gelir.

a) Bir eylemin simgesi. Burada bir şeyler yapılıyor. Birden fazla adımdan oluşan işlemlerde sıraya dikkat edin.

1.1 Ürün sorumluluğu

Ürün sorumluluğunda belirlenmiş olan üreticilerin ürünleri için sorumluluğu uyarınca bu broşürde yer alan bilgiler (ürün bilgileri ve amacına uygun kullanım, amaç dışı kullanım, ürün performansı, ürün bakımı, bilgilendirme ve talimat yükümlülükleri) dikkate alınmalıdır. Dikkate alınmaması üreticiyi sorumluluktan muaf tutar.

1.2 Özel durumlar

Bazı durumlarda bu kullanım kılavuzunda belirtilen bilgilerden sapmalar oluşabilir. Buna örnek olarak şunlar verilebilir:

→ Özel kablolama
→ Özel işlev ayarları (parametreler)
→ Özel yazılım

– Daha fazla bilgi için yetkili servis teknisyenine danışın.

2 Açıklamalar

Otomatik döner kapı motoru tamamlanmamış bir makinedir. Bu mekanizma, 2014/35/AB ve 2014/30/AB direktiflerinin ilgili tüm hükümlerine uygundur ve Makine Emniyeti Yönetmeliği'ne uygun olarak kapı sistemlerine takılabilir ve çalıştırılabilir. Bu makinenin üreticisi, Makine Emniyeti Yönetmeliği'nden doğan tüm gereksinimlerin karşılanmasını sağlamakla yükümlüdür. Bir risk değerlendirmesi bağlayıcı olarak yapılmalı ve belgelenmelidir. İlk kullanıma almadan önce, makine üreticisi 2006/42/AT Makine Emniyeti Yönetmeliği Ek II uyarınca bir AT Uygunluk Beyanı oluşturmalı ve CE işaretini kapı sistemine görünür ve kalıcı şekilde yerleştirmelidir.

2.1 Amacına uygun kullanım

Powerturn/Powerturn F kapı mekanizması, döner kanatlı tek yöne açılımlı kapıların otomatik olarak açılması ve kapanması için tasarlanmıştır.

Powerturn sadece aşağıdaki alanlarda kullanım için tasarlanmıştır:

- → kuru mekanlarda,
- → ticari şirketlerde ve kamuya açık alanlarda yaya trafiğinin mevcut olduğu giriş ve iç alanlarda,
- → özel kullanımlarda.

Powerturn, acil çıkış ve kurtarma yollarında kullanılabilir.

Powerturn F,

- → yangın veya duman geçirmeyen kapılarda kullanım için tasarlanmıştır,
- → acil çıkış ve kurtarma kapılarında kullanılabilir.

Amacına uygun kullanım dışındaki her türlü kullanım – örneğin sürekli manuel çalıştırma – ayrıca ürün üzerinde yapılacak tüm değişiklikler yasaktır.

2.2 Makul ölçüde öngörülebilir hatalı kullanım

Powerturn,
- → yangın veya dumandan korunma kapılarında kullanılmamalıdır,
- → patlama tehlikesi olan alanlarda kullanılmamalıdır.

Powerturn F, patlama riski olan alanlarda kullanılmamalıdır.

Diğer hatalı kullanımlar

- → Emniyet tertibatı olmadan çalıştırma.
- → Kesintisiz manuel çalıştırma.
- → Kapı stoperi olmadan çalıştırma.
- → Yetkisiz kişilerce yapılan motorda değişiklikler.
- → Takoz kullanımı.
- → Hareket alanının kapatılması.
- → Çalışma sırasında mekanizma kapağının çıkarılması.
- → Kablo bağlantısının değiştirilmesi.
- → Kapıdan agresif geçişler (örn. tekme atarak).
- → Bakımların aksatılması.
- → Yüksek basınçlı temizleyiciyle temizleme.
- → Aşındırıcı, uygun olmayan temizlik maddeleriyle temizleme.
- → Kapının açık konumda kilitlenmesi.
- → Kuru olmayan odalarda çalıştırma.
- → Patlama riski olan alanlarda çalıştırma.
- → Çocukların kapı içinde veya çevresinde oyun oynaması.

2.3 Güvenlik uyarıları

Kullanıcı için

Kapıyı kullanıma almadan önce güvenlik talimatlarını ve kullanıcı bilgilerini dikkatle okuyun.

- → Çalıştırma, bakım ve onarım koşullarına uyun.
- → Montaj, bakım ve onarım işleri, GEZE tarafından yetkilendirilmiş uzman personel tarafından yapılmalıdır.
- → GEZE'nin onayı olmadan sistemde hiçbir değişiklik yapılamaz.
- → Sistemde izinsiz yapılan değişiklikler sonucu hasarlar olması durumunda GEZE hiçbir sorumluluk üstlenmez, acil çıkış ve kurtarma yollarında kullanım için verilmiş olan onay beyanı geçerliliğini kaybeder.
- → Sistemin güvenli bir şekilde çalışmasından işletmeci sorumludur.
- → Sistemin güvenli çalışıp çalışmadığı düzenli olarak bir servis teknisyeni tarafından kontrol edilmelidir.
- → Emniyet tertibatlarının ayarı bozulmuşsa ve artık amacına hizmet etmiyorsa, sistemin kullanıma devam edilmesi yasaktır. Servis teknisyeni derhal bilgilendirilmelidir.
- → Cam kapı kanatlarına güvenlik etiketleri yapıştırın.
- → Program şalterini yetkisiz erişimden koruyun.
- → Motorda bulunan keskin kenarlar nedeniyle yaralanma tehlikesi.
- → Aşağı sarkan parçalar nedeniyle yaralanma tehlikesi.
- → Bu cihaz, 8 yaş ve üzeri çocuklar ile fiziksel, duyusal veya zihinsel kapasitesi kısıtlı ya da deneyim ve bilgi eksikliği olan kişiler tarafından gözetim altında tutulmaları veya cihazın güvenli kullanımı konusunda bilgilendirilmeleri ve potansiyel tehlikeleri anlamaları şartıyla kullanılabilir.
- → Çocukların cihazla oynamaları yasaktır.
- → Temizlik ve kullanıcı bakımı çocuklar tarafından yapılmamalıdır.

Servis teknisyeni için

- → Yabancı ürünlerle kombine edilmesi durumunda GEZE hiçbir sorumluluk üstlenmez.
- → Onarım ve bakım işlerinde sadece GEZE orijinal parçaları kullanın.
- → Yabancı markalı ürünler orijinal parçalarla sadece GEZE'nin onayıyla kombine edilebilir. Onarım ve bakım işlerinde de sadece GEZE orijinal parçaları kullanılmalıdır.
- → Şebeke bağlantısı ve topraklama kontrolü, DIN VDE 0100-600 standardına uygun olarak yapılmalıdır.
- → Şebeke tarafındaki ayırıcı tertibat olarak, tesisat tarafında yer alan bir otomatik devre kesici kullanılmalıdır. Sigorta değeri, şantiyede bulunan elektrik besleme devresi türüne, kesitine, döşeme şekline ve çevre koşullarına göre belirlenmelidir. Otomatik sigorta en az 4 A, en fazla 16 A olmalıdır.

2.4 Geçerli diğer belgeler

Malzeme no.	Belge	Ürün
154917	Montaj ve bakım kılavuzu	Powerturn
154919	Bağlantı şeması	Powerturn
079141	Kontrol kitapçığı	Sabitleme sistemleri FA GC 150/160

Tab. 1: **Geçerli diğer belgeler**

Şemalar değişikliğe tabidir. Sadece en güncel sürümleri kullanın.

3 Ürün açıklaması

3.1 Olası montaj şekilleri ve modeller

→ Otomatik kapı motorları, kapı lentosuna baş montajı ile veya kapı kanadına kanat montajı şeklinde monte edilebilir.
→ Otomatik kapı motorları, 1 kanatlı ve 2 kanatlı modellerde mevcuttur.
→ Powerturn F-IS ve Powerturn F-IS/TS modelleri sadece baş montajı şeklinde uygulanabilir.

3.2 Yapı

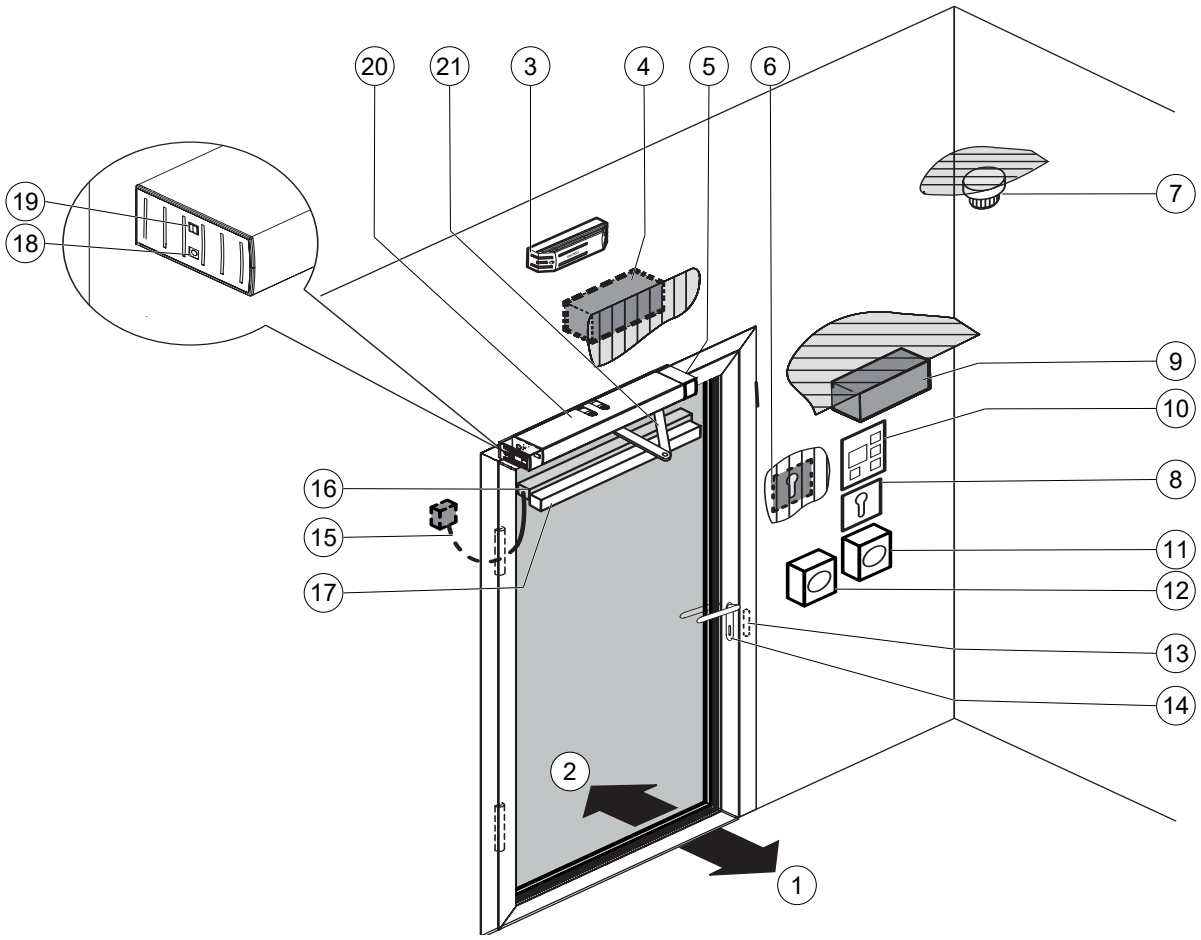

Abb. 1: Örnek: Powerturn kapı tahrik mekanizması, 1 kanatlı, baş montajı

1 Bina içi
2 Bina dışı
3 Duman kontrol paneli
4 Harici tetikleme elemanı (KA)
5 Duman dedektörü
6 Yetkili tetikleme elemanı (KB)
7 Dahili tetikleme elemanı (KI)
8 Program şalterini etkinleştirmek için anahtarlı şalter
9 Dahili tetikleme elemanı (KI)
10 Program şalteri
11 Acil durdurma şalteri
12 Kesme butonu “KAPIYI KAPAT”
13 Elektrikli kapı karşılığı
14 Kapı kilitli kapı kolu
15 Kapı geçiş kablosu
16 Açılma emniyet sensörü (SIO)
17 Kapanma emniyet sensörü (SIS)
18 ST220 servis adaptörü ve Bluetooth adaptörü için soket

19 Çalışma modu göstergeli çalışma modu seçici
20 Kapı tahriki
21 Kol sistemi veya makaralı ray

Şekil sadece şematik çizimdir. Teknik nedenlerden dolayı, burada tüm seçenekler gösterilmemiştir. Kontrol üniteleri kişisel ihtiyaca göre konumlandırılabilir.

3.3 Çalışma Modlarına Genel Bakış

Powerturn'de aşağıdaki çalışma modları ayarlanabilir:
- → OTOMATİK
- → MESAİ BİTİMİ
- → DAİMİ AÇIK
- → GECE
- → KAPALI

Çalışma modu [I]	MPS/MPS-ST [II]	DPS [III]		Açıklamalar
		Tuş	Ekran	
Otomatik			Au	Kapı açılır ve tekrar kapanır. İç ve dış kumanda üniteleri aktiftir.
→ İki kanadın açılması				Her iki tuşa aynı anda basıldığında çalışma modu 1 kanatlı açma ve 2 kanatlı açma arasında geçiş yapar.
→ Bir kanadın açılması				DPS'de 1 kanatlı çalışma modunda ❄ LED'i yanar.
Mesai bitimi			LS	Kapı sadece bir kişi içeriden dışarı çıktığında açılır ve kapanır. Yalnızca iç kumanda üniteleri aktiftir.
Sürekli açık			do	Kapı açık kalır.
Gece			nA	Kapı sadece anahtarlı buton üzerinden kumanda edildiğinde açılır ve kapanır. İç ve dış kontrol elemanları devre dışı durumdadır.
KAPALI	OFF	OFF	oF	Powerturn: Kapı kilidi açılmıştır ve elle hareket ettirilebilir. Powerturn F: Kapı yay gücüyle kapanır; kapı kapatıcılar gibi çalışır.

Çalışma modu [I]	MPS/MPS-ST [II]	DPS [III]		Açıklamalar
		Tuş	Ekran	
				İç ve dış kontrol elemanları devre dışı durumdadır.

[I] Çalışma modu

[II] Mekanik program şalteri

[III] Dijital program şalteri

Tab. 2: **Çalışma Modlarına Genel Bakış**

3.4 Kontrol elemanları

Çalışma modlarını ayarlamak için aşağıdaki kontrol üniteleri kullanılabilir:
- → Kapı tahrik mekanizmasındaki çalışma modu tuşu.
- → Entegre anahtarlı butonlu/anahtarlı butonsuz mekanik program şalteri (MPS).
- → Dijital program şalteri

3.4.1 Çalışma modu göstergesine sahip çalışma modu tuşu

Çalışma modu, kapı tahrik mekanizmasındaki çalışma modu tuşu ile seçilebilir. Çalışma modu göstergesi mevcut çalışma modunun renginde yanar:

Çalışma modu	Çalışma modu göstergesinin (21) rengi
KAPALI	–
Gece	kırmızı
Mesai bitimi	beyaz
Otomatik	yeşil
Sürekli açık	mavi
Kontrol ünitesi henüz tanıtılmadı	sarı (sürekli yanar)
Kontrol ünitesi henüz başlatılmadı	Mevcut çalışma modunun renginde iki kısa yanıp sönme darbesi (1 Hz) ile kesintili yanar
Bir veya birden fazla hata mevcut	Mevcut çalışma modunun renginde hızla yanıp söner (10 Hz)
Çalışma modu tuşu devre dışı	Çalışma modu göstergesi kapalı



KAPALI çalışma modunda, çalışma modu göstergesinde herhangi bir hata mesajı yoktur.

3.4.2 Mekanik program şalteri MPS

Çalışma modu tuşuna ek olarak bağlanabilir.

Mekanik program şalteri MPS:
MPS mekanik program şalterinde sistemin çalışma modu seçilir ve ilgili program gösterilir. Mekanik program şalteri, anahtarlı şalter içermediğinden herkesin erişimine açıktır.

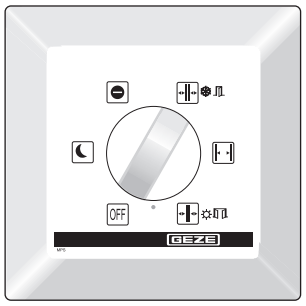

Entegre anahtarlı butona sahip mekanik program şalteri MPS-ST:
MPS-ST mekanik program şalterinde, ürünle birlikte gönderilen anahtar çıkarıldığında çalışma modunun seçimi engellenir.



3.4.3 Dijital program şalteri DPS

Çalışma modu tuşuna ek olarak bağlanabilir.

Dijital ekranın sağ alt köşesinde bir nokta belirdiğinde, bakım zamanı gelmiştir.



Ekranın ortasında bir nokta görüntülendiğinde, şebeke gerilimi açıldıktan sonra kapı tam olarak sıfırlanmamış demektir.
Motor kapıyı açıp kapattığında, başlatma işlemi otomatik olarak gerçekleşir.



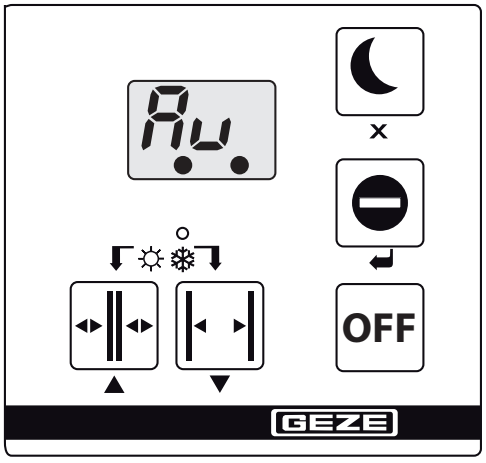

3.5 Normal çalışma modunda kapı işlevleri

Normal çalışma modunda kapı otomatik olarak açılır ve kapatılır.

Powerturn IS/TS kullanıldığında sadece geçiş kanadı otomatik olarak açılır. Sabit kanat manuel olarak açılmalıdır.

Ne gerçekleşir?	Kapı ne yapar?
Bir kumanda elemanı (tuş, şalter veya hareket sensörü) tetiklenir.	Kapı açılır, açık kalma süresinin dolmasını bekler ve tekrar kapanır.
Kapatma emniyet sensörü (SIS), kapı açık durumdayken devreye girer (örn. ışık sensörlü anahtar).	Kapı açık kalır.
Kapatma emniyet sensörü (SIS), kapı kapanırken devreye girer.	Parametre ayarına bağlı olarak kapı derhal tekrar açılır veya durur.
Açma emniyet sensörü (SIO), kapı açılırken devreye girer.	Kapı durur ve kumandanın sonuna kadar (kapı açılır) veya açık kalma süresinin bitimine kadar (kapı kapanır) bu konumda kalır.
Açma emniyet sensörü (SIO), kapı kapalıyken devreye girer.	Kapı kapalı kalır.
Bir kişi açılan kapıya doğru hareket eder ve bir hareket sensörü devreye girer.	Kapı açık kalır.
Bir kişi kapanmakta olan kapıya doğru hareket eder ve bir hareket sensörü devreye girer.	Kapı hemen tekrar açılır.
Kapı açılırken bir engele takılır. Açma emniyet sensörü etkinleştirilmemiş.	Kapı durur, bekler ve tekrar düşük bir güçle açık konuma gitmeyi dener. Ardından kapı tekrar kapanır.
Kapı kapanırken bir engele takılır. Kapatma emniyet sensörü etkinleştirilmemiş.	Kapı derhal tekrar açılır, açık kalma süresinin dolmasını bekler ve düşük bir hızla kapanır. Kapatma emniyet sensörü devre dışı olan bir kapı otomatiği işletimi kullanıldığında motor, ayarlanmış kuvvetle engele karşı baskı uygular.
Acil durdurma butonu	Kapı hemen durur (her çalışma modunda) ve acil durdurma butonunun kilidi kaldırılana kadar bu konumda kalır.
Dijital program şalterinin anahtarlı butonu	Dijital program şalterine bir anahtarlı buton bağlanmışsa, bununla dijital program şalterinin kullanımı kilitlenebilir veya serbest bırakılabilir.
Kumanda ünitesi yetkili (KB) (örn. dış anahtarlı buton)	Kapı bir kez açılır ve açık tutma süresinin dolmasından sonra kapanır. Ayarlanmış çalışma modu korunur.
Telsiz kartlı kumanda ünitesi	Kapı bir kez açılır ve açık tutma süresinin dolmasından sonra kapanır. Ayarlanmış çalışma modu korunur. Basma butona telsiz kanalı 1'de 5 saniyeden fazla basıldığında, kumanda DO (Sürekli Açık) çalışma moduna geçer. Basma butona tekrar 5 saniye boyunca basıldığında, kumanda AU (Otomatik) çalışma moduna geri döner.
Tuş fonksiyonu	Tuş fonksiyonuyla otomasyonlu kapı kumanda edilir. Normal tuş fonksiyonu:

Ne gerçekleşir?	Kapı ne yapar?
	→ Tuş teması kapıyı açar ve kapı açık konumda kalır. → Tuş teması kapıyı kapatır. Tuş fonksiyonu açık tutma süresi ile: → Tuş teması kapıyı açar. → Tuş teması kapıyı kapatır veya kapı açık kalma süresinden sonra kapanmaya başlar.
Çift buton	2 kanatlı motorlarda prametrelenebilir bir basma buton üzerinden çift fonksiyonlu bir basma buton bağlanabilir. Bununla tuşa basılarak isteğe göre 1 kanatlı veya 2 kanatlı açılabilir. Tuşa bir kez basıldığında sadece geçiş kanadı açılır ve açık tutma süresinin sona ermesinden sonra kapanır. Tuşa 1,5 s içinde iki kez basıldığında her iki kanat birden açılır ve açık kalma süresinin sona ermesinden sonra iki kanat birden kapanır.
Acil durum kilidi	Acil durum kilidi kullanıldığında bir anahtarla 1 veya 2 kanatlı sistem derhal kapatılabilir. Kapılar bu esnada emniyet ve engelli sensörü olmadan, ayarlanmış olan güçle kapanır. Yüksek yaralanma tehlikesi vardır.
WC kontrol ünitesi	Tuvaletin dış tarafında bulunan büyük boyutlu butona basıldıktan sonra kapı açılır ve açık kalma süresi sona erdikten sonra kendiliğinden kapanır. WC hücresinde bulunan basma butona basıldıktan sonra sistem mesai bitimi çalışma moduna geçiş yapar, bu sebeple dışta bulunan basma buton artık kapıyı açmaz. Işıklar aynı zamanda tuvaletin dolu olduğunu gösterir. Akım verilmiş olan kapı otomatiği kapının dışarıdan manuel açılmasını önler. “İç” basma butona tekrar basıldığında veya içeriden manuel açıldığında WC fonksiyonu (mesai bitimi çalışma modu) iptal edilir motor tekrar otomatik çalışma moduna geçiş yapar. Dolu göstergeleri ve ışıklar söner.

4 Kullanım

4.1 Parametre değişikliği

Hatalı ayarlanmış parametreler nedeniyle yaralanma tehlikesi.

Motor fonksiyonlarının ayarlanmış olan parametreleri yalnızca bir servis teknisyeni tarafından değiştirilebilir.

4.2 Çalışma modunu çalışma modu tuşundan seçme

Çalışma modu tuşu bir servis teknisyeni tarafından devre dışı bırakılabilir.

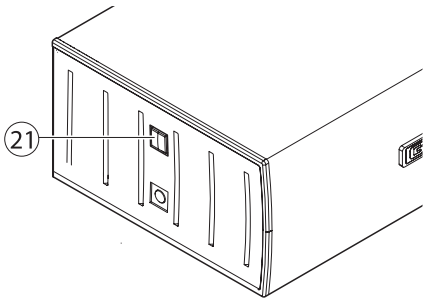

Çalışma modunu değiştirme (tek kanatlı kapılar veya geçiş kanatlarında)

a) Çalışma modu göstergeli çalışma modu tuşuna kısa süreli basın.

⇨ Çalışma modu göstergesi bir sonraki çalışma moduna geçer. Mekanizmanın kendisi, tuşa basıldıktan ancak 1 saniye sonra yeni çalışma moduna geçer.

Çalışma modu sırası (parantez içinde çalışma modu göstergesinin rengi verilmiştir):

... –> KAPALI (–) –> Gece (kırmızı) –> Mesai bitimi (beyaz) –> Otomatik (yeşil) –> Daimi açık (mavi) –> KAPALI (–) –> Gece (kırmızı) –> ...

1 saniyelik gecikme sayesinde, örneğin kapı "Daimi açık" konumundayken açılmadan, çalışma modunu "Otomatik"ten "Gece"ye değiştirmek mümkündür.

Çalışma modunu değiştirme (sabit kanatta)

a) Çalışma modu göstergeli çalışma modu tuşuna kısa süreli basın.

Sabit kanattaki motor çalıştırılır ve kapatılır.

Motor çalışır durumdayken, çalışma modu göstergesi o modun renginde yanar.

Motor kapalıysa, çalışma modu göstergesi yanmaz.

4.3 Çalışma modunun MPS mekanik program şalteri üzerinden seçilmesi

MPS program şalteriyle

a) Döner anahtar (14) istenilen çalışma moduna kadar çevrilir.

⇨ Çalışma modu ayarlanmıştır.

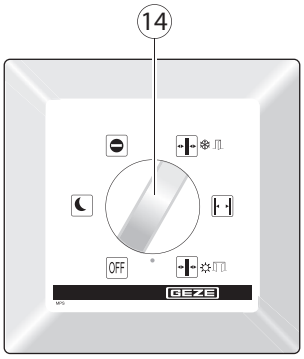

MPS-ST program şalteriyle (anahtarlı şalter)

MPS-ST mekanik program şalteri sadece birlikte gönderilen anahtarla (13) kullanılabilir.

a) Anahtarı (13) MPS-ST mekanik program şalterine takın.

b) Anahtarlı döner anahtar (16) istenilen çalışma moduna getirin.

⇨ Çalışma modu ayarlanmıştır.

a) Anahtarı çıkarın.

⇨ MPS-ST mekanik program şalteri kilitlenmiştir.

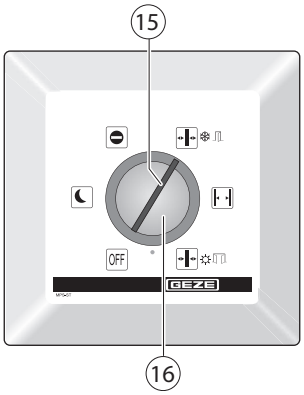

Tab. 3: **Çalışma modunun MPS üzerinden seçilmesi**

4.4 Çalışma modunun DPS dijital program şalteri üzerinden seçilmesi

a) Dijital program şalteri üzerinde istenen çalışma modunu seçin.

⇨ Çalışma modu ayarlanır ve ekranda (25) gösterilir.

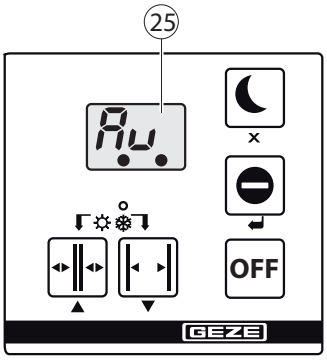

Tab. 4: **Çalışma modunun DPS üzerinden seçilmesi**

Ekrandaki hata mesajları

Sistemde bir hata meydana geldiğinde, bu hata dijital program şalterinde yaklaşık her 10 saniyede bir görüntülenir.

a) Hata mesajının numarası okunmalı, not alınmalı ve servis teknisyeni bilgilendirilmelidir.

5 Güvenlik işlevlerinin test edilmesi

SF1 – Kapanma işlemini izlemek için emniyet sensörü

Tek kanatlı kapılarda:

- → Sensör kapının kapalı konumda olduğunu algılarsa: Kapı kapalı kalır.
- → Sensör, kontrol sensörü olarak ayarlanmışsa ve kapalı konumda algılama yaparsa: Kapı açılır.
- → Sensör açık konumda algılama yaparsa: Kapı açık kalır.
- → Sensör kapanma hareketi sırasında algılama yaparsa: Kapı yönünü tersine çevirerek açık konuma gelir.

İki kanatlı kapılarda:

- → Sensör geçiş kanadını kapanma hareketi sırasında algılama yaparsa ve sabit kanat henüz kapanmamışsa: Sabit kanat da yönünü tersine çevirerek açık konuma gelir. Her iki kanat da açık konumda bekler.
- → Sensör sabit kanadın kapanma hareketi sırasında algılama yaparsa ve geçiş kanadı zaten kapanıyorsa: Geçiş kanadı da yönünü tersine çevirerek açık konuma gelir. Her iki kanat da açık konumda bekler.

NOT! Sensör 4 dakikadan uzun süre boyunca algılama yapmaya devam ederse, "Sürekli kontrol" hatası görüntülenir ve kapı emniyetli bir hızda kapanır. Sensör testi tekrar başarıyla tamamlanana kadar kapı yavaşça kapanmaya devam eder.

SF2 – Açılma işlemini izlemek için emniyet sensörü

Tek kanatlı kapılarda:

- → Sensör kapının kapalı konumda olduğunu algılarsa: Kapı kapalı kalır.
- → Sensör açılma hareketi sırasında algılama yaparsa: Kapı kanadı yavaşlayarak durur ve sabit kalır.

NOT! Çift kanatlı bir kapıda, diğer kapı kanadının da sabit kalıp kalmayacağı ayarlanabilir. Kapı kanadı manuel olarak hareket ettirilebilir.

- → Kumanda sinyali kesildikten 20 saniyeden fazla bir süre boyunca sensör algılama yaparsa: Kapı kapanır.
- → Sensör, kumanda sonrası 20 saniye geçmeden devre dışı kalırsa: Kapı açılmaya devam eder.

NOT! Bir duvar gizleme açısı tanıtılmış veya parametreleştirilmişse, kapı açılırken bu açıya ulaşıldığında sensör kontrol ünitesi tarafından artık değerlendirilmez. Bundan sonraki açılma süreci ise denetimsiz olarak gerçekleşir.

SF3 Kapı kanadını durdurmak için güvenlik kontağı (acil durdurma butonu)

Tek kanatlı kapılarda:

- → Acil durdurma butonu kapı açılırken veya kapanırken basılırsa: mekanizma kapı kanadını tamamen durdurur. Kapı kanadı, kontak devre dışı kalana kadar sabit kalır. Kapı kanadı manuel olarak hareket ettirilebilir.

İki kanatlı kapılarda:

- → Acil durdurma butonu kapı açılırken veya kapanırken basılırsa: mekanizma her iki kapı kanadını da tamamen durdurur. Kontak devre dışı kalana kadar her iki kapı kanadı da sabit kalır. Kapı kanatları manuel olarak hareket ettirilebilir.

SF4 – Kapı kanadı konum ve hızının emniyetli ölçümü

Kendi kendine test kapsamında kontrol edilir. Bkz. Güvenlik işlevlerinin test edilmesi [▶ 19]

SF5 – Statik kuvvetin emniyetli sınırlandırılması

Kendi kendine test kapsamında kontrol edilir. Bkz. Güvenlik işlevlerinin test edilmesi [▶ 19]

SF6 – Dinamik kuvvetin emniyetli sınırlandırılması

Kendi kendine test kapsamında kontrol edilir. Bkz. Güvenlik işlevlerinin test edilmesi [▶ 19]

SF7 – Düşük enerji tüketim modu

Düşük enerji tüketim modu için aşağıdaki koşulların sağlanması gerekir.

Güç kapalı durumdayken:

→ Yayın ana kapatma kenarındaki tutulum gücü ve açma momenti <67 N olarak ayarlanmalıdır.

→ Kapanma süresi aşağıdaki tabloya göre 90°'den 0°'ye kadar ayarlanmalıdır.

a) Akımın geçtiği durumdayken “Fren gücü” parametresi, kapatma zamanına akımsız durumdayken de uyulacak şekilde ayarlanmalıdır.

Güç açık durumdayken:

→ Ana kapatma kenarındaki statik kuvvet <67 N olmalıdır.

a) Açma ve kapama kuvveti “Açma kuvveti” ve “kapama kuvveti” parametreleriyle veya FO ve FC ile 60’a ayarlanmalıdır.

→ Kapı kanadındaki kinetik enerjiyi 1,6 J ile sınırlayın.

a) Kapının açılma ve kapanma süreleri, sırasıyla „Açılma süresi“ (oT) ve „Kapanma süresi“, „Manuel kapanma süresi“ (cT) ve 56 parametreleri kullanılarak tabloya göre ayarlanmalıdır.
b) Açık tutma süreleri (or, oH, OP, HO, oS parametreleri) >5 olarak ayarlanmalıdır.

Kapı ağırlığı [kg]/ Kanat eni [mm]	**60**	**90**	**120**	**150**	**180**	**210**	**240**	**270**	**300**	**330**	**370**	**400**	**430**	**460**	**490**	**520**	**550**	**580**	**600**
800	4	4	5	5	6	6	7	7	7	8	8	8	9	9	9	10	10	10	10
900	4	5	5	6	7	7	7	8	8	9	9	9	10	10	11	11	11	11	11
1000	4	5	6	7	7	8	8	9	9	10	10	10	11	11	12	12	–	–	–
1100	5	6	6	7	8	8	9	9	10	10	11	11	12	–	–	–	–	–	–
1200	5	6	7	8	8	8	10	10	11	11	12	–	–	–	–	–	–	–	–
1300	6	7	8	8	9	10	11	11	12	–	–	–	–	–	–	–	–	–	–
1400	6	7	8	9	10	11	11	12	–	–	–	–	–	–	–	–	–	–	–
1500	6	8	9	10	11	11	12	–	–	–	–	–	–	–	–	–	–	–	–
1600	7	8	9	10	11	12	–	–	–	–	–	–	–	–	–	–	–	–	–

Örnek:

Kanat ağırlığı 90 kg; kanat eni 1000 mm

→ Açılma süresi 5 saniyeye ayarlanmalıdır.

→ Kapanma süresi 5 saniyeye ayarlanmalıdır.

SF8-Emniyetli Hız

Kendi kendine test kapsamında kontrol edilir. Bkz. Güvenlik işlevlerinin test edilmesi [▶ 19]

SF9 – Şebeke arızası ve yangın alarmı durumunda emniyetli davranış

Kendi Kendine Test

Aşağıdaki durumlarda uygulanır:
- → Çalışma modu değişimi
- → Tüm hatalar silindiğinde
- → 24 saat sonra
- → Tahrik çalıştırıldıktan sonra
- → Tahrik tanıtıldıktan (eğitim sürüşü) sonra
- → Her 20 saniyede bir

Aşağıdaki durumlarda uygulanmaz:
- → Gece moduna geçiş
- → Çalışma modu "Daimi açık" olarak değiştirildiğinde
- → Çalışma modu kapalı olarak değiştirildiğinde
- → Tahrik henüz başlatılmadıysa

Kapı kapanma pozisyonunda değilse.
- → Çalışma modu "Daimi açık"tan başka bir moda (X) geçiş aşamasındaysa

Tahrik sistemi çalışır durumdaysa, otomatik test zamanlayıcısı sıfırlanır.
- → Zamanlayıcı 20 saniyeye ayarlanmıştır.

6 Sorun giderme

Sorun	Neden	Çözüm
Kapı çok yavaş açılıyor ve kapanıyor	Kapı yolunda engel var	→ Engel ortadan kaldırılmalı ve kapı kanadının kolay hareketliliği kontrol edilmelidir → Kapı bir kez tamamen kapatılmalıdır; kapı engelden sonra emniyetli bir hızla tam bir kapanma işlemi tamamlanana kadar hareket eder
	Kapatma emniyet sensörü (SIS) kirli	→ Kapatma emniyet sensörü temizlenmelidir → Kapı bir kez tamamen kapatılmalıdır; kapı engelden sonra emniyetli bir hızla tam bir kapanma işlemi tamamlanana kadar hareket eder
	Kapatma emniyet sensörünün (SIS) ayarı değişmiş veya arızalı	→ Servis teknisyeni bilgilendirilmelidir
Kapı sürekli açılıyor ve kapanıyor	Kapı yolunda engel var	→ Engel ortadan kaldırılmalıdır
	İrradyasyon veya yansımalar mevcut (örn. yansıtıcı zemin, damlayan yağmur).	→ Hareket sensörlerinin algılama alanı kontrol edilmelidir
	Ayarı bozuk hareket sensörü	→ Hareket sensörlerinin algılama alanı kontrol edilmelidir
Kapı sadece bir aralık kadar açılıyor	Kapı yolunda engel var	→ Engel ortadan kaldırılmalı ve kapı kanadının kolay hareketliliği kontrol edilmelidir
Kapı açılmıyor	Kapı yolunda engel var	→ Engel ortadan kaldırılmalı ve kapı kanadının kolay hareketliliği kontrol edilmelidir
	Hareket sensörünün (dış) ayarı değişmiş veya arızalı	→ Hareket sensörü kontrol edilmeli, gerekirse servis teknisyeni bilgilendirilmelidir
	Acil durdurma devrede	→ Acil durdurmanın kilidi açılmalıdır
	Çalışma modu GECE konumunda	→ Diğer çalışma modu seçilmelidir
	Çalışma modu MESAİ BİTİMİ konumunda	→ OTOMATİK çalışma modunu seçin

Sorun	Neden	Çözüm
	Kapı mekanik olarak kilitli	→ Kapının kilidi açılmalıdır
	Kapı otomatiği serbest bırakmıyor	→ Servis teknisyeni bilgilendirilmelidir
	Yangın alarmı aktif (sadece Powerturn F)	→ Sıfırlama yapılmalı (motorun yapılandırmasına bağlı olarak sıfırlama butonuna basılarak, çalışma modunun değiştirilmesiyle).
	Motor arızalı	→ Servis teknisyeni bilgilendirilmelidir
Kapı kapanmıyor (Emniyet sensörü tarafından 4 dakika boyunca sürekli sinyal gönderildikten sonra, Powerturn/Powerturn F düşük enerji modunda kapıyı kendiliğinden kapatır)	Kapatma emniyet sensörü (SIS) kirli	→ Kapatma emniyet sensörü (SIS) temizlenmelidir
	Kapatma emniyet sensörünün (SIS) ayarı değişmiş veya arızalı	→ Servis teknisyeni bilgilendirilmelidir
	Kapı yolunda engel var	→ Engel ortadan kaldırılmalı ve kapı kanadının kolay hareketliliği kontrol edilmelidir
	Hareket sensörü kesintisiz şekilde kumanda ediyor	→ Hareket sensörünü kontrol edin, gerekirse servis teknisyenini çağırın
	Çalışma modu DAİMİ AÇIK konumunda	→ Diğer çalışma modu seçilmelidir
	Darbe akımı basma buton fonksiyonu kumanda ediyor	→ Basma butona tekrar basarak kumanda işlemi durdurulmalıdır
Dijital program şalteri kullanılamıyor	Dijital program şalteri kilitli	→ Serbest bırakmak için anahtarlı butona basılmalıdır
	Dijital program şalteri arızalı	→ Servis teknisyeni bilgilendirilmelidir
Dijital program şalteri 88 gösteriyor	Dijital program şalterinin kontrol ünitesine olan bağlantısı arızalı	→ Servis teknisyeni bilgilendirilmelidir
	Dijital program şalteri veya kontrol ünitesi arızalı	→ Servis teknisyeni bilgilendirilmelidir
Ekran program şalteri kapalı	Şebeke arızası	→ Şebeke sigortası kontrol edilmelidir
	Dijital program şalterinin kontrol ünitesine olan bağlantısı arızalı	→ Servis teknisyeni bilgilendirilmelidir
	Dijital program şalteri veya kontrol ünitesi arızalı	→ Servis teknisyeni bilgilendirilmelidir
Dijital program şalterinin ekranında hata mesajları gösteriliyor	Sistemde hata var	→ Hata mesajları not edilmelidir. Birbiri ardına 10 farklı hata mesajı

Sorun	Neden	Çözüm
		görüntülenir. Görüntü yaklaşık her 10 saniyede bir değişiyor. → Servis teknisyeni bilgilendirilmelidir

7 Temizlik ve bakım

İşletmeci, sistemin kusursuz bir şekilde çalışmasını sağlamalıdır. Sorunsuz bir çalışma sağlamak için kapı sistemi düzenli olarak temizlenmeli ve bakımı yapılmalıdır.

7.1 Temizlik



Temizlik sırasında, emniyeti sağlanmamış sıkışma, çarpma, kesme ve çekme noktaları nedeniyle yaralanma riski vardır!

a) Çalışma modunu Kapalı olarak ayarlayın.

b) Kapı kanatları temizlik çalışmalarından önce istem dışı hareketlere karşı emniyete alınmalıdır.

Temizlik işleri işletmeci tarafından yapılabilir.

Ne temizlenecek?	Nasıl temizlenecek?
Kapatma/Açma emniyet sensörü (SIS/SIO) (örn. ışık sensörlü anahtar)	→ Nemli bir bezle silin.
Cam yüzeyler	→ Soğuk sirkeli suyla silin ve kurulayın.
Paslanmaz yüzeyler	→ Yumuşak bir bezle silin.
Boyalı yüzeyler	→ Su ve sabunla silin.
Eloksal kaplama yüzeyler	→ Alkali içermeyen arap sabunuyla temizleyin (pH-değeri 5,5 ...7)
Dijital program şalteri Tuşlu program şalteri Mekanik program şalteri	→ Nemli bezle silin, temizlik maddesi kullanmayın.

7.2 Bakım

Sistemin sorunsuz çalışmasından işletmeci sorumludur. Sistemin sorunsuz çalışması için, düzenli aralıklarla bir servis teknisyeni tarafından bakımı yapılmalıdır.

Bakım, yılda en az bir kez veya dijital program şalterindeki bakım uyarısına göre yapılmalıdır.

Montaj, bakım ve onarım işlerini GEZE tarafından yetkilendirilmiş uzmanlara yaptırın.

Dijital ekranın sağ alt köşesinde bir nokta belirdiğinde, bakım zamanı gelmiştir.



a) Servis teknisyeni bilgilendirilmelidir.

Bakım göstergesi belirtilen takvim süresinden ve açma döngüsü sayısından sonra – hangisi önce gelirse – yanar:

Ürün	Aralık	Bakım çalışmaları
Powerturn (F)	500.000 döngü veya 1 Yıl	bkz. Numaralı liste

Tab. 5: Bakım aralığı

7.3 Uzman personel tarafından kontrol

"Kapılara ve garaj kapılarına yönelik yönetmelik" (ASR A1.7 ve GUV 16.10) Bölüm 6 uyarınca, güçle açılır kapılar ilk işletime alınmadan önce ve yılda en az bir kez bir uzman tarafından emniyetli durum açısından kontrol edilmeli ve bu durum belgelenmelidir.

8 Teknik özellikler

Şebeke gerilimi	230 V AC –%15, +%10
Besleme gerilimi frekansı	50/60 Hz
Nominal güç	200 W
Koruma sınıfı	I
Şebeke bağlantısı	Sabit bağlantı (kurulum hattı veya kablo geçiş koruması)
Birincil sigorta	–
İkincil sigorta	10 A gecikmeli, 5×20 mm
İkincil gerilim (Trafo)	33 VAC (46 VDC)
Harici bileşenler için kumanda gerilimi	24 VDC % ±10
24 V kumanda gerilimi çıkış akımı	1200 mA sürekli 1800 mA kısa süreli (2 sn, ED % 30)
Sigorta 24 V	2,5 A; geri döndürülebilir
Sıcaklık aralığı	–15…+50 °C
Koruma sınıfı	IP30
Emisyon ses basıncı seviyesi	< 70dB (A)
Açılma zamanı	3…25 saniye
Kapanma süresi	5…25 saniye

Sözlük

Acil-durdurma butonu

Tehlike durumunda kapı tahrik mekanizmasının anında durdurulmasını sağlayan otomatik kilitlemeli anahtardır. Kapı tahrik mekanizması, kullanıcı tarafından acil durdurma anahtarının kilidi tekrar açılana ve böylece acil durdurma durumu sonlandırılana kadar bu konumda kalır.

Açma emniyet sensörü (SIO)

Kapının açılma yönünde pivot alanını emniyete almak için kullanılan varlık detektörü (örn. aktif kızılötesi ışık butonu). Sensör genelde kapının menteşe tarafındaki kapı kanadında bulunmaktadır.

Darbe akım fonksiyonlu kumanda ünitesi

Kapının açılması ve kapatılması için basma buton. Kumanda işlevi sadece OTOMATİK ve MESAİ BİTİMİ çalışma modlarında aktiftir. Kapı butona ilk basıldığında otomatik olarak açılır ve butona ikinci kez basıldığında otomatik olarak tekrar kapanır. Bu işlev, devreye alma sırasında dijital program şalteri, ST 220 veya GEZEconnects yardımıyla parametre ayarı etkinleştirilebilir. Kumanda ünitesi “darbe akımı” ile kontrol ünitesine bağlandıysa kumanda edildiğinde, sabit kanat kumandası kapalı olsa bile her iki kapı kanadı da açılır.

Dış kumanda ünitesi (KA)

Motorun kumanda edilmesi için basma buton, anahtar veya hareket sensörü. Kumanda ünitesi, kapı tarafından kapatılan mekanın dışında bulunmaktadır. Kumanda fonksiyonu "OTOMATİK” çalışma modunda. "MESAİ BİTİMİ" ve "GECE/KAPALI" çalışma modlarında etkindir.

Düşük enerji tüketimli çalışma

GEZE Powerturn, düşük enerji tüketimli çalışma motoru olarak kullanılabilir. Düşük enerji modunda, kapının açılıp kapanması sırasında uygulanan kuvvet 67 N değerine düşürülür. Aynı şekilde azaltılmış olan açılma ve kapanma süresi, hareket eden kanatta çarpma nedeniyle yaralanma tehlikesini azaltır. Kapıdan özel korumaya muhtaç insanların geçmesi durumunda, temas riskini tamamen ortadan kaldırmak için özel önlemler alınmalıdır (örn. emniyet sensörleri kullanma).

Elektrikli sıralı kapanma mekanizması

Normal çalışma modunda iki kanatlı kapı motorlarında kapı kanatlarının kapanma sıralaması, motorların kumanda edilmesiyle ayarlanır. Bu işlemde önce sabit kanat kapatılır. Geçiş kanadı, sabit kanat kapanma konumuna ulaşana kadar açık konumda kalır, geçiş kanadı ancak bundan sonra kapanmaya başlar.

Entegre Sıralı Kapatma Mekanizması (-IS)

Şebeke arızası durumunda, Powerturn F-IS ve Powerturn F-IS/TS donanımlı iki kanatlı kapı sistemlerinde kapanma sıralaması mekanik olarak kontrol edilir. Kapı kanatları mekanizmaların enerji depoları üzerinden kapatılır, geçiş kanadı bu sırada entegre mekanik kapatma sıralama sistemi tarafından açık tutulur. Sabit kanat kapanış konumuna geldiği zaman, entegre kapanış sırası düzenleme işleminin mekanizması üzerinden geçiş kanadını serbest bırakır, böylece kendisi de tamamıyla kapanabilir

Geçiş kanadı

İki kanatlı bir kapının ana kanadı. Geçiş kanadı kapıdan geçişte ilk kapı kanadı olarak açılmalı ve son kapı kanadı olarak kapanmalıdır.

İç kumanda ünitesi (KI)

Motorun kumanda edilmesi için basma buton, anahtar veya hareket sensörü. Kumanda ünitesi, kapı tarafından kapatılan mekanın içinde bulunmaktadır. OTOMATİK ve MESAİ BİTİMİ çalışma modundaki kumanda fonksiyonu. GECE/KAPALI çalışma modunda kumanda ünitesi işlevsizdir.

Kapatma emniyet sensörü (SIS)

Kapının kapanma yönünde pivot alanını emniyete almak için kullanılan varlık detektörü (örn. aktif kızılötesi ışık butonu). Sensör genelde kapının menteşesiz tarafındaki kapı kanadında bulunmaktadır.

Kapı kapatıcı modu

Otomatik modda (normal çalışma modu) döner kapı otomatiği bir kapı kapatıcı gibi davranabilir. Bu, tork ayarlı olarak kapandığı anlamına gelir. Bu kapatma torku ayarlanabilir ve geçiş durumuna göre uyarlanabilir.

Kilit geri bildirimi

Kilit geri bildirimi, kapı mekanik olarak kilitlendiğinde, kapı kilidi kilit pimi tarafından tetiklenen kilit diline entegre edilmiş bir elektrik bağlantısıdır. Bu, kumandaya kapının mekanik olarak kilitlendiğini ve kapı tahrik mekanizması tarafından açılamayacağını bildirir. Kontrol ünitesi bu durumda tüm kumanda ünitelerinin kumandalarını göz ardı eder.

Kumanda ünitesi Yetkili (KB)

Yetkili kişiler tarafından kapı tahrik mekanizmasının kumandası için erişim kontrolü (örn. anahtarlı buton veya kart okuma cihazı). Bu kumanda işlevi OTOMATİK, MESAİ BİTİMİ ve GECE/KAPALI çalışma modunda etkindir.

Menteşe tarafı

Kapı kanadının takılmış olduğu, menteşelerin bulunduğu kapı tarafı. Genelde kapının açılma yönünde bulunan tarafı.

Menteşesiz tarafı

Menteşe tarafının karşısında bulunan kapı tarafı. Genelde kapının kapatma yönünde bulunan tarafı.

Push & Go

Kapı, OTOMATİK çalışma modunda Push & Go fonksiyonu etkinken manuel olarak kapanma konumundan ittirilerek çıkarılırsa, belirli, ayarlanabilir bir açılma açısı aşıldığında kapı otomatik olarak açılır.

Sabit kanat

İki kanatlı bir kapının yan kanadı. Sabit kanat, kapıdan geçilirken ancak geçiş kanadı kapanma konumundan çıktıktan sonra açılmalı ve kapanırken ilk kapı kanadı olarak kapanmalıdır.

Servo çalışma modu

Servo modu kullanıldığında, döner kapı motoru manuel geçişi bir torkla destekler. Bu destek için destek torku ve desteğin süresi ayarlanabilir.

Sıfırlama

Şebeke geriliminin devreye alınmasından veya bir yangın alarmının sonlandırılmasından sonra motorun tekrar devreye alınması için kullanılan tuştur. Tuşa basarak motora entegre olan otomatik durdurma kumandası etkinleştirilir, böylece motor açılır.

Yük akımlı kapı otomatiği

Alternatif akım veya doğru akım ile çalışan kapı otomatiği modelidir. Mekanizmaya kumanda edilirken kapı kapanma pozisyonunda bulunuyorsa elektrikli kilit karşılığı, mekanizmanın kumandası tarafından devreye alınır. Kapı otomatiği, kapı kapanma pozisyonundan çıkana kadar devrede kalır.

Yüksüz çalışma akımlı kapı otomatiği

Doğru akım kapı açıcı olarak tasarlanmıştır. Kapı kapanma pozisyonunda bulunuyorsa, motor kumanda edildiğinde kapı otomatiği kapatılır. Kapı otomatiği, kapı kapanma pozisyonundan çıkana kadar kapalı kalır.

GEZE GmbH
Reinhold-Vöster-Straße 21-29
71229 Leonberg
Germany

Fon: +49 7152 203 0
Fax: +49 7152 203 310
Mail: info@geze.com

www.geze.com

TR · Änderung vorbehalten