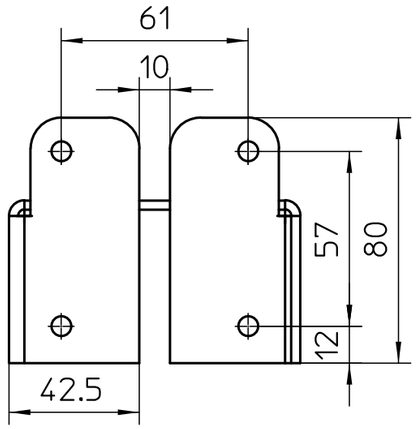

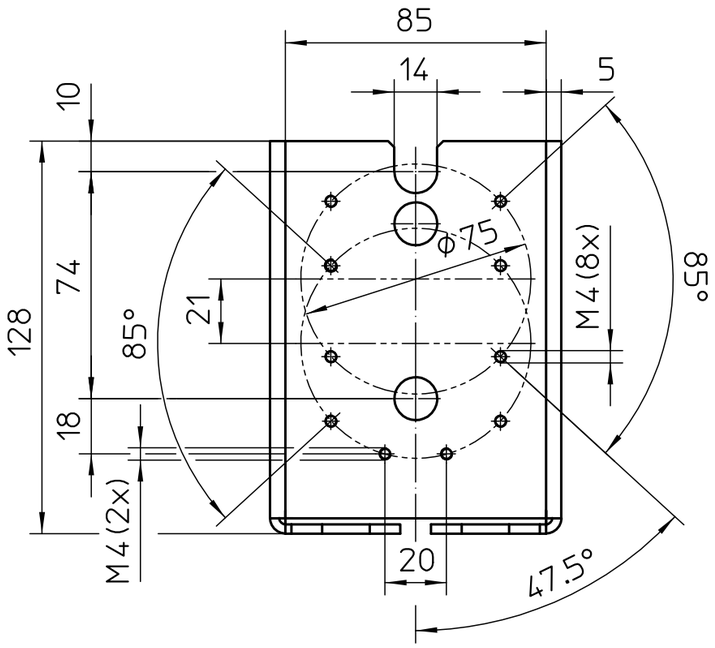

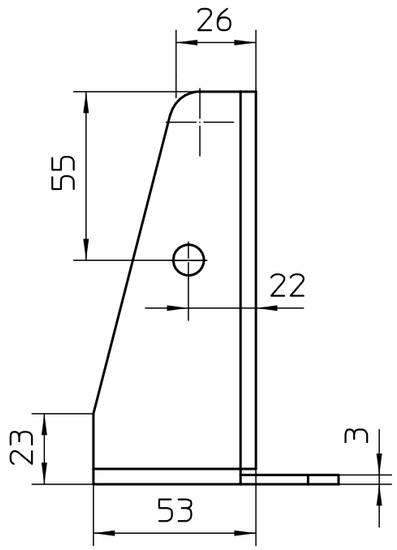

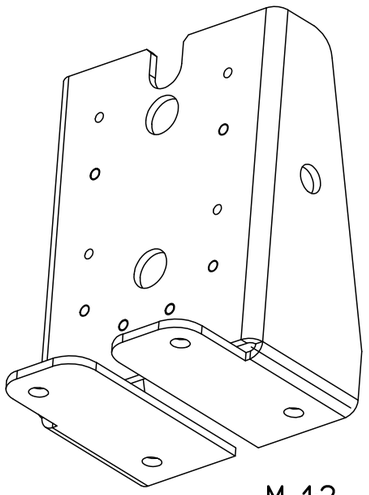

M 1:2

GEZE Mat.-Nr.	155574

EMPB	00	04.12.13	tbt7	*
	Dok.version doc.version	Datum date	Name name	Mitteilungs-Nr. Doc. change no.

EMPB = Erstmusterprüfbericht /First sample test report

GEZE GmbH
P.O. Box 13 63
71226 Leonberg
Germany

vertraulich / confidential

Benennung / designation
SOCKEL FÜR HAFTMAGNET AUFPUTZ
FLOOR BRACKET FOR SURFACE MOUNTED DOOR MAGNET

	Datum / date	Name / name
erstellt / drawn	04.12.13	tbt7
gepr. / checked		

Ersatz für: subst. for:
Ersetzt durch: subst. with:

Blatt / von sheet / of 1 / 1
Maßstab scale 1:1
Sprache / language D
Material-Nr. ID-no.
Zeichnungs-Nr. / document-no. 21202-0-11

Diese Zeichnung entspricht dem Entwicklungsstand des Zeichnungsdatums bzw. der letzten Änderungseintragung. Aus der Benützung der Zeichnung können keine Ansprüche, gleich welcher Art, einschließlich Schadenersatzansprüche, abgeleitet und gegen GEZE geltend gemacht werden. Die Zeichnung bleibt unser Eigentum und ist Dritten nur für die Vertragsdauer zur Benutzung überlassen. Sämtliche sich aus der Zeichnung ergebenden Ansprüche stehen ausschließlich GEZE zu. Ohne vorherige Zustimmung von GEZE darf diese Zeichnung weder vervielfältig noch Dritten zugänglich gemacht werden.
This drawing shows the actual state of product development at the date of the drawing or the revision date. No claims or damages in any form can bei made against GEZE as a result of the interpretation of this drawing. This drawing remains the property of GEZE and ist made available to third paries only for the duration of contractural obligations. All rights connected with this drawing remain in possession of GEZE. This drawing may not bei copied of handed over to third parties without the express consent of GEZE.