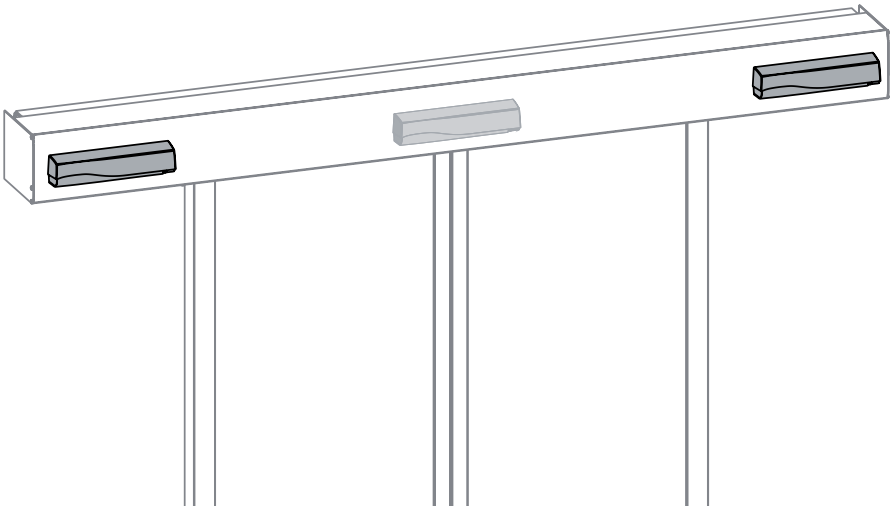

GC 339+

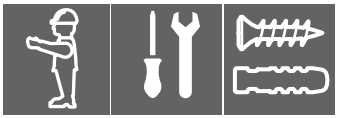

222717
2026-04_01

Cihaz sürümü 0604'ten itibaren orijinal kullanım kılavuzu

İçindekiler

Semboller ve çizimler 4
Kısaltmalar 4
Ürün sorumluluğu 4
1 Güvenlik 5

1.1 Amacına uygun kullanım 5
1.2 Güvenlik uyarıları 5
1.3 Emniyet bilinciyle çalışmak 6
1.4 Çevre bilinciyle çalışmak 6
2 Açıklama 7
2.1 Teslimat kapsamı 9
3 Montaj öncesi çalışmalar 9
3.1 Motorun montajı 9
3.2 Emniyet sensörleri 10
4 Montaj 11
4.1 Aksesuar gerektirmeyen montaj 11
4.2 Tavan montaj kiti ile montaj 12
4.3 Montaj köşebenti ile montaj 14
4.4 Koruma kapağı ile montaj 15
4.5 Kablo bağlantısı 16
5 Yenileme 17
6 Kullanıma alma 18

6.1 Emniyet alanı 18
6.2 Ayarlar 20
6.3 Öğretme işlemi 20
7 Yapılandırma seçenekleri 20
7.1 LCD menüsünün kullanımı 20
7.1.1 Normal çalışma sırasında ekran görüntüsü 20
7.1.2 Menüde Gezinme 20
7.1.3 Posta kodunu değiştirme 21
7.1.4 Değerleri değiştirin ve kaydedin 21
7.1.5 Uzaktan kumanda ile değer kontrolü 21
8 Ayarlar 21
8.1 Ön ayarlar 21
9 Son montaj adımları 25

10 Diğer kurulum durumları 26
10.1 Tek kanatlı montaj ve ayrı kumanda sistemi 26
10.2 Lento montajı 28
11 Bakım 28
12 Hata Mesajları ve Sorun Giderme 29
13 Teknik özellikler 31
14 Aksesuar / Yedek parçalar 32

Semboller ve çizimler

Uyarılar

Bu kılavuzda, sizi maddi hasarlara ve kişisel yaralanmalara karşı korumak için uyarı işaretleri kullanılmıştır.

- ▶ Bu uyarı işaretlerini mutlaka okuyun ve dikkate alın.
- ▶ Uyarı sembolü ve uyarı kelimesi ile işaretlenmiş olan tüm önlemlere uyun.

Sembol açıklamaları

Bu kılavuzda, ayar ve yapılandırma işlemleri sırasında aşağıdaki semboller kullanılmaktadır:

Sembol	Açıklama
	Basma butonuna basın
	Basma butonuna 2 kez basın
	Basma butonunu çevirin
	Butonu basılı tutun ve çevirin

Kısaltmalar

FR	Acil çıkış ve kurtarma yolları
IR	Kızılötesi
AIR	Aktif Kızılötesi
RAD	Radar
LCD	Sıvı Kristal Ekran
HSK/NSK	Ana kapatma kenarı / Yan kapatma kenarı

Ürün sorumluluğu

Ürün sorumluluğunda belirlenmiş olan üreticinin ürünleri için sorumluluğu uyarınca bu broşürde yer alan bilgiler (ürün bilgileri ve amacına uygun kullanım, amaç dışı kullanım, ürün performansı, ürün bakımı, bilgilendirme ve talimat yükümlülükleri) dikkate alınmalıdır. Dikkate alınmaması üreticiyi sorumluluktan muaf tutar.

1 Güvenlik

1.1 Amacına uygun kullanım

GC 339+ emniyet sensörü, sadece GEZE mekanizmalarına sahip otomatik kayar kapılar ve eğrisel kayar kapıların emniyetini sağlamak amacıyla kullanılabilir. Minimum nesne boyutu, DIN 18650 veya EN 16005 standardına göre dikey ve yatay konumdaki CA referans gövdesine karşılık gelir. Bu sensör sayesinde, otomatik kayar kapılar darbelere ve insan vücudunun sıkışmasına karşı emniyete alınabilir.

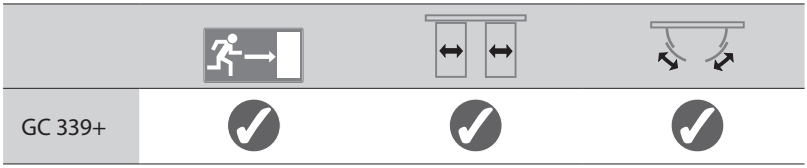

1.2 Güvenlik uyarıları

- Öngörülen montaj, bakım ve onarım çalışmaları GEZE tarafından yetkilendirilmiş kişiler tarafından yapılmalıdır. Yetkisiz kişiler tarafından yapılan her türlü onarım girişimi, fabrika garantisini geçersiz kılar.
- Cihaz, sadece emniyetli elektriksel izolasyona sahip düşük gerilim (SELV) altında çalıştırılmalıdır.
- Güvenlik teknolojisi kontrolleri için ülkeye özel yasa ve düzenlemeler dikkate alınmalıdır.
- Kapı mekanizması kapağının doğru şekilde takıldığından ve topraklandığından emin olun.
- Sistemde izinsiz yapılan değişiklikler sonucu hasarlar olması durumunda GEZE hiçbir sorumluluk üstlenmez, acil çıkış ve kurtarma yollarında kullanım için verilmiş olan onay beyanı geçerliliğini kaybeder.
- Yabancı ürünlerle kombine edilmesi durumunda GEZE hiçbir sorumluluk üstlenmez.
- Bakım ve onarım çalışmaları için sadece GEZE orijinal parçaları kullanılmalıdır.
- En yeni genel bilgiler, standartlar ve ülkeye özgü kurallar dikkate alınmalıdır, özellikle:
  - ASR A1.7 “Normal ve büyük kapılar“
  - DIN 18650 "Kilitler ve ekleme parçaları – Otomatik kapı sistemleri“
  - DIN EN 16005 “Güçle açılır kapılar - Kullanım güvenliği; Gereksinimler ve test yöntemleri”
  - Kaza önleme yönetmelikleri, özellikle BGV A1 “Genel Hükümler” ve BGV A2 “Elektrik Tesisatı ve Ekipmanları”.
- Kapı güvenliğine ilişkin ulusal ve uluslararası yönetmelik ve standartlara uygun olarak risk değerlendirmesinin yapılması ile sensör ve kapı sisteminin kurulumu, kapı üreticisinin sorumluluk alanına girer.

- Üretici, sensörün hatalı kurulumu veya ayarları konusunda sorumluluk üstlenemez.
- Kurulum alanından ayrılmadan önce sensörün düzgün çalıştığını kontrol edin.
- Cihazın bu kılavuzda açıklananlar dışındaki uygulamaları izin verilen kullanım amacına uygun değildir ve üretici tarafından garanti edilemez.

1.3 Emniyet bilinciyle çalışmak

- Çalışma alanını, yetkisiz girişlere karşı emniyete alın.
- Uzun sistem elemanlarının pivot alanlarını dikkate alın.
- Mekanizma kapağını/motor kaplamalarını düşmeye karşı emniyete alın.
- Cam kanatlara güvenlik etiketleri yapıştırın.
- Motorun açık olması durumunda yaralanma tehlikesi. Dönen parçalar nedeniyle saçlar, elbise parçaları, kablo vs. içeri çekilebilir.
- Emniyete alınmamış ezme, darbe, kesme ve içeri çekme noktaları nedeniyle yaralanma tehlikesi.
- Cam kırılması nedeniyle yaralanma tehlikesi.
- Motorda bulunan keskin kenarlar nedeniyle yaralanma tehlikesi.
- Montaj sırasında serbestçe hareket eden parçalar nedeniyle yaralanma tehlikesi.

1.4 Çevre bilinciyle çalışmak

- Kapı sistemini bertaraf işleminde farklı malzemeler birbirinden ayrılmalı ve geri dönüşüme yönlendirilmelidir.

2 Açıklama

GC 339+ emniyet sensörü, emniyet sağlama amaçlı bir kızılötesi alanına sahiptir.
Birden fazla sensör sisteminin tehlikeli sonuçlar doğuracak şekilde karşılıklı bir etkileşime girmesi mümkün değildir. Yan yana monte edilmiş dedektörlerin kızılötesi ölçüm alanları birbiriyle örtüşüyorsa, karşılıklı etkileşim nedeniyle istenmeyen durma sinyalleri ortaya çıkabilir. Farklı frekans ayarları sayesinde bu etki en aza indirgenir.

Seçenekler	GC 339+
Siyah	203858
RAL'a göre	203859

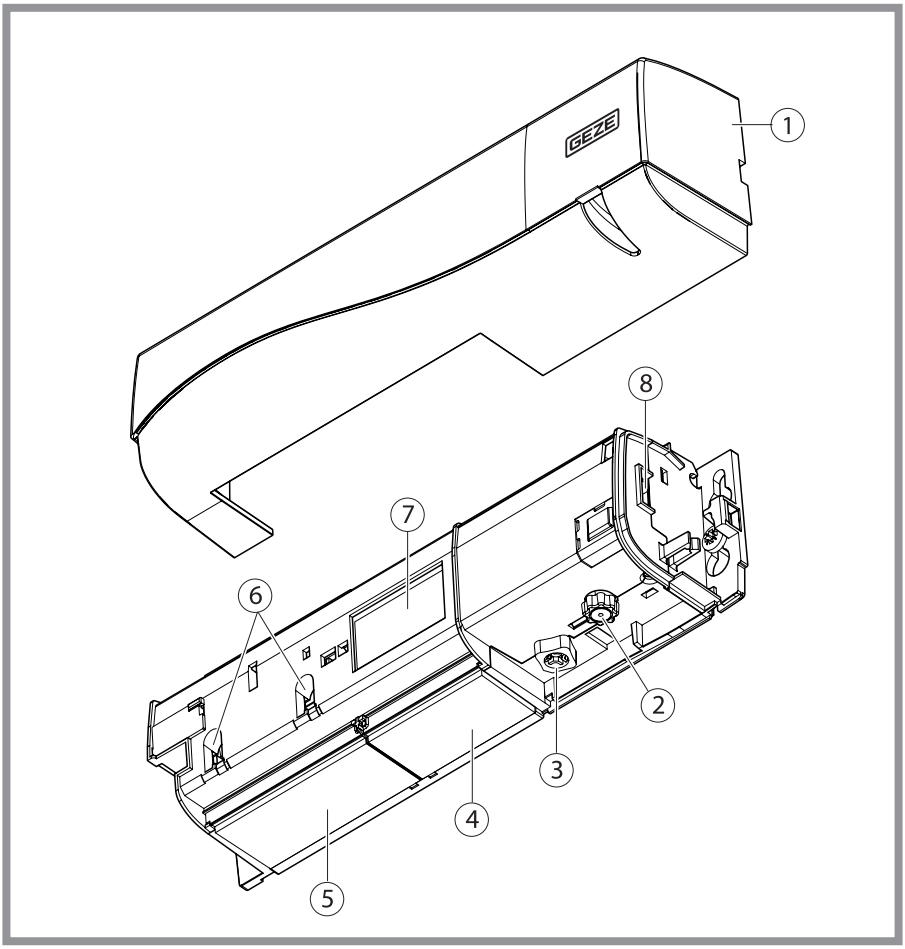

1	Kapak	5	AIR Lens (Alıcı)
2	Ayar düğmesi (gri)	6	AIR perdesinin genişlik ayarı
3	AIR perdesinin açı ayarı düğmesi (kırmızı)	7	LCD
4	AIR Lens (Verici)	8	Ana konnektör

2.1 Teslimat kapsamı

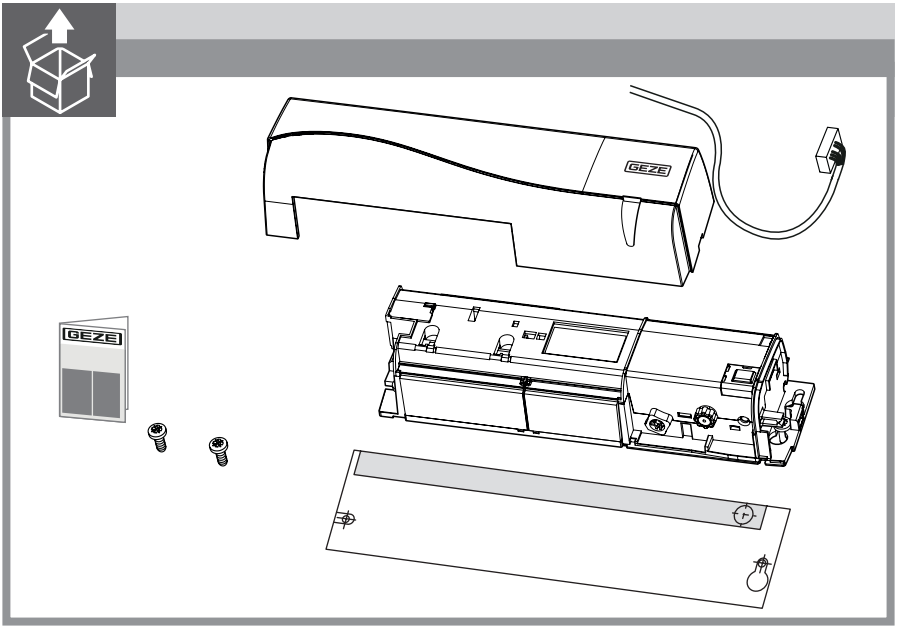

3 Montaj öncesi çalışmalar

3.1 Motorun montajı

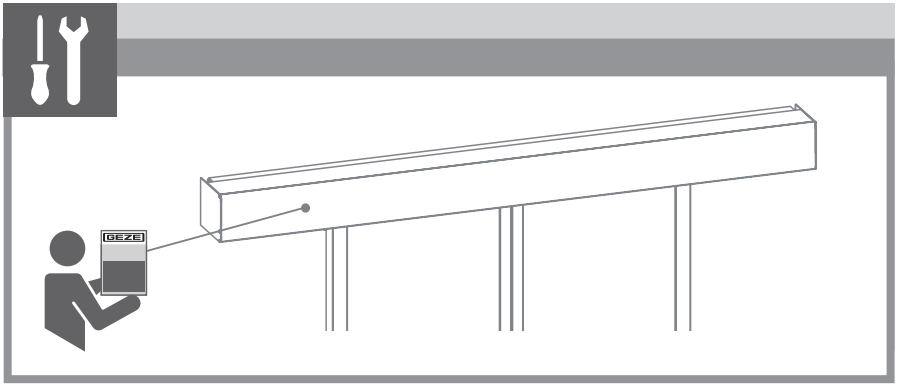

- ▶ Kapı mekanizması kapağının doğru şekilde takıldığından ve topraklandığından emin olun.

3.2 Emniyet sensörleri

Otomatik kayar kapılarda, her geçiş yönü için birer adet kombine dedektör monte edilir. Daha geniş açılım menzillerinde, duruma göre GC 339+ emniyet sensörü sistemi de gerekli olabilir.

Acil çıkış ve kurtarma yollarında:
- Gerekirse koruyucu kanat kullanın. Standartlara uyun.

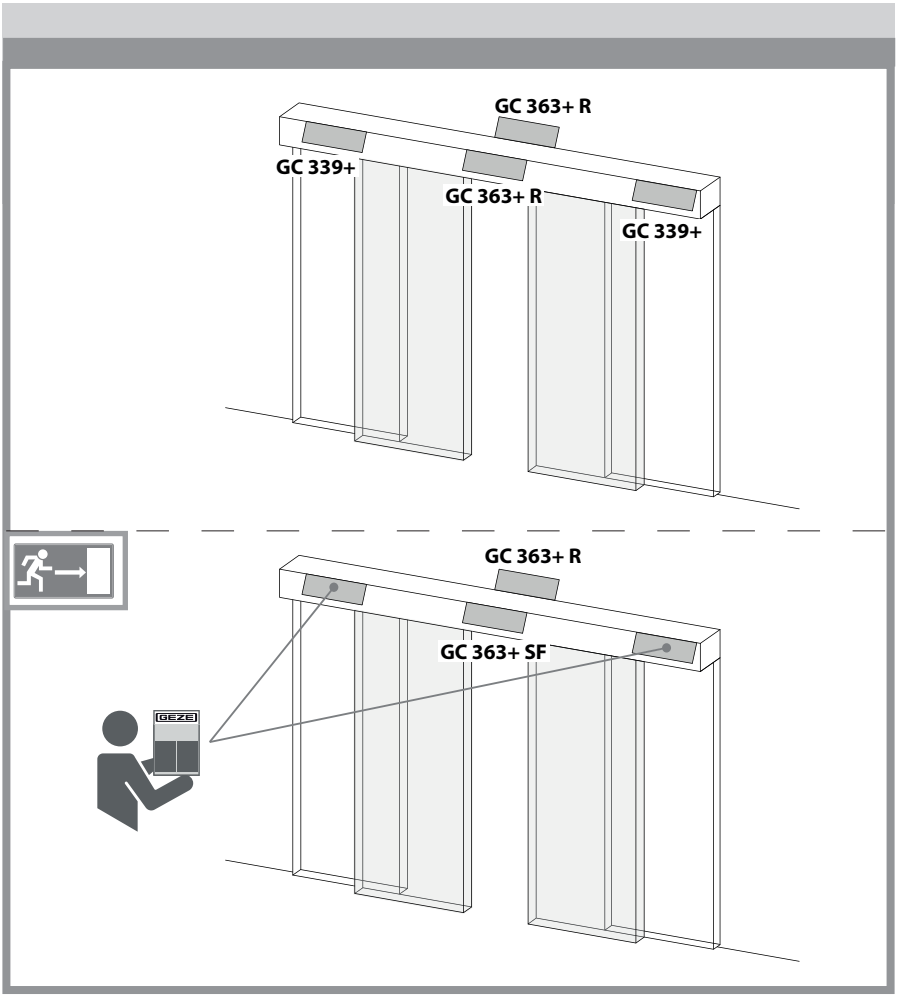

4 Montaj

4.1 Aksesuar gerektirmeyen montaj

- Aşırı titreşimlerden kaçının.
- Sensörün üzerini kapatmayın.
- Floresan lambaların yakınında kullanmaktan kaçının.
- Hareket halindeki nesnelere yaklaşmaktan kaçının.
- Kızılötesi dalga boyu aralığında yüksek yansıtma özelliğine sahip nesnelerden kaçının.
- Işık armatürleri, uyarı levhaları veya sıcak hava perdelerinden en az 150 mm mesafe bırakın.

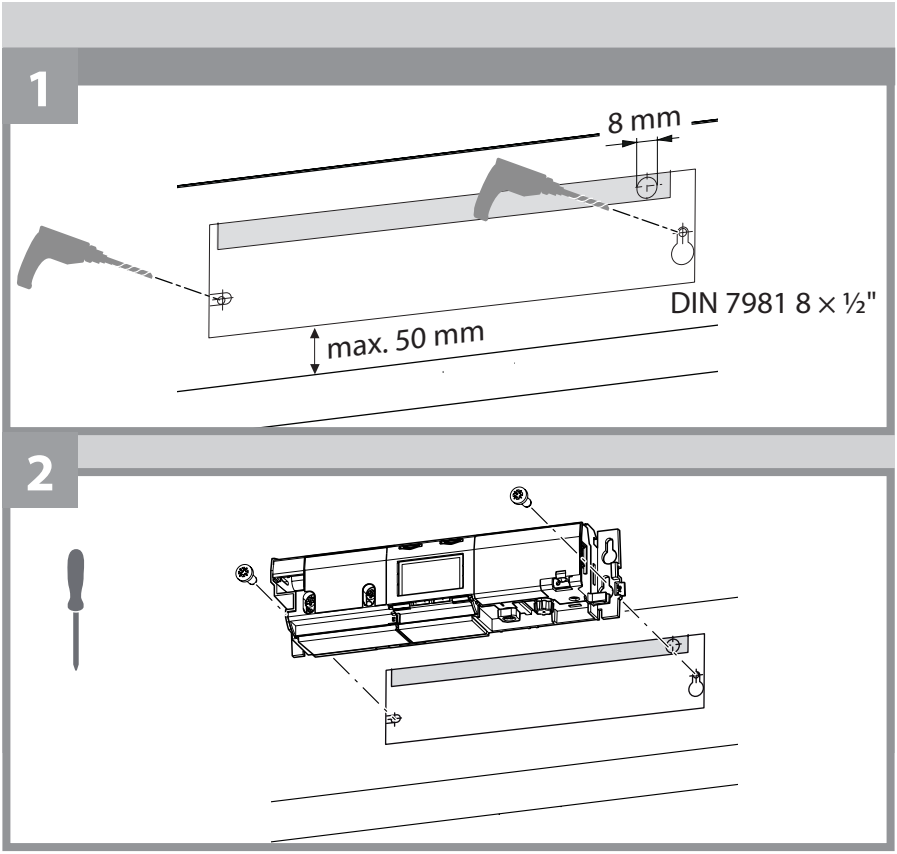

4.2 Tavan montaj kiti ile montaj

1

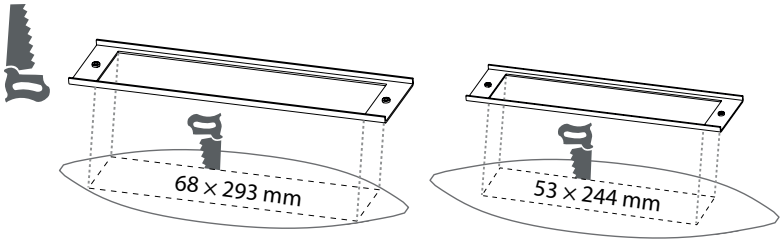

Tavan montaj kiti Tavan montaj kiti, kısa

2

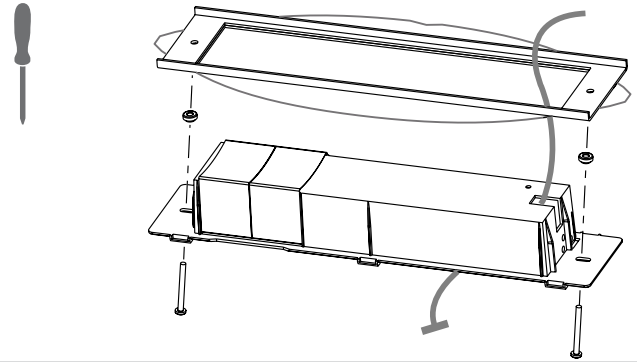

3

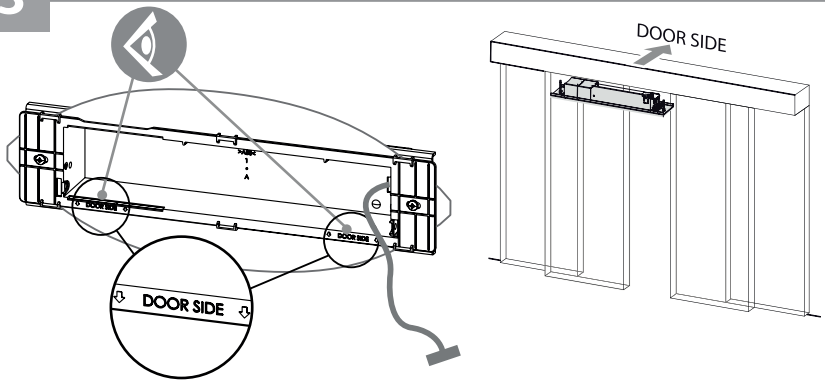

4

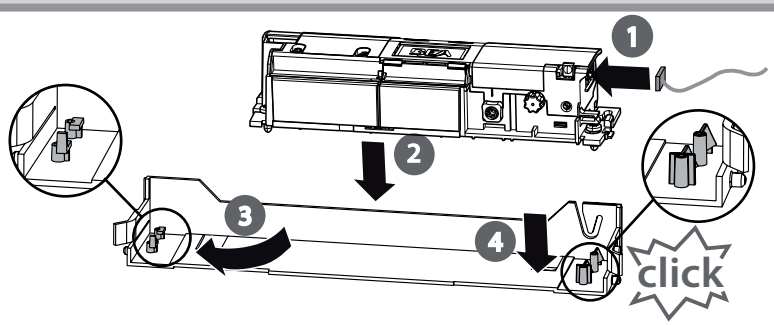

5

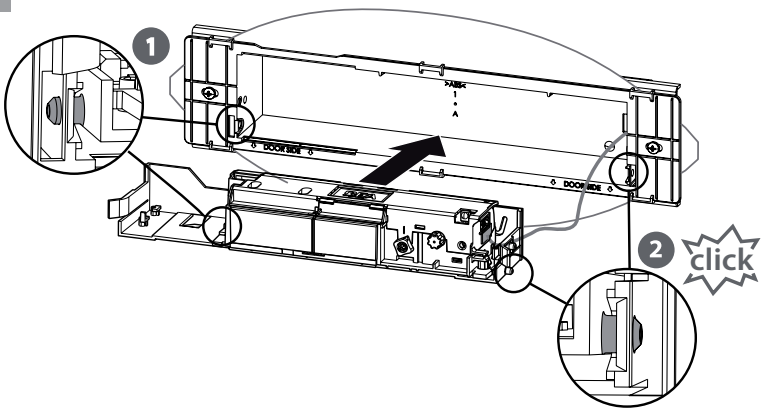

6

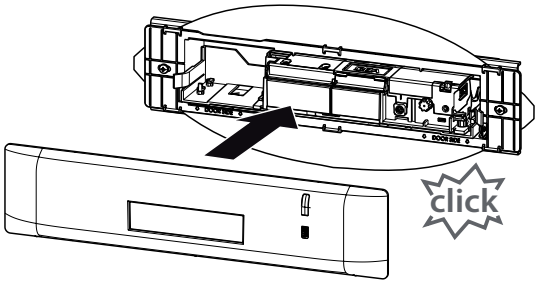

4.3 Montaj köşebenti ile montaj

1

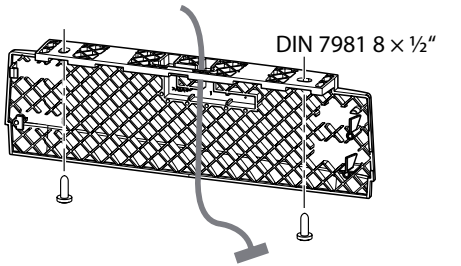

2

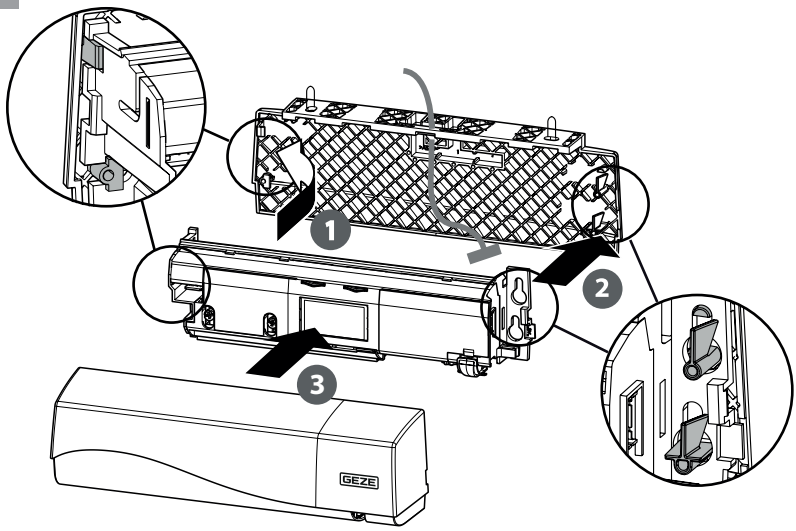

4.4 Koruma kapağı ile montaj

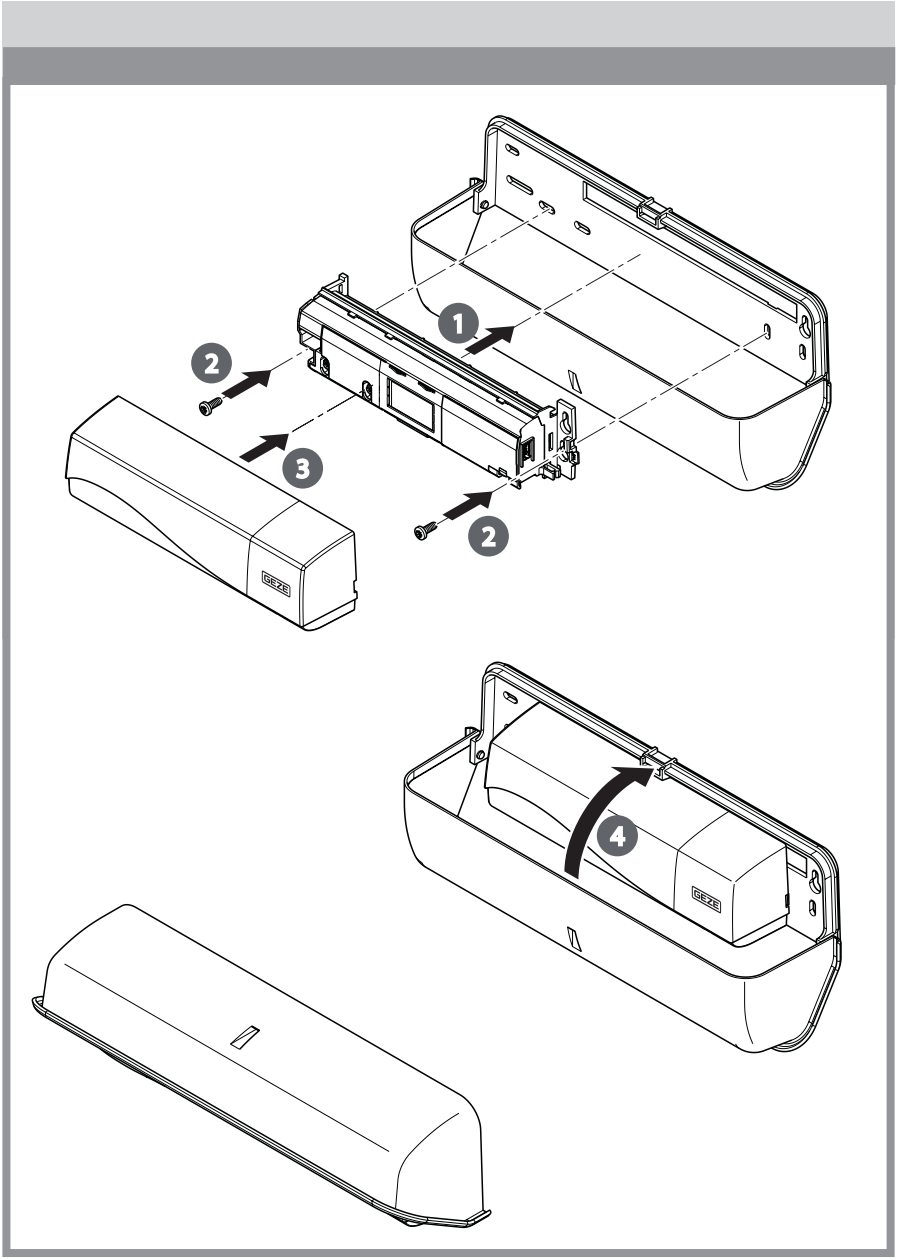

4.5 Kablo bağlantısı

▶ Kayar kapı sürme sistemlerinin bağlantı şemalarını dikkate alın.

GC 339+

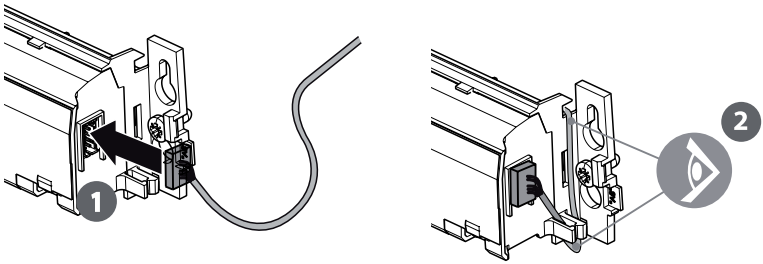

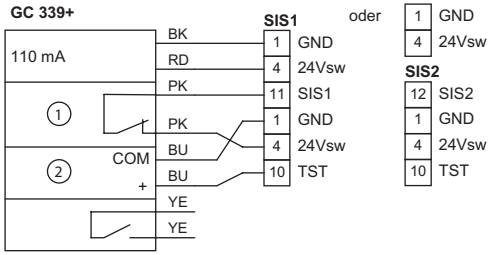

1 AIR Perdesi
2 Test

Kumanda sırasında GC 339+'nın çıkışı açıktır (SIO girişinde GND bulunur).

▶ SIO 1 veya SIS 2'deki kontak tipini "açma otomatiği" olarak ayarlayın.
▶ Sensörü GND ile test edin.

EN 16005 ve DIN 18650 standartlarına uygunluk için test çıkışı kablolanmalı ve sensör test edilmelidir.

5 Yenileme

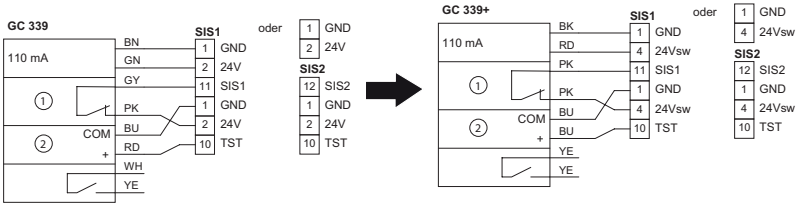
GC 339
110 mA
BN
GN
GY
PK
BU
RD
WH
YE
COM
+
SIS1
1 GND
2 24V
11 SIS1
1 GND
2 24V
10 TST
oder
1 GND
2 24V
SIS2
12 SIS2
1 GND
2 24V
10 TST
GC 339+
110 mA
BK
RD
PK
PK
BU
BU
YE
YE
COM
+
SIS1
1 GND
4 24Vsw
11 SIS1
1 GND
4 24Vsw
10 TST
oder
1 GND
4 24Vsw
SIS2
12 SIS2
1 GND
4 24Vsw
10 TST

6 Kullanıma alma

6.1 Emniyet alanı

IR perdesinin kapıya göre konumu, bir spotfinder ile kontrol edilebilir.

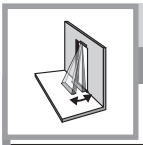



▶ 4 adet görünür spotu etkinleştirin.*

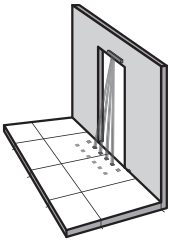

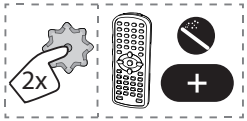

▶ AIR perdesinin eğim açısını ayarlayın.

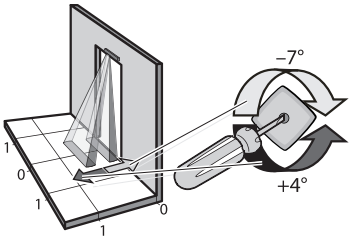

Spotfinder'ın sarı LED'i yanıp sönüyor
: Hizalama doğru.

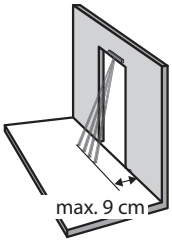

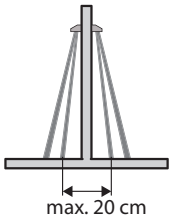

* Görünürlük, ortam koşullarına bağlıdır.

- Spotfinder tüm ışık yayılım alanını algıladığından, istenen alanın genişliğini bir adet kağıt (DIN A4) ile test edin.

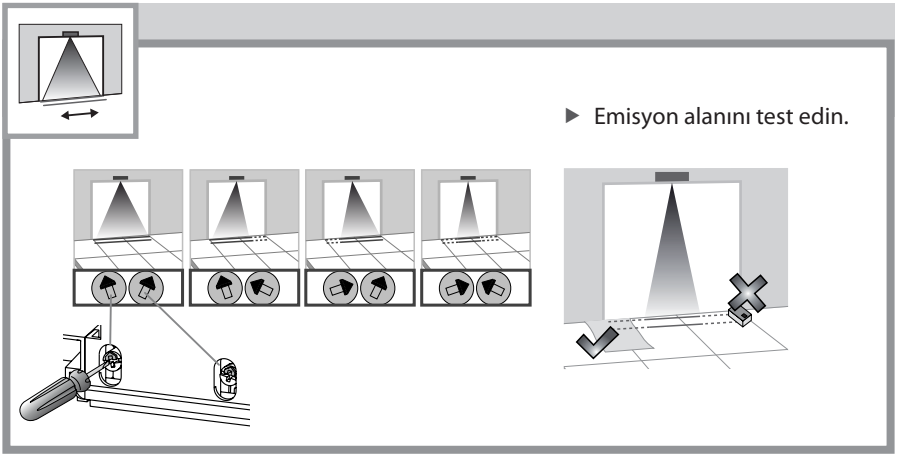

▶ Emisyon alanını test edin.

- "AIR: Genişlik" parametresi aynı şekilde ayarlanmalıdır (bkz. Bölüm 7).
- Kapının tüm yan kapatma kenarı kapalı olmalıdır.

▶ Ayrıca AIR:Genişlik parametresini ayarlayın.

DIN 18650 / EN 16005 standartlarına uygun sensör ayarı

Montaj yüksekliği	Algılama alanı DIN 18650 / EN 16005
2,00 m	2,00 m
2,20 m	2,20 m
2,50 m	2,50 m
3,00 m	2,50 m / 3,00 m
3,50 m	2,50 m / 3,00 m

6.2 Ayarlar

- Sensörü LCD ekran veya uzaktan kumanda ile yapılandırın (bkz. Bölüm 6 ve 7).

6.3 Öğretme işlemi

- Öğretme işlemi başlamadan önce kızılötesi alandan çıkın.
- Kurulum alanından ayrılmadan önce sensörün doğru şekilde kurulduğunu test edin.

Öğretme işlemi		2 san.	
Kapı hareketiyle öğretme işlemi		4 san.	

7 Yapılandırma seçenekleri

7.1 LCD menüsünün kullanımı

7.1.1 Normal çalışma sırasında ekran görüntüsü

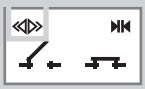

Açma sinyali



Emniyet

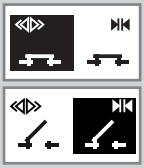

Negatif ekran görüntüsü
= aktif çıkış

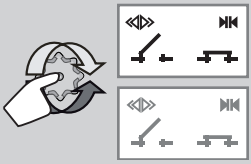

Kontrastı ayarlama

7.1.2 Menüde Gezinme



Ayarlanmışsa şifreyi girin







7.1.3 Posta kodunu değiştirme

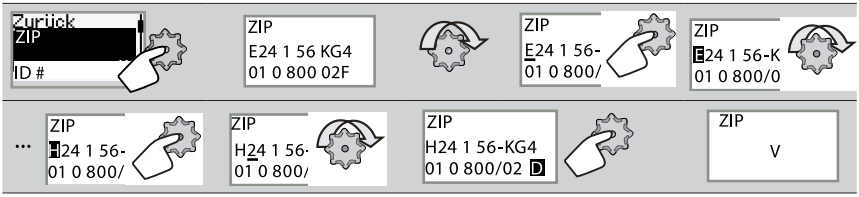

7.1.4 Değerleri değiştirin ve kaydedin

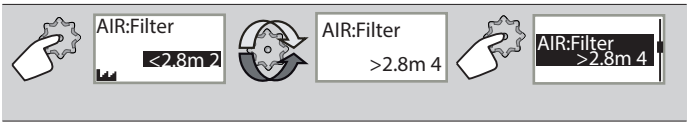

7.1.5 Uzaktan kumanda ile değer kontrolü

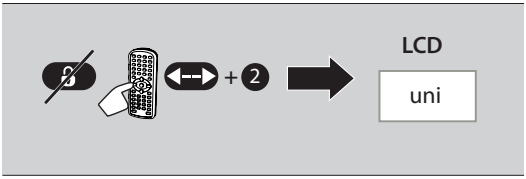

8 Ayarlar

8.1 Ön ayarlar

▶ Aşağıdaki ön ayarları seçin veya ayarları kendiniz yapılandırın (bkz. Bölüm 6).

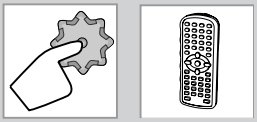

STANDART: Standart iç ve dış mekan kurulumları	Voreinst. Standard	1
ZORLU KOŞULLAR: Ortam veya hava koşulları nedeniyle zorlu kurulumlar	Voreinst. Kritische Bed.	2
ALIŞVERİŞ CADDESİ: Dar yaya yollarındaki kurulumlar	Voreinst. Einkaufsstr.	3

Temel Menü	0	1	2	3	4	5	6	7	8	9	
Geri											
İleri											
Konfor- Ön ayarları		Standart [1]	Zorlu koşul. [2]	Alışveriş Caddesi.[3]	[1] Fabrika ayarları [2] Artırılmış bağışıklık filtresi + 1 Perde [3] Artırılmış bağışıklık filtresi + Yönlendirme = Hareket ve varlık algılama FR kapıları için izin verilmez!						
AIR: Filtre		< 2,8 m			daha yüksek	en yüksek	> 2,8 m		EN 16005 ve DIN 18650 standartlarına uygunluk için 2,8 m veya daha yüksek bir montaj yüksekliğinde 6 ve 7 değerleri seçilmelidir.		
		düşük	normal	yüksek	DIN 18650 / EN 16005 standartlarına uygun değildir		İç	Dış			
AIR: Frekans		A	B				Yan yana veya karşılıklı olarak monte edilmiş sensörler için farklı frekanslar kullanın.				
İleri / Geri											

GELİŞMİŞ Menüsü	0	1	2	3	4	5	6	7	8	9	
Geri / İleri											

AIR: Genişlik											
Ayrıca, her zaman bir tornavida kullanarak dedektör üzerindeki alan genişliği oklarını ayarlayın.											
AIR: Sayı	Servis modu	1	2	Servis Modu = 15 dakika boyunca kişi algılama yapılmaz (bakım). Bu değer, kapı sisteminin EN 16005 ve DIN 18650 standartlarına uygunluğunu engeller.							
AIR: Maks. süre	Hrk.	15 sn.	30 sn.	1 dak.	2 dak.	5 dak.	10 dak.	20 dak.	60 dak.	sonsuz	
	DIN 18650 için minimum değer: 1 dak. EN 16005 için minimum değer: 30 sn.										

GELİŞMİŞ Menüsü	0	1	2	3	4	5	6	7	8	9
AIR: Çıkış		*normalde açık* **normalde kapalı**	*normalde kapalı* **normalde açık**	*normalde kapalı* **normalde kapalı**	*normalde açık* **normalde açık**					
Yönlendirme	Emniyet	Emniyet ve Açma		(0) Güvenlik girişinde kişi algılama (1) Emniyet veya açma girişinde kişi algılama						
Fabrika ayarl.	Fabrika ayarlarına sıfırla.								Tam sıfırlama	Kısmi sıfırlama (Çıkışlar sıfırlanmaz)
İleri / Geri										

TEŞHİS Menüsü

ZIP	Sıkıştırılmış formatta tüm parametre değerleri (kod) Arıza durumunda bu ZIP kodunu ilgili servis görevlilerine bildirin.	GÜÇ KAYNAĞI	Güç konnektöründeki güç kaynağı
Kimlik No	Kişiye özel kimlik numarası	ÇALIŞMA SÜRESİ	İlk gerilim uygulandığından bu yana geçen süre

Hata	Son 10 hata ve gün göstergesi	HATAYI SİL	Kaydedilmiş tüm hataları sil
AIR: Spot Görünümü	Algılamayı tetikleyen spotların gösterimi	FB ŞİFRESİ	LCD ve uzaktan kumanda şifresi (0000 = şifre yok)
AIR: V1 ENERG	1. perdedeki sinyal genliği	DİL	LCD menüsünün dili
AIR: V2 ENERG	2. perdedeki sinyal genliği	YÖNETİCİ	Yönetici Modu için kodu girin

9 Son montaj adımları

- ▶ Kurulum yerinden ayrılmadan önce sensörün düzgün çalışıp çalışmadığını kontrol edin.

1

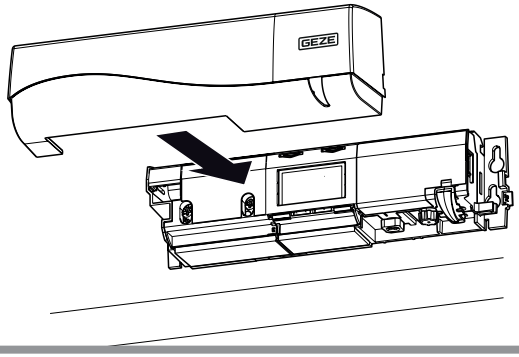

10 Diğer kurulum durumları

10.1 Tek kanatlı montaj ve ayrı kumanda sistemi

Montaj yüksekliği	Dedektör ile ana kapatma kenarı arasındaki mesafe	Maksimum kanat eni*	Algılama alanı DIN 18650/EN 16005
2000	0	1150	2000
2200	100	1350	2200
2500	250	1650	2500
3000	500	1900	2500 / 3000
3500	750	2150	2500 / 3000

* Sadece bir adet GC 339+ dedektörü kullanıldığında. Duruma göre, emniyet önlemi olarak farklı frekanslı bir GC 339+ gerekebilir.

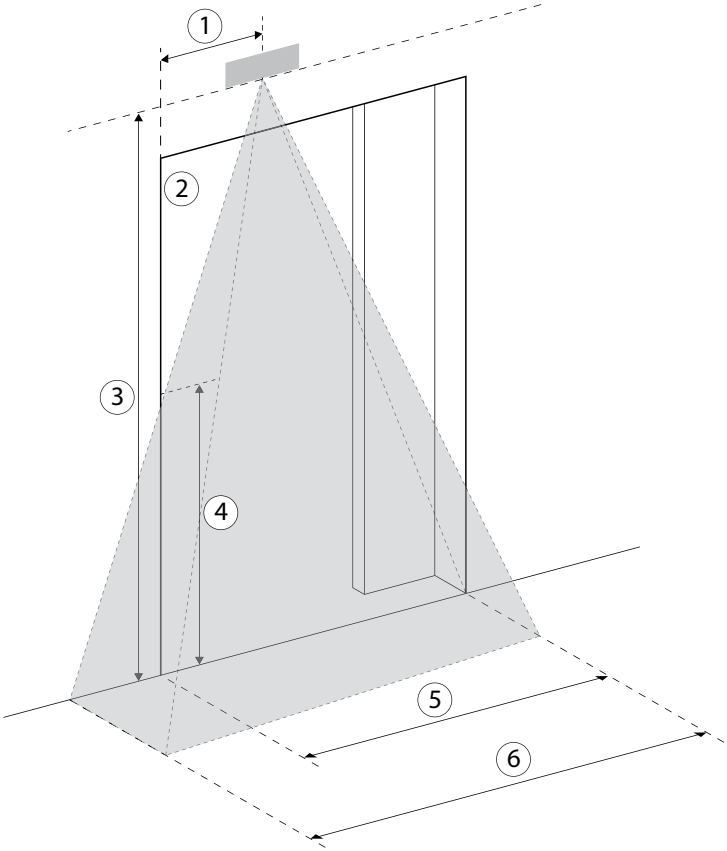

1 Mesafe
2 HSK
3 Montaj yüksekliği
4 Emniyet; 2 m yükseklik, DIN 18650 / EN 16005 standardına göre
5 Kanat eni
6 Algılama alanı

10.2 Lento montajı

DIN 18650/EN 16005 standardına göre, iç ışık perdeleri arasındaki mesafe 200 mm'den fazla olmamalıdır.

Ölçüler farklıysa, önceden satış departmanı ile iletişime geçin.

Montaj yüksekliği a (mm cinsinden)	Maks. kasa derinliği b (mm cinsinden)
2000	395
2200	420
2500	455
3000	515
3500	580

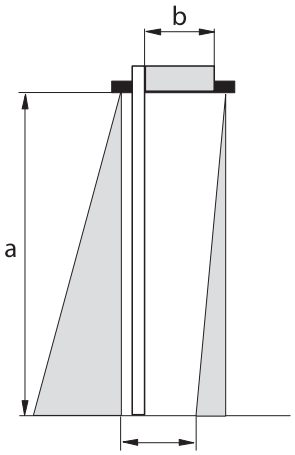

11 Bakım

- Optik parçaları yılda en az 1 kez veya daha sık temizleyin.
- Aşındırıcı temizlik maddeleri veya kimyasallar kullanmayın.

12 Hata Mesajları ve Sorun Giderme

LCD ekran	Etkisi	Nedeni	Çözümü
E1	TURUNCU LED 1 kez yanıp sönüyor	Sensör dahili bir hata bildiriyor.	▶ Güç kaynağını kapatıp açın. ▶ TURUNCU LED yanıp sönmeye devam ederse sensörü değiştirin.
E2	TURUNCU LED 2 kez yanıp sönüyor	Elektrik adaptörü güç girişi çok düşük veya çok yüksek.	▶ Elektrik adaptörünü kontrol edin (LCD'nin teşhis menüsünden). ▶ Kablolamayı kontrol edin.
E4	TURUNCU LED 4 kez yanıp sönüyor	Sensör, yeterince AIR enerjisi almıyor.	▶ AIR bağlantı parçası açısını azaltın. ▶ AIR bağışıklık filtresini artırın (>2,8 m değerleri). ▶ 1 Perdeyi devre dışı bırakın.
E5	TURUNCU LED 5 kez yanıp sönüyor	Sensör çok fazla AIR enerjisi alıyor. Sensör, dış etkenler nedeniyle parazit alıyor.	▶ AIR bağlantı parçası açısını hafifçe artırın. ▶ Parazit yapan unsurları kontrol edin ve gerekirse ortadan kaldırın (örneğin, ışıklar veya tahrik muhafazasının topraklaması) ▶ AIR bağışıklık filtresini 1, 2 veya 3'e düşürün.
E8	TURUNCU LED 8 kez yanıp sönüyor	AIR enerji vericisi arızalı.	▶ Sensörü değiştirin.
–	TURUNCU LED yanıyor	Sensörde bir bellek sorunu var.	▶ Güç kaynağını kapatıp açın. ▶ TURUNCU LED tekrar yanarsa sensörü değiştirin.
–	KIRMIZI LED kapı hareketiyle öğretme işleminden sonra hızlı bir şekilde yanıp sönüyor	Sensör, öğretme işlemi sırasında kapının hareketini algılıyor.	▶ AIR perdelerinin açısını kontrol edin. ▶ Kapı hareketiyle öğretme işlemini başlatın. Bu sırada algılama alanından çıkın.

LCD ekran	Etkisi	Nedeni	Çözümü
–	KIRMIZI LED zaman zaman yanıyor	Sensör titreşim yapıyor.	▶ Sensörün doğru sabitlenip sabitlenmediğini kontrol edin. ▶ Kablonun ve kapağın konumunu kontrol edin.
		Sensör kapıyı algılıyor.	▶ Kapı hareketiyle öğretme işlemini başlatın ve AIR bağlantı parçasını değiştirin.
		Sensör çevre unsurlardan etkileniyor.	▶ AIR bağışıklık filtresini 3'e yükseltin. ▶ 2 ve 3 numaralı ön ayarları seçin.
–	LED ve LCD ekranı kapalı		▶ Güç kaynağını kapatıp açın. ▶ Kablolamayı kontrol edin.
–	Kapının ve LED'in tepkisi birbiriyle uyuşmuyor		▶ Başlangıç yapılandırmasını kontrol edin. ▶ Kablolamayı kontrol edin.
–	LCD ekran veya uzaktan kumanda tepki vermiyor.	Sensör bir şifre ile korunmaktadır.	▶ Erişim kodunu girin. Erişim kodunu mu unuttunuz? ▶ Cihazı açtıktan sonraki ilk 1. dakika boyunca, sensörün kilit açma işlemini gerçekleştirmek için elektrik adaptörünü kapatıp açın.

13 Teknik özellikler

Güç beslemesi*	12 V ila 24 V, AC ±%10; 12 V ila 30 V, DC ±%10
Güç tüketimi	< 1,5 W
Montaj yüksekliği	2 m ila 3,5 m
Sıcaklık aralığı	–25 °C ile +55 °C arası, %0 ile %95 arası bağıl nem, yoğuşmasız
Koruma sınıfı	EN 60529 uyarınca IP54
Algılama modu	**Varlık algılama**  Tipik tepki süresi: < 200 ms (maks. 500 ms)
Teknoloji	Arka plan değerlendirmeli aktif kızılötesi Spot: 5 cm x 5 cm (tipik) Işık demeti sayısı: perde başına maks. 24 Perde sayısı: 2
Çıkış	Yarı iletken röle (standart) (potansiyelsiz, polaritesiz) Maks. anahtarlama akımı: 100 mA Maks. kontak gerilimi: 42 V, AC/DC Durma süresi: 0,3 ila 1 s
Test girişi	Sinyal gerilimi: Düşük: < 1 V, Yüksek: > 10 V (maks. 30 V) Test talebine tepki süresi: < 5 ms (tipik)
Parazit etkileri	< 70 dB
TÜV Tip Onaylı	CE AB Tip Onay Sertifikası No 44 205 13089625

* Harici güç kaynakları, belirtilen voltaj aralığı içinde olmalı ve çift yalıtım sağlamalıdır. Birincil gerilimlere karşı yalıtım.



Bu ürün, genel evsel atıklardan ayrı olarak bertaraf edilmelidir.

14 Aksesuar / Yedek parçalar

		Malzeme no.
Tavan montaj köşebenti	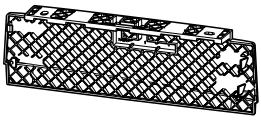	153568
Tavan montaj kiti	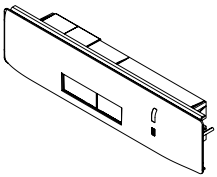	151253 (siyah) 151254 (beyaz)
Tavan montaj kiti (kısa)	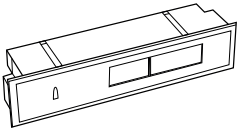	200682
Hava koruma kapağı	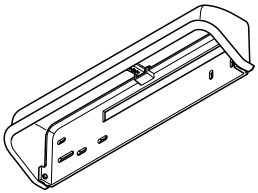	158250
Yuvarlak kemerli adaptör	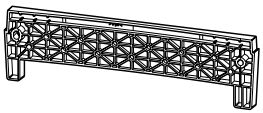	151540
Uzaktan kumanda	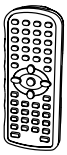	100061

		Malzeme no.
Spotfinder	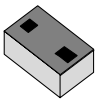	112321
Kapak	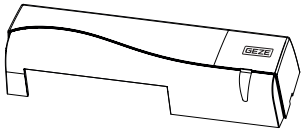	203864 (siyah) 203866 (RAL'a göre)
AIR Penceresi	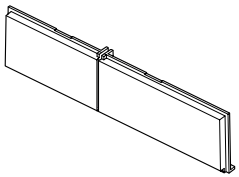	203867
Yedek kablo 2,5 m		203868

Almanya
GEZE GmbH
Güneybatı Almanya Şubesi
Tel. +49 (0) 7152 203 594
E-posta: leonberg.de@geze.com

GEZE GmbH
Güneydoğu Almanya Şubesi
Tel. +49 (0) 7152 203 6440
E-posta: muenchen.de@geze.com

GEZE GmbH
Doğu Almanya Şubesi
Tel. +49 (0) 7152 203 6840
E-posta: berlin.de@geze.com

GEZE GmbH
Niederlassung Mitte/Luxemburg
Tel. +49 (0) 7152 203 6888
E-posta: frankfurt.de@geze.com

GEZE GmbH
Batı Almanya Şubesi
Tel. +49 (0) 7152 203 6770
E-posta: duesseldorf.de@geze.com

GEZE GmbH
Kuzey Almanya Şubesi
Tel. +49 (0) 7152 203 6600
E-posta: hamburg.de@geze.com

GEZE Service GmbH
Tel. +49 (0) 1802 923392
E-posta: service-info.de@geze.com

Avusturya
GEZE Austria
E-posta: austria.at@geze.com
www.geze.at

Benelüks
GEZE Benelux B.V.
E-posta: benelux.nl@geze.com
www.geze.be
www.geze.nl

Bulgaristan
GEZE Bulgaristan - Trade
E-posta: office-bulgaria@geze.com
www.geze.bg

Çin
GEZE Industries (Tianjin) Co., Ltd.
E-posta: chinasales@geze.com.cn
www.geze.com.cn

GEZE Industries (Tianjin) Co., Ltd.
Şanghay Şubesi
E-posta: chinasales@geze.com.cn
www.geze.com.cn

GEZE Industries (Tianjin) Co., Ltd.
Branch Office Guangzhou
E-posta: chinasales@geze.com.cn
www.geze.com.cn

GEZE Industries (Tianjin) Co., Ltd.
Branch Office Beijing
E-posta: chinasales@geze.com.cn
www.geze.com.cn

Fransa
GEZE France S.A.R.L.
E-posta: france.fr@geze.com
www.geze.fr

Macaristan
GEZE Hungary Kft.
E-posta: office-hungary@geze.com
www.geze.hu

İber Yarımadası
GEZE Iberia S.R.L.
E-posta: info.es@geze.com
www.geze.es

Hindistan
GEZE India Private Ltd.
E-posta: office-india@geze.com
www.geze.in

İtalya
GEZE Italia S.r.l. Unipersonale
E-posta: italia.it@geze.com
www.geze.it

GEZE Engineering Roma S.r.l
E-posta: italia.it@geze.com
www.geze.it

Korea
GEZE Korea Ltd.
E-posta: info.kr@geze.com
www.geze.com

Polonya
GEZE Polska Sp.z o.o.
E-posta: geze.pl@geze.com
www.geze.pl

Romanya
GEZE Romania S.R.L.
E-posta: office-romania@geze.com
www.geze.ro

Rusya
OOO GEZE RUS
E-posta: office-russia@geze.com
www.geze.ru

İskandinavya – Estonya
GEZE Scandinavia AB eesti filial
E-posta: estonia@geze.com
www.geze.ee

İskandinavya – Finlandiya
GEZE Scandinavia AB Filial Finland
E-posta: finland@geze.com
www.geze.fi

İskandinavya – Letonya
GEZE Scandinavia AB Latvijas filiāle
E-posta: latvia@geze.com
www.geze.lv

İskandinavya – Litvanya
GEZE Scandinavia AB Filial Lietu.
E-posta: lithuania@geze.com
www.geze.lt

İskandinavya – İsveç
GEZE Scandinavia AB
E-posta: sverige.se@geze.com
www.geze.se

İskandinavya – Norveç
GEZE Scandinavia AB avd. Norge
E-posta: norge.se@geze.com
www.geze.no

İskandinavya – Danimarka
GEZE Danmark
E-posta: danmark.se@geze.com
www.geze.dk

Singapur
GEZE (Asia Pacific) Pte, Ltd.
E-posta: gezesea@geze.com.sg
www.geze.com

Güney Afrika
GEZE South Africa (Pty) Ltd.
E-posta: info@gezesa.co.za
www.geze.co.za

İsviçre
GEZE Schweiz AG
E-posta: schweiz.ch@geze.com
www.geze.ch

Türkiye
GEZE Kapı ve Pencere Sistemleri
E-posta: office-turkey@geze.com
www.geze.com

Ukrayna
LLC GEZE Ukraine
E-posta: office-ukraine@geze.com
www.geze.ua

Birleşik Arap Emirlikleri/GCC
GEZE Middle East
E-posta: gezeme@geze.com
www.geze.ae

Birleşik Krallık
GEZE UK Ltd.
E-posta: info.uk@geze.com
www.geze.com

GEZE GmbH
Reinhold-Vöster-Straße 21–29
71229 Leonberg
Almanya

Tel.: 0049 7152 203 0
Faks: 0049 7152 203 310
info@geze.com · www.geze.com