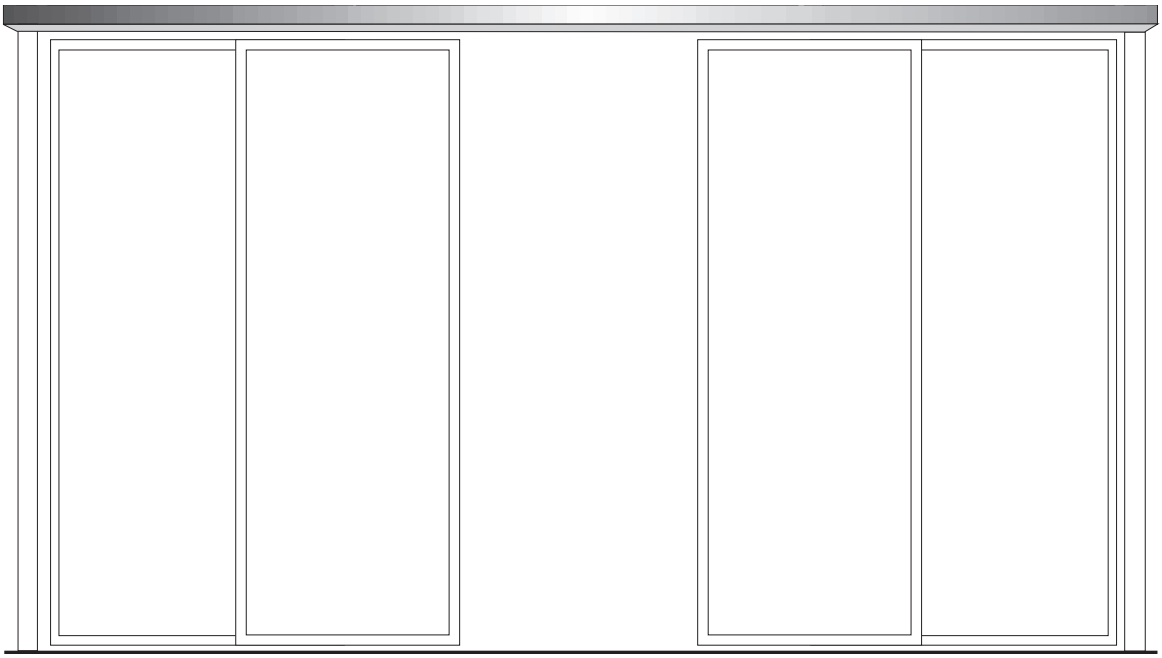

ECdrive T2
ECdrive T2-FR

TR Montaj öncesi talimatlar VP

187811-00

GEZE

İçindekiler

1 Giriş ... 3
1.1 Semboller ve görsel araçlar ... 3
1.2 Revizyon ve geçerlilik ... 3
1.3 Ürün sorumluluğu ... 3
1.4 Birlikte geçerli olan dokümanlar ... 3

2 Temel güvenlik bilgileri ... 4
2.1 Amacına uygun kullanım ... 4
2.2 Güvenlik bilgileri ... 4
2.3 Emniyet bilinciyle çalışmak ... 5
2.4 Çevre bilinciyle çalışma ... 5
2.5 Taşımaya ve depolamaya dair güvenlik bilgileri ... 5
2.6 Kalifikasyon ... 5

3 Bu belge hakkında ... 6

4 Genel bakış ... 6
4.1 Planlar ... 6
4.2 Aletler ve yardımcı araçlar ... 7
4.3 Torklar ... 7
4.4 Bileşenler ve yapı grupları ... 8
4.5 Adet listesi VP-Kit ECdrive T2 ... 8

5 Ön montaj ... 9
5.1 Hareket rayı ve kapağın kısaltılması ... 9
5.2 Hareket rayının hazırlanması ... 9
5.3 Çarpma sönümleyici ... 9
5.4 Sol modül taşıyıcı montajı ... 10
5.5 Sağ modül taşıyıcı montajı ... 11
5.6 Sağ modül taşıyıcıda kablo bağlantısı ... 12
5.7 Dişli kayışında kontak (opsiyon) bağlanmalıdır ... 12
5.8 Kilit bağlanmalıdır ... 13
5.9 Yan plakalar monte edilmelidir ... 13
5.10 Ön montajı yapılmış sağ ve sol modül taşıyıcılarının ön konumlandırması yapılmalıdır ... 13
5.11 Dişli kayış monte edilmelidir ... 14
5.11.1 Dişli kayışın gerdirilmesi ... 14
5.11.2 Sağ ve sol modül taşıyıcısının elektrik bağlantısı ... 15
5.12 Kapağın işlenmesi ... 16
5.12.1 Dişli kayış kilidi kapağının (opsiyon) işlenmesi ... 16
5.12.2 Servis ara birimi için kapağın işlenmesi ... 16

6 Montaj hazırlığı ... 17
6.1 Kapak tutucu parçasının kapağa monte edilmesi ... 17
6.2 Kapak topraklamasının montajı ... 17

7 Üretim testi ... 18

1 Giriş

1.1 Semboller ve görsel araçlar

Uyarı bilgileri
Bu kılavuzda, maddi hasarlara ve kişisel yaralanmalara karşı koruma amacıyla uyarı işaretleri kullanılmıştır.
- ▶ Bu uyarı işaretlerini daima okuyun ve dikkate alın.
- ▶ Uyarı sembolü ve uyarı sözcüğü ile işaretlenmiş olan tüm önlemlere uyun.

Uyarı sembolü	Uyarı kelimesi	Anlamı
⚠	**UYARI**	İnsanlar için tehlike. Dikkate alınmaması durumunda ölüm veya ağır yaralanmalara neden olabilir.

Diğer semboller ve görsel araçlar
Doğru kullanımı vurgulamak için önemli ve teknik bilgiler özellikle öne çıkarılmıştır.

Sembol	Anlamı
!	"Önemli bilgi" anlamına gelir. Maddi hasarların önlenmesi, iş süreçlerinin anlaşılması veya iyileştirilmesi ile ilgili bilgiler.
i	"Ek bilgi" anlamına gelir
▶	İşlem talimatı sembolü: Burada işlem talimatı verilir. ▶ Birden fazla işlem yerine getirmeniz gerektiğinde sıraya uyun.

1.2 Revizyon ve geçerlilik

Versiyon 00: ECdrive T2 ve ECdrive T2-FR, 2019 yapı yılından itibaren geçerlidir.

1.3 Ürün sorumluluğu

Ürün sorumluluğunda belirlenmiş olan üreticinin ürünleri için sorumluluğu uyarınca bu broşürde yer alan bilgiler (ürün bilgileri ve amacına uygun kullanım, amaç dışı kullanım, ürün performansı, ürün bakımı, bilgilendirme ve talimat yükümlülükleri) dikkate alınmalıdır. Bu bilgilerin dikkate alınmaması, üreticinin sorumluluk yükümlülüğünü ortadan kaldırır.

1.4 Birlikte geçerli olan dokümanlar

Tip	Ad
Bağlantı planı	DCU1-NT DCU1-2M-NT
Kullanma kılavuzu	DCU1-NT DCU1-2M-NT DCU1-2M
Hatalar ve önlemler	DCU1 DCU1-2M
Kablo planı	Tek kanatlı İki kanatlı
Güvenlik analizi	
Montaj kılavuzu	ECdrive T2
Montaj kılavuzu	ECdrive T2 taşıyıcı ve yan parça
Montaj kılavuzu	Kanat ve yan parçalar profil sistemleri

Planlar değişiklik yapılmaya tabidir. Sadece son güncellemeyi kullanın.

2 Temel güvenlik bilgileri

▶ ECdrive T2 montaj kılavuzundaki temel güvenlik bilgilerini de dikkate alın.

2.1 Amacına uygun kullanım

Kayar kapı sistemi bina girişinin otomatik açılması ve kapanması içindir.
Kayar kapı sistemi yalnızca dikey montaj konumu ile kuru mekanlarda ve izin verilen kullanım alanında kullanılabilir (bakınız montaj ve servis kılavuzu).

Kayar kapı sistemi binalardaki insan trafiği içindir.
Kayar kapı sistemi aşağıdaki kullanımlar için değildir:
- Endüstriyel kullanım
- İnsan trafiğine yaramayan kullanım alanları (örn. garaj kapısı)
- Gemi gibi hareketli nesnelerde

Kayar kapı sistemi yalnızca aşağıdaki gibi kullanılabilir:
- GEZE' in öngördüğü işletim türlerinde
- GEZE' in izin verdiği / onayladığı bileşenler ile
- GEZE' in sağladığı yazılım ile
- GEZE' in belgelediği montaj varyasyonlarında / montaj türlerinde
- Test edilmiş/izin verilmiş kullanım alanı çerçevesinde (iklim / sıcaklık / emniyet türü)

Başka bir kullanım, amacına aykırı kullanım sayılır ve GEZE' ye karşı tüm sorumluluk ve garanti haklarının düşmesine neden olur.

2.2 Güvenlik bilgileri

- Kapı sisteminin teknik güvenliğini ve fonksiyonunu olumsuz etkileyecek müdahaleler ve değişiklikler yalnızca GEZE tarafından yürütülebilir.
- Kusursuz ve güvenli işletim için uygun taşıma yöntemi, uygun kurulum ve montaj, nitelikli kullanım ve bakım işlemi şarttır.
- Geçerli kazadan korunma düzenlemelerine ve ayrıca teknik güvenliğe veya iş sağlığına dair diğer kurallara riayet edilmelidir.
- Yalnızca orijinal aksesuar parçaları ve GEZE tarafından müsaade edilen aksesuarlar, kapı sisteminin kusursuz çalışmasını sağlar.
- Öngörülen montaj işlemi, bakım ve onarım çalışmaları GEZE' nin yetkilendirdiği yetkin kişiler tarafından yürütülmelidir.
- Teknik güvenlik kontrolleri için ülkeye özel yasalar ve düzenlemeler dikkate alınmalıdır.
- Sistemde izinsiz yapılan değişiklikler sonucu hasarlar olması durumunda GEZE hiçbir sorumluluk üstlenmez, kaçış ve kurtuluş yollarında kullanım için verilmiş olan onay geçerliliğini kaybeder.
- GEZE, yabancı parçaların kombine edilmesi durumunda hiçbir garantiyi üstlenmez.
- Bakım-onarım çalışmaları için de sadece GEZE orijinal parçaları kullanılmalıdır.
- Şebeke bağlantısı uzman bir elektrikçi tarafından yürütülmelidir. Şebeke bağlantısı ve topraklama kablosu kontrolü, VDE 0100 Bölüm 610'a uygun olarak gerçekleştirilmelidir.
- Şebeke taraflı ayırıcı düzenek olarak yapı taraflı bir 10-A otomatik sigorta kullanılmalıdır.
- Ekran program şalteri yetkisiz erişime karşı korunmalıdır.
- 2006/42/EG Makine Yönetmeliği uyarınca kapı sisteminin işletime alınmasından önce bir tehlike analizi yapılmalı ve kapı sistemi 93/68/EWG CE İşareti Yönetmeliği uyarınca işaretlenmelidir.
- Yönetmeliklerin, normların ve ülkeye özel düzenlemelerin en yeni durumu dikkate alınmalıdır, özellikle:
  - DIN 18650: 2010-06 "Kilitler ve aksesuarlar – otomatik kapı sistemleri"
  - VDE 0100, Bölüm 610: 2004-04 "1000 V' a kadar nominal gerilimli yüksek gerilim sistemlerinin kurulumlu"
  - DIN EN 16005: 2013-01 "Güç kullanılan kapılar; kullanım güvenliği; şartlar ve test yöntemleri"
  - DIN EN 60335-1: 2012-10 "Ev kullanımı ve benzer amaçlı kullanım için elektrikli cihazların güvenliği - Bölüm 1: Genel şartlar (IEC 60335-1: 2010, değiştirilmiş); Almanca metin EN 60335-1: 2012
  - DIN EN 60335-2-103: 2016-05 "Ev kullanımı ve benzer amaçlı kullanım için elektrikli cihazların güvenliği - Bölüm 2-103: Büyük kapılar, kapılar ve pencerelerin tahrikleri için özel şartlar (IEC 60335-2-103: 2006, değiştirilmiş + A1: 2010, değiştirilmiş); Almanca metin EN 60335-2-103: 2015

Ürün, her türlü onarım/veya bakım işlemlerinde mümkün olduğu kadar rahat erişilebilecek ve herhangi bir kurulum maliyetinin ürün değerini aşmayacağı şekilde monte edilmeli veya kurulmalıdır.

2.3 Emniyet bilinciyle çalışmak

- İşyeri yetkisiz girişe karşı emniyete alınmalıdır.
- Sadece kablo şemasında belirtilen kablolar kullanılmalıdır. Kablo korumaları kablo bağlantı şemasına göre yapılmalıdır.
- Tahrik içinde bağlı olmayan kablolar, kablo bağlarıyla emniyete alınmalıdır.
- Elektrik sistemi üzerinde çalışmadan önce:
  - Tahrik 230-V ağından ayrılmalı ve tekrar çalıştırılmaya karşı emniyete alınmalıdır. Gerilimsizlik kontrol edilmelidir.
  - Kontrol ünitesi 24-V aküden ayrılmalıdır.
- Kesintisiz bir akım beslemesi kullanıldığında (KAB), sistem şebeke taraflı ayrıldıysa bile gerilim altındadır.
- Damarlı kablolar için genellikle izoleli kablo yüksükleri kullanılmalıdır.
- Yeterli aydınlatma sağlanmalıdır.
- Tahrikin açık olması durumunda yaralanma tehlikesi. Dönen parçalar nedeniyle saçlar, elbise parçaları, kablo vs. içeri çekilebilir!
- Emniyete alınmamış ezme, darbe, kesme ve toplama noktaları nedeniyle yaralanma tehlikesi vardır!
- Keskin kenarlar nedeniyle tahrikte ve kapı kanadında yaralanma tehlikesi!
- Montaj sırasında serbest hareket eden parçalar nedeniyle yaralanma tehlikesi!

2.4 Çevre bilinciyle çalışma

- Kapı sistemini bertaraf işleminde farklı malzemeler ayrılmalı ve geri dönüşüme verilmelidir.
- Pil ve aküler evsel atıklarla birlikte atılmamalıdır.
- Kapı sistemi ve akülerin bertaraf işleminde yasal düzenlemelere riayet edilmelidir.

2.5 Taşımaya ve depolamaya dair güvenlik bilgileri

- ▶ Atılmamalı ve düşürülmemelidir.
- ▶ Sert darbeler önlenmelidir.
- –30 °C'nin altındaki ve +60 °C'nin üzerindeki depolama sıcaklıkları cihazda arızaya neden olabilir.
- Islaklıktan korunmalıdır.
- Depolama alanı olarak kuru, iyi havalandırılan, kapalı, olumsuz iklim koşullarına ve UV ışınlarına karşı korunmuş mekanlar uygundur.

2.6 Kalifikasyon

GEZE kayar kapı sisteminin montaj işlemi yalnızca GEZE' nin yetkilendirmiş olduğu nitelikli kişiler tarafından yürütülebilir.

3 Bu belge hakkında

Bu kılavuz, VP-kitinden otomatik kayar kapı tahriki ECdrive T2 / ECdrive T2-FR' nin ön montaj işlemini ve ayrıca hareketli kapının ve yan parçaların farklı profil sistemleriyle monte edilmesini açıklar.

4 Genel bakış

4.1 Planlar

Çizim No.	Tip	Ad
70518-0-001	Tahrik tanımı	ECdrive T2, tahrikler
70518-2-0200	İşlem çizimi	Hareket rayı
70518-2-0205	İşlem çizimi	Kolon kiriş hareket rayı
70518-2-0203	İşlem çizimi	Kapak 100×132 mm
70518-2-0253	İşlem çizimi	Kapak 100×100 mm
70518-1-0105	İşlem çizimi	Sol modül taşıyıcı 2 kanatlı
70518-1-0106	Yapı grubu çizimi	Sol modül taşıyıcı 2 kanatlı, kilitli
70518-1-0107	Yapı grubu çizimi	Sol modül taşıyıcı 1 kanatlı, kilitsiz
70518-1-0108	Yapı grubu çizimi	Sol modül taşıyıcı 1 kanatlı sağdan kapanışlı, kilitli
70518-1-0110	Yapı grubu çizimi	Sağ modül taşıyıcı
70518-1-0111	Yapı grubu çizimi	Sağ modül taşıyıcı yalnız 1 kanatlı, soldan kapanışlı, kilitli
70518-1-0112	Yapı grubu çizimi	Sağ modül taşıyıcı FR
70518-1-0113	Yapı grubu çizimi	Sağ FR modül taşıyıcı yalnız 1 kanatlı, soldan kapanışlı, kilitli
70518-1-0114	Yapı grubu çizimi	Sağ modül taşıyıcı FR-DUO.
70518-1-0115	Yapı grubu çizimi	Sağ FR-DUO modül taşıyıcı yalnız 1 kanatlı, soldan kapanışlı, kilitli
70518-1-0116	Yapı grubu çizimi	Sağ modül taşıyıcı FR-LL
70518-1-0117	Yapı grubu çizimi	Sağ FR-LL modül taşıyıcı yalnız 1 kanatlı, soldan kapanışlı, kilitli
70518-1-0118	Yapı grubu çizimi	Sağ modül taşıyıcı FR-RWS
70518-1-0119	Yapı grubu çizimi	Sağ FR-RWS modül taşıyıcı yalnız 1 kanatlı, soldan kapanışlı, kilitli
70518-2-0203	İşlem çizimi	100×132 mm kapağın dişli kayış kilidi için işlenmesi
70518-2-0253	İşlem çizimi	100×100 mm kapağın dişli kayış kilidi için işlenmesi
70518-9-0964	Bağlantı çizimi	Servis terminali

Planlar değişiklik yapılmaya tabidir. Sadece son güncellemeyi kullanın.

4.2 Aletler ve yardımcı araçlar

Alet	Boyut
Mezura	
Marker kalem	
Tork anahtarı	
Alyan anahtar	2 mm, 2,5 mm, 3 mm, 4 mm, 5 mm, 6 mm
İngiliz anahtarı	8 mm, 10 mm, 13 mm
Tornavida takımı	6 mm' ye kadar; yıldız PH2 ve PH4
Tork anahtarı	T × 20; Bits ucu uzunluğu en az 110 mm
Yan keski	
Elektrik kabloları için sıkma pensesi	
İzolasyon sökme pensesi	
Multimetre	
Ekran program şalteri DCU1 (Malz.-No. 103940)	
Anahtarlı düğme (yalnızca ECdrive T2-FR' de) (malz. No: 074437)	
Yıldız anahtar	8 mm, 10 mm
Pim zımbası	4 mm

4.3 Torklar

Torklar ilgili montaj adımında belirtilmiştir.

4.4 Bileşenler ve yapı grupları

Bu görseller 2 kanatlı ve ayrıca 1 kanatlı modelin standart tahrikinin donanımını göstermektedir. Tahrikin donanımına veya modeline göre, yapı parçalarının yapısı sapma gösterebilir. Münferit bileşenlerin konumlandırılmasına dair daha ayrıntılı bilgiler, tahrik çiziminde mevcuttur (70518-0-001).

2 kanatlı

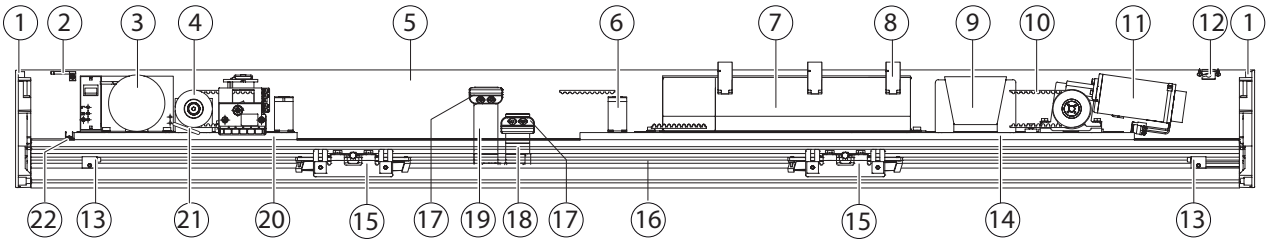

1 kanatlı, soldan kapanışlı

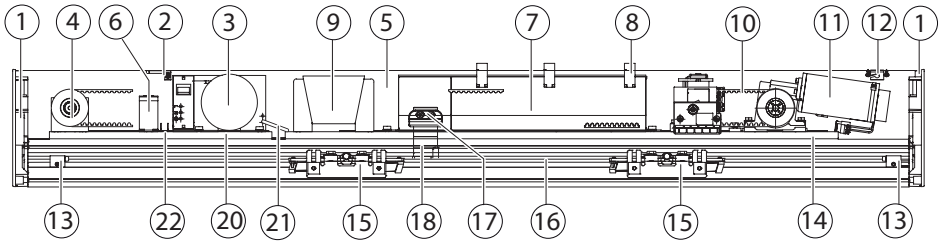

1 kanatlı, sağdan kapanışlı

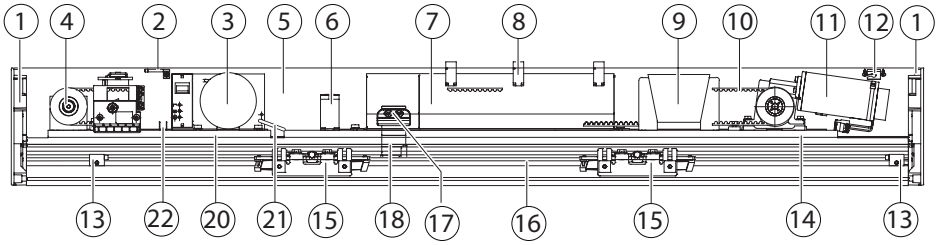

1	Yan plaka	12	Kapak emniyeti
2	Kapak topraklaması	13	Çarpma sönümleyici
3	Trafo	14	Sağ modül taşıyıcı
4	Saptırma makarası	15	Makara
5	Kapak	16	Hareket rayı
6	Kablo tutucu	17	Dişli kilidi
7	Kontrol ünitesi	18	Taşıyıcı, kısa
8	Kablo tutucu DCU	19	Taşıyıcı, uzun
9	Akü	20	Sol modül taşıyıcı
10	Dişli kayış	21	Trafo kablosu
11	Şanzıman motoru	22	Trafo topraklaması

4.5 Adet listesi VP-Kit ECdrive T2

- Kontrol ünitesi DCU
- Şanzıman motoru
- Makara
- Trafo
- Akü
- Saptırma makarası
- Kablo tutucu
- Kablo tutucu DCU
- Kapak topraklaması
- Kapak emniyeti
- Çarpma sönümleyici
- Taşıyıcı, kısa
- Taşıyıcı, uzun
- Trafo kablosu
- Değişik şeffaf etiketler
- Tahrik bileşenleri sabitlemesinin aksesuarı
- Kablo sabitlemesi aksesuarı
- Modül taşıyıcı aksesuarı
- Montaj kılavuzu
- Kullanma kılavuzu
- Bağlantı planı
- Kontrol defteri
- Güvenlik analizi
- AB Montaj Uyumluluk Beyanı

5 Ön montaj

5.1 Hareket rayı ve kapağın kısaltılması

- Hareket rayı: Poz. 16 yapı grubu listesinde, Bölüm 4.4
- Kapak: Poz. 5 yapı grubu listesinde, Bölüm 4.4

▶ Profiller hasarlar açısından kontrol edilmelidir.
▶ Hareket rayı ve kapak istenilen uzunluğa kısaltılmalıdır (bakınız işlem çizimleri, Bölüm 4.1)
▶ Hareket rayı ve kapak işlemden sonra temizlenmelidir.

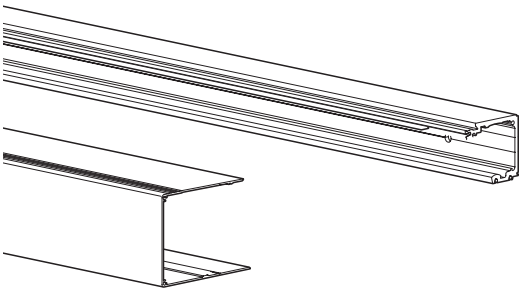

5.2 Hareket rayının hazırlanması

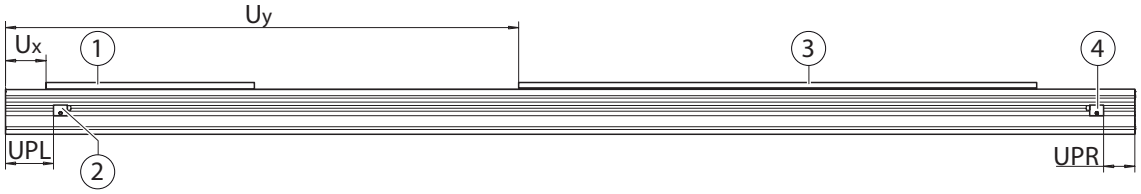

▶ Sol sönümleyicinin (2) konumu (UPL) ve sağ sönümleyicinin konumu (4) tahrik çizimi uyarınca işaretlenmelidir.
▶ Sol modül taşıyıcı (1) ve sağ modül taşıyıcı (3) için konum (Ux) tahrik çizimi (70518-0-001) uyarınca işaretlenmelidir.

5.3 Çarpma sönümleyici

Çarpma sönümleyici: Poz. 13 yapı grubu listesinde, Bölüm 4.4

▶ Çarpma sönümleyiciler, sağ ve sola (1) hareket rayına oturtulmalıdır.
▶ Dişli pim M6×6 (2) hareketli rayda durana kadar vidalanmalıdır.
▶ Dişli pim 10 Nm tork ile sıkılmalıdır.

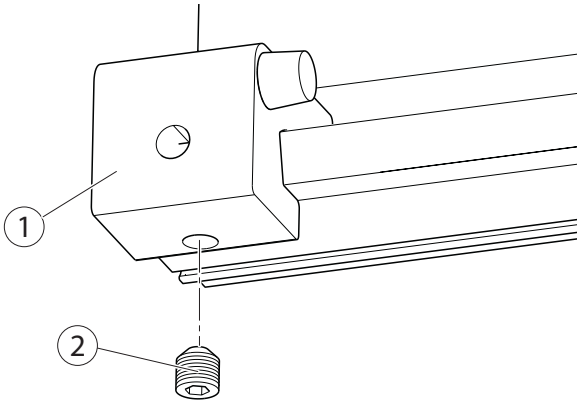

5.4 Sol modül taşıyıcı montajı

▶ Sol modül taşıyıcı çizim uyarınca monte edilmelidir.

Çizim No.	Ad
70518-1-0105	Sol modül taşıyıcı 2 kanatlı
70518-1-0106	Sol modül taşıyıcı 2 kanatlı, kilitli
70518-1-0107	Sol modül taşıyıcı 1 kanatlı, kilitsiz, sağ ve sol kapanışlı
70518-1-0108	Sol modül taşıyıcı 1 kanatlı, sağdan kapanışlı kilitli (soldan kapanışlı modelde kilit sağ modül taşıyıcısındadır)

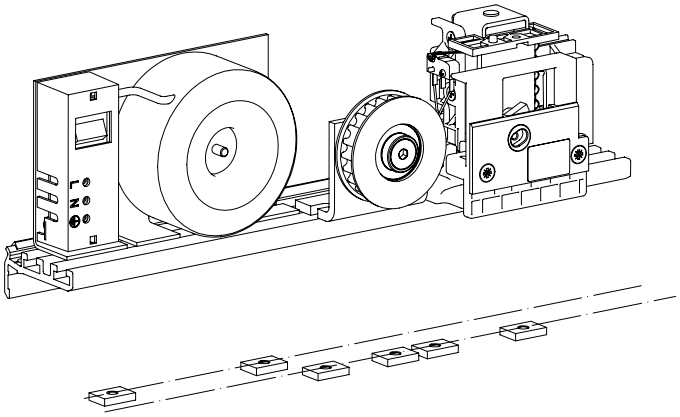

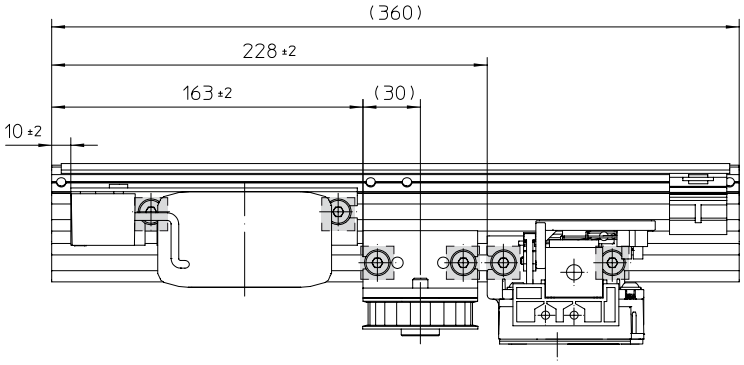

Sol modül taşıyıcı kilitli (70518-1-0106)

Burada gösterilen modül taşıyıcısı örnek olarak seçilmiştir. Sizin kullandığınız modül taşıyıcısını ilgili yapı parçası çiziminde bulabilirsiniz (bakınız yukarıda).

▶ Yivler modül taşıyıcıya itilmelidir.
▶ Bileşenler bunlar için öngörülmüş olan çizim uyarınca monte edilmelidir.
  - Bileşenlerdeki sıkma torkları: 10 Nm
  - Motor ve şanzımandaki sıkma torku: 15 Nm

5.5 Sağ modül taşıyıcı montajı

▶ Sağ modül taşıyıcı çizim uyarınca monte edilmelidir.

Çizim No.	Ad
70518-1-0110	Sağ modül taşıyıcı
70518-1-0111	Sağ modül taşıyıcı yalnız 1 kanatlı, soldan kapanışlı, kilitli
70518-1-0112	Sağ modül taşıyıcı FR
70518-1-0113	Sağ FR modül taşıyıcı yalnız 1 kanatlı, soldan kapanışlı, kilitli
70518-1-0114	Sağ modül taşıyıcı FR-DUO.
70518-1-0115	Sağ FR-DUO modül taşıyıcı yalnız 1 kanatlı, soldan kapanışlı, kilitli
70518-1-0116	Sağ modül taşıyıcı FR-LL
70518-1-0117	Sağ FR-LL modül taşıyıcı yalnız 1 kanatlı, soldan kapanışlı, kilitli
70518-1-0118	Sağ modül taşıyıcı FR-RWS
70518-1-0119	Sağ FR-RWS modül taşıyıcı yalnız 1 kanatlı, soldan kapanışlı, kilitli

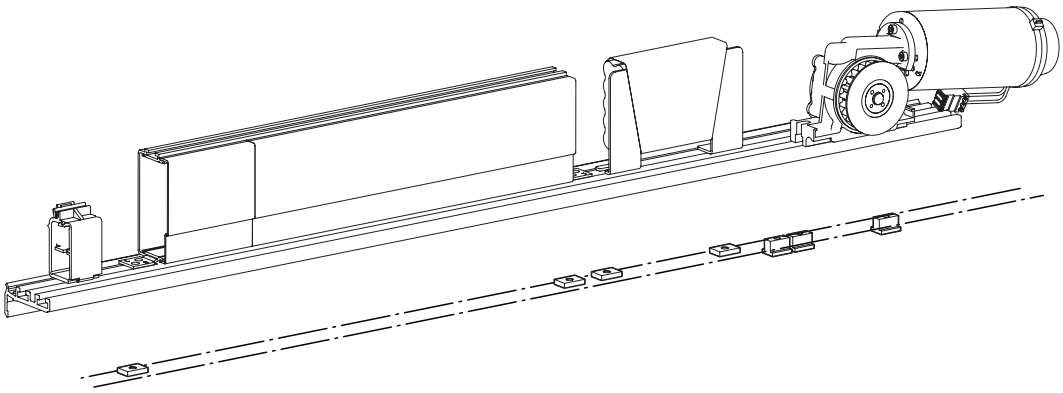

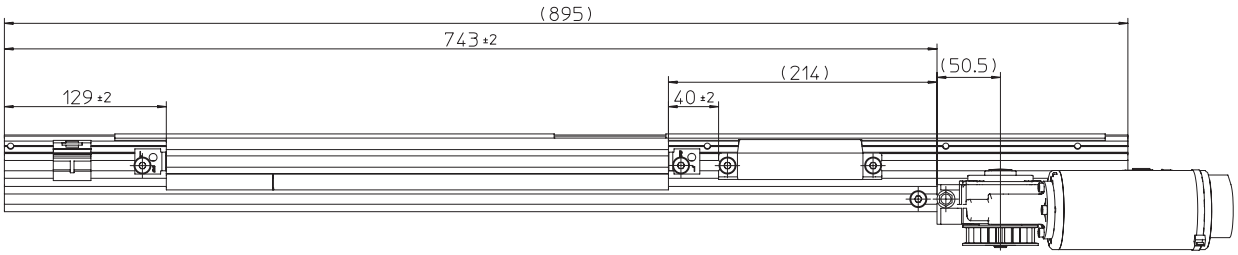

Sağ modül taşıyıcı 2 kanatlı (70518-1-0110)

Burada gösterilen modül taşıyıcısı örnek olarak seçilmiştir. Sizin kullandığınız modül taşıyıcısını ilgili yapı parçası çiziminde bulabilirsiniz (bakınız yukarıda).

▶ Yivler modül taşıyıcıya itilmelidir.
▶ Bileşenler bunlar için öngörülmüş olan çizim uyarınca monte edilmelidir.
  ▫ Bileşenlerdeki sıkma torkları: 10 Nm

5.6 Sağ modül taşıyıcıda kablo bağlantısı

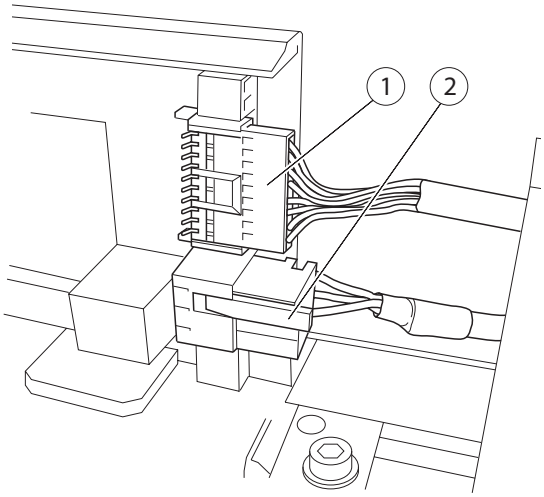

ECdrive T2

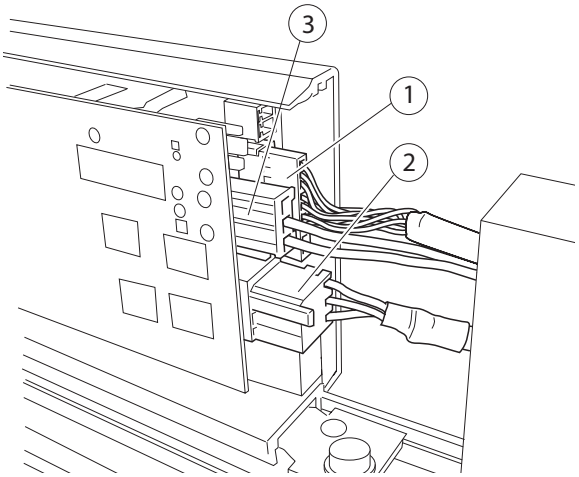

ECdrive T2-FR

ECdrive T2

- Kontrol ünitesine enkoder kablosu (1) ve motor bağlantı kablosu (2) döşenmelidir.
- Kontrol ünitesine fiş takılmalıdır.

ECdrive T2-FR

- Kontrol ünitesine enkoder kablosu (1), motor bağlantı kablosu (2) ve ikinci motorun(3) motor bağlantı kablosu döşenmelidir.
- Kontrol ünitesine fiş takılmalıdır.

5.7 Dişli kayışında kontak (opsiyon) bağlanmalıdır

- Gri kilit pimi (1) ancak kapak oturtulduktan sonra vidalanmalıdır.

- Kilitleme tertibatının geri bildirim şalterindeki (4) M2,3 x 10 vidaları sökün.
- Alarm kontağı şalterini (3) geri bildirim şalterine (4) takın.
- her iki şalteri M2,3 x 18 vidalar (2) ve yaylı halkalarla kilitleme tertibatına sabitleyin.
- Kablo bağlanmalıdır.
- Alarm kontak şalterinin anahtar plakası kısaltılmalıdır.

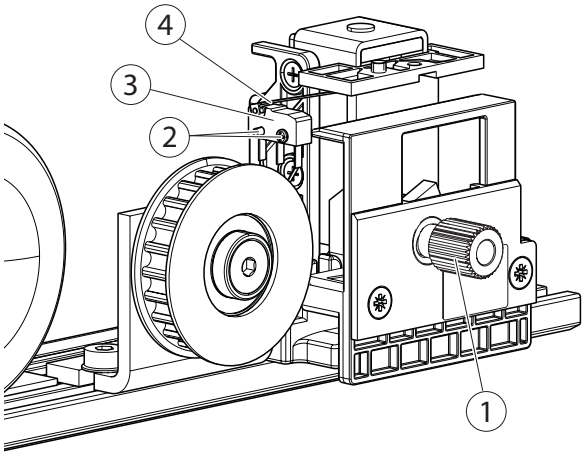

5.8 Kilit bağlanmalıdır

- Dişli kayışı kilidine (2) (opsiyon) olan kablo (1) döşenmelidir, gerekirse kısaltılmalı, ayrılmalı ve izoleli kablo yüksükleri takılmalıdır.
- Kilit bağlantı planı uyarınca bağlanmalıdır.

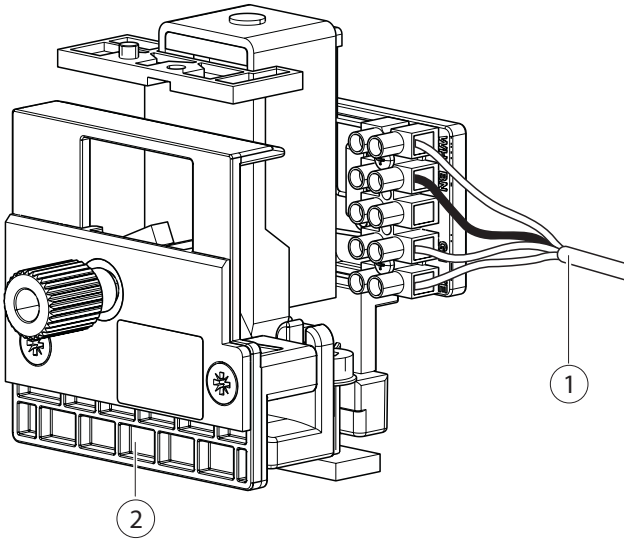

5.9 Yan plakalar monte edilmelidir

- Kapak emniyetinin sac parçası (3) sağ ve sol yan plakaya (2) vidalanmalıdır (tork maks. 1,5 Nm).
- Yan plakalar (2) hareket rayına (1) vidalanmalıdır (tork 5 Nm).

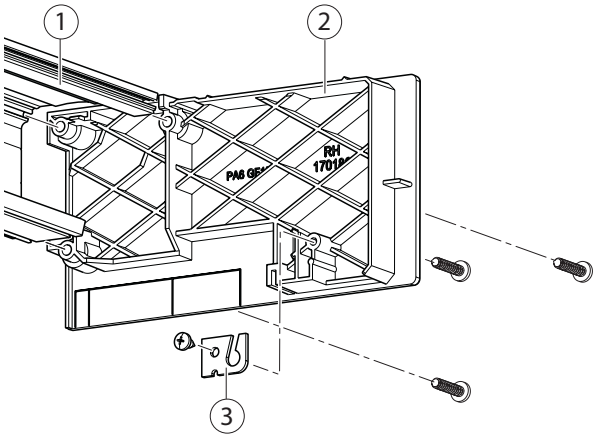

5.10 Ön montajı yapılmış sağ ve sol modül taşıyıcılarının ön konumlandırması yapılmalıdır

- Ön montajı yapılmış sağ (3) ve sol (2) modül taşıyıcı cıvatalar ile hareket rayına (1) sabitlenmelidir.

Öneri:
- Sağ (3) ve sol (2) modül taşıyıcısının konumu hareket rayında (1) işaretlenmelidir.

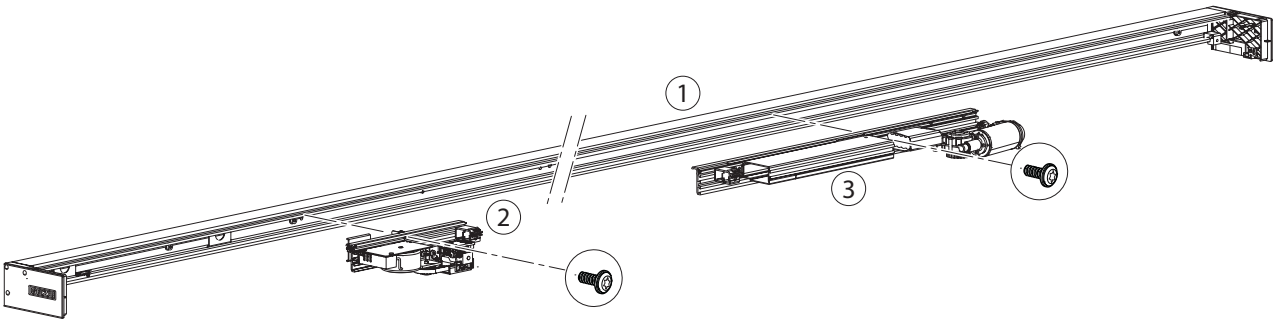

- Ürün etiketi doldurulmalıdır:
  - Üretim günü girilmelidir
  - Sınıf 5 ve 7 haneleri tamamlanmalıdır
- Tip levhası takılmalıdır, bakınız tahrik çizimi:

5.11 Dişli kayış monte edilmelidir

- Dişli kayışı motor makarasına ve saptırma makarasına geçirin, gerekirse uygun uzunluğa getirin.
- Dişli kayış uçları (1) dişli kilidine (2) yerleştirilmelidir (her bir tarafta 3 diş).

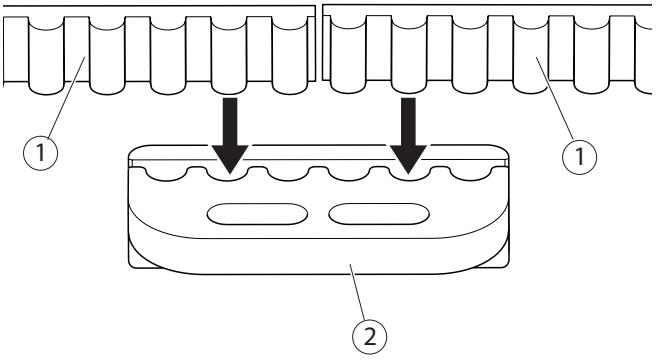

- Dişli kayış kilidini (2) vidalarla (4) kısa taşıyıcıya (3) monte edin.
- Cıvatalar henüz **sıkılmamalıdır**.

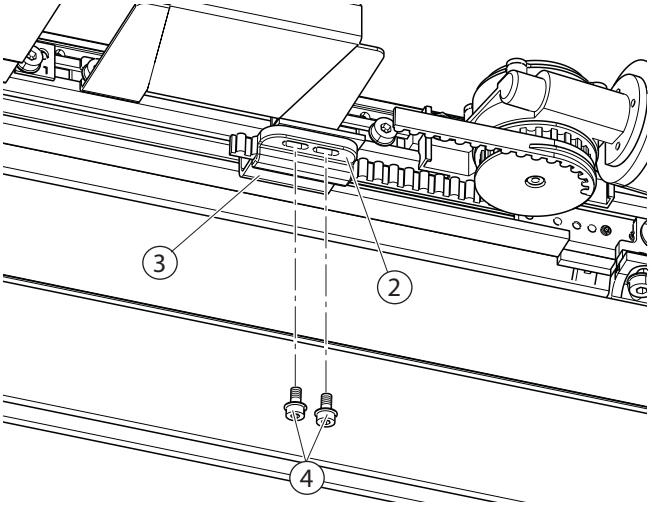

5.11.1 Dişli kayışın gerdirilmesi

- Dişli kayış 300 N ±35 N ile önceden gerdirilmelidir (bakınız tahrik çizimi).

- 2 cıvata (2) gevşetilmelidir.
- Motoru (3) elinizle sağa doğru itin.
- Cıvata (1) açılmalı ve yiv, yiv ve motor arasına bir tornavida ucu girecek şekilde kaydırılmalıdır.
- Cıvata (1) sıkılmalıdır (tork 10 Nm).
- Tornavida boşluğa itilmeli ve dişli kayış gerdirilene dek yukarı kaldırılmalıdır.
- 2 civata (2) sıkılmalıdır (tork 15 Nm).

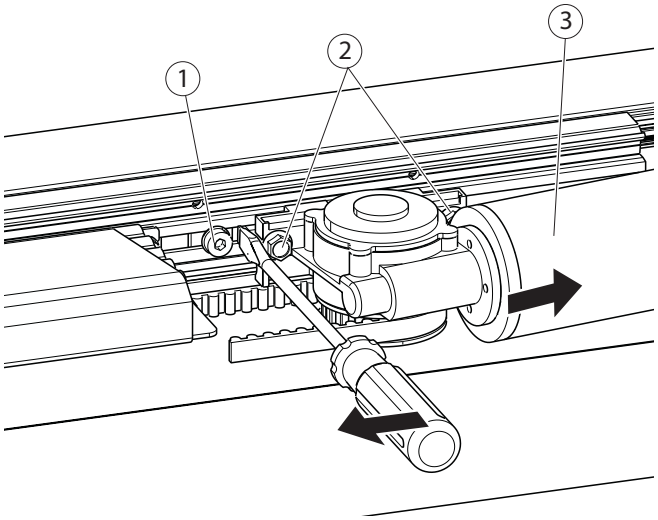

5.11.2 Sağ ve sol modül taşıyıcısının elektrik bağlantısı

- Kablonun kapak yerleştirilirken sıkışmayacak ve hareketli parçalarla temas etmeyecek şekilde döşenmesine ve emniyete alınmasına dikkat edilmelidir.

- Transformatör kablosu (1) kontrol ünitesine kısaltılmalıdır.
- kablonun (1) bir tarafına kablo yüksükleri takılmalıdır.
- Transformatör kablosunu (1) kontrol ünitesine bağlayın.
- Kablo tutucusu (2) hareket rayına sabitlenmelidir.
- Kablo tutucusu DCU (3) kontrol ünitesine sabitlenmelidir.
- Transformatör kablosu (1) kablo tutucularının içinden kontrol ünitesine çekilmelidir.

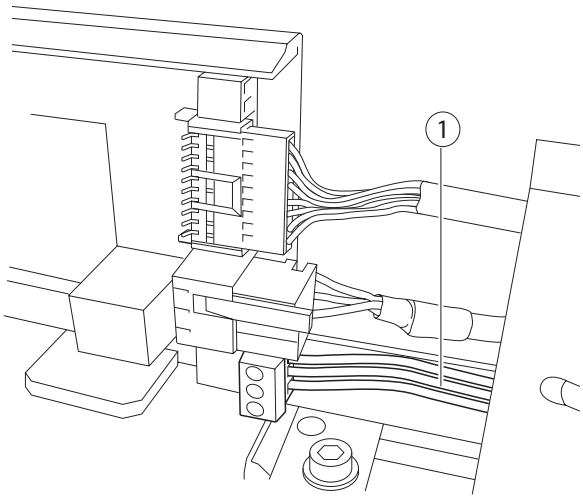

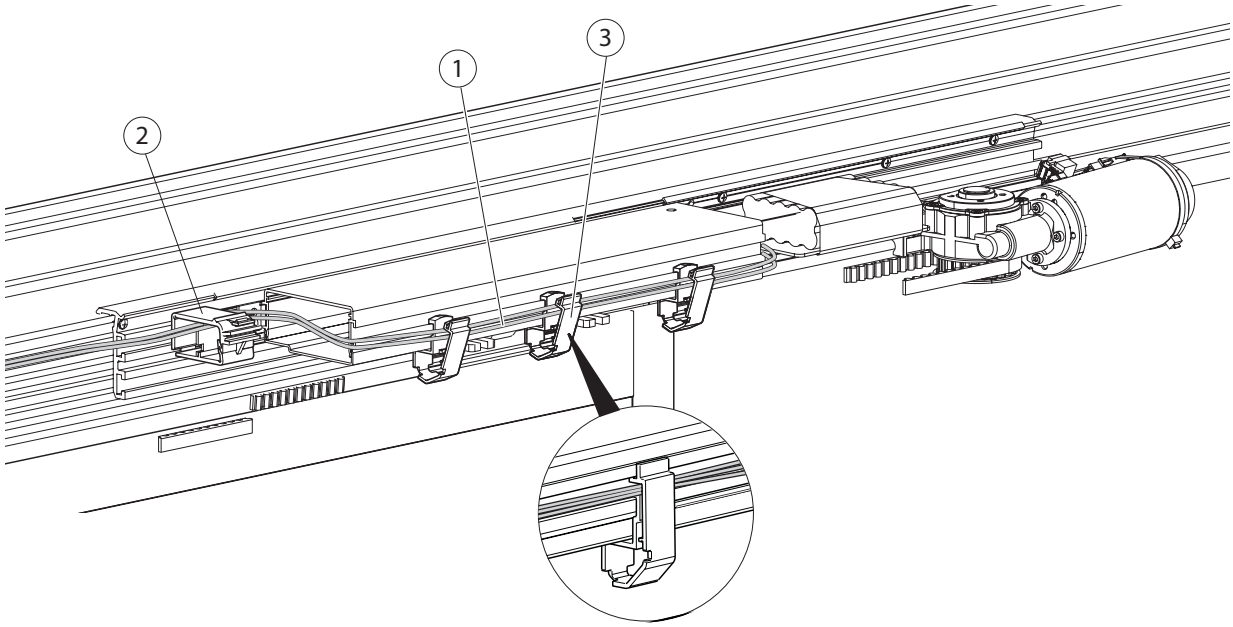

- Üç damarlı transformatör kablosu (5) transformatörün bağlantı terminaline (4) monte edilmelidir.

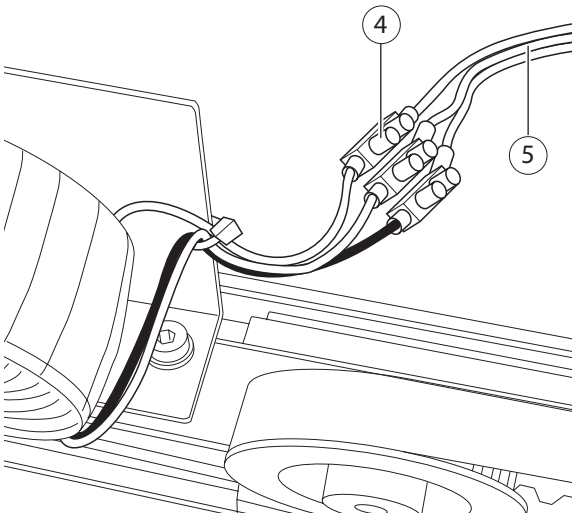

5.12 Kapağın işlenmesi

5.12.1 Dişli kayış kilidi kapağının (opsiyon) işlenmesi

Dişli kayış kilidi bir döner çubuğa sahiptir, bununla dişli kayışının kilidi manüel olarak açılabilir veya kilitlenebilir. Bu döner çubuk için kapakta aşağıdaki çizim uyarınca bir deliğin açılması gerekmektedir.

Deliğin konumu yerinde kontrol edilmelidir. Tahrik bileşenlerinin konumlandırılmalarına göre burada küçük sapmalar oluşabilir.
Bu nedenle GEZE deliğin kilidin tam konumu belirlendikten sonra inşaat alanında açılmasını önermektedir.

C ölçüsü için ölçü bilgilerini kapağı işleme çiziminde bulabilirsiniz (70518-2-0203).

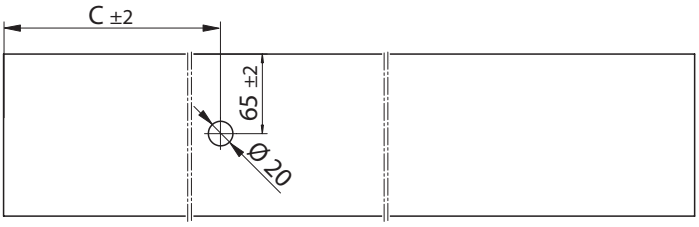

- Delikler Ø 20 mm çapta açılmalıdır.
- Deliğin çapakları alınmalıdır.

5.12.2 Servis ara birimi için kapağın işlenmesi

Servis ara birimi (opsiyonel) ile DCU1x kontrol ünitesine kapağı sökmeden daha hızlı erişim sağlanabilir. ST220 Servis terminali veya Bluetooth arayüzünün servis adaptörü için GEZEconnects' e jak üzerinden hızlı bağlantı sağlanabilir.
Kapağa servis ara biriminin soketini takmak için kapakta aşağıdaki çizim uyarınca bir deliğin açılması gerekir.
Ayrıca bakınız Servis Ara Birimi Kılavuzu (70518-9-0964).

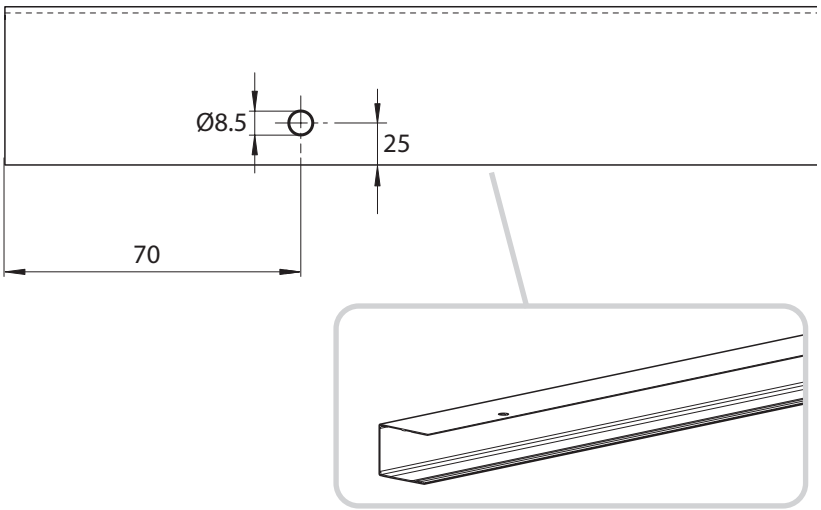

6 Montaj hazırlığı

Montaj hazırlığında tahrik birimi daha sonra yapılacak olan montaj işlemi için hazırlanır. Montaj işleminin hazırlığının yürütülmesi için güncel tahrik çizimi belirleyicidir. Tüm yapı elemanları tahrik çizimi uyarınca belirlenmeli ve monte edilmelidir.

6.1 Kapak tutucu parçasının kapağa monte edilmesi

- Kapak tutucu parçası (1) kapağın (2) alt veya üst cıvata kanalına itilmelidir.

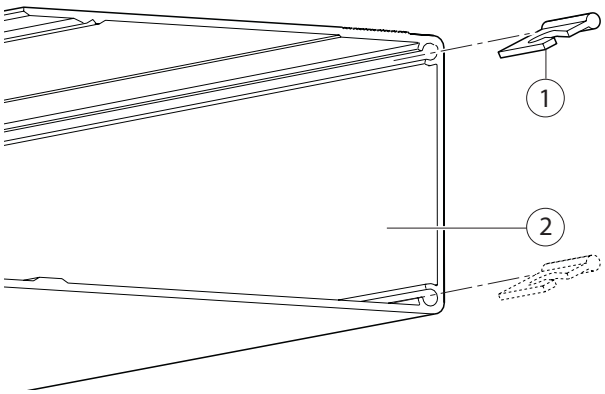

- Kapak tutucu parçası (1) kapağın uç kısmında 2 cıvata ile sıkılmalıdır (tork maks. 1,5 Nm).

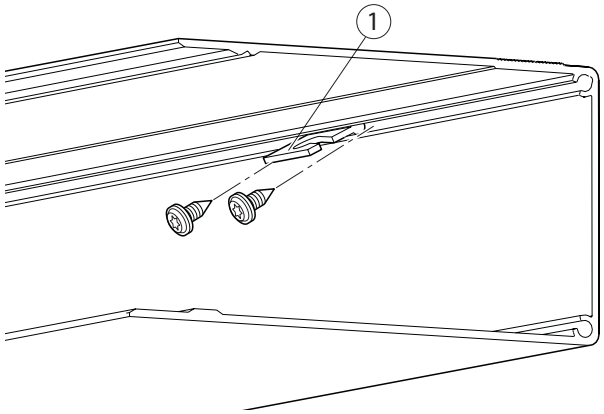

6.2 Kapak topraklamasının montajı

- Kapak topraklamasının (3) konumlandırma pimi topraklama tarafında yakl. 30 mm kadar üst vida kanalına takılmalıdır.

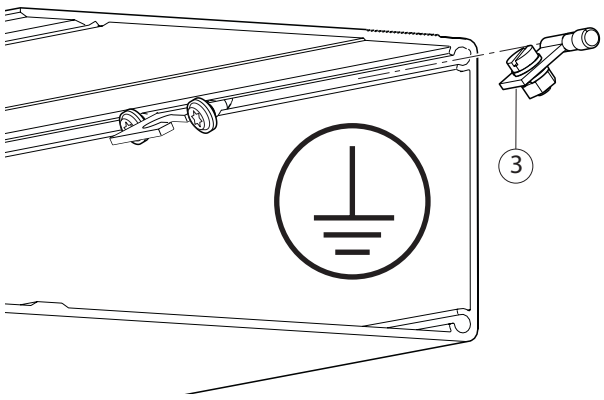

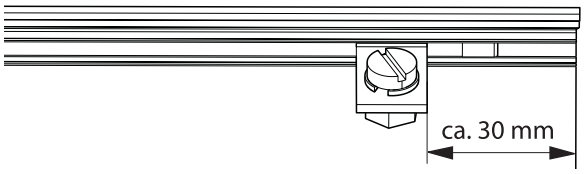

7 Üretim testi

UYARI!
Elektrik çarpması sonucu hayati tehlike!
- Elektrikli sistem (230 V/115V) yalnızca uzman bir elektrikçi tarafından bağlanmalı ve ayrılmalıdır.
- Şebeke bağlantısı ve topraklama kablosu kontrolü, DIN VDE 0100 Bölüm 610 uyarınca gerçekleştirilmelidir.

- Ürün testi “Otomatik kayar kapılar DCU1-NT/DCU1-2M-NT” bağlantı planında açıklandığı gibi yürütülmelidir.

Germany
GEZE GmbH
Niederlassung Süd-West
Tel. +49 (0) 7152 203 594
E-Mail: leonberg.de@geze.com

GEZE GmbH
Niederlassung Süd-Ost
Tel. +49 (0) 7152 203 6440
E-Mail: muenchen.de@geze.com

GEZE GmbH
Niederlassung Ost
Tel. +49 (0) 7152 203 6840
E-Mail: berlin.de@geze.com

GEZE GmbH
Niederlassung Mitte/Luxemburg
Tel. +49 (0) 7152 203 6888
E-Mail: frankfurt.de@geze.com

GEZE GmbH
Niederlassung West
Tel. +49 (0) 7152 203 6770
E-Mail: duesseldorf.de@geze.com

GEZE GmbH
Niederlassung Nord
Tel. +49 (0) 7152 203 6600
E-Mail: hamburg.de@geze.com

GEZE Service GmbH
Tel. +49 (0) 1802 923392
E-Mail: service-info.de@geze.com

Austria
GEZE Austria
E-Mail: austria.at@geze.com
www.geze.at

Baltic States
GEZE GmbH Baltic States office
E-Mail: office-latvia@geze.com
www.geze.com

Benelux
GEZE Benelux B.V.
E-Mail: benelux.nl@geze.com
www.geze.be
www.geze.nl

Bulgaria
GEZE Bulgaria - Trade
E-Mail: office-bulgaria@geze.com
www.geze.bg

China
GEZE Industries (Tianjin) Co., Ltd.
E-Mail: chinasales@geze.com.cn
www.geze.com.cn

GEZE Industries (Tianjin) Co., Ltd.
Branch Office Shanghai
E-Mail: chinasales@geze.com.cn
www.geze.com.cn

GEZE Industries (Tianjin) Co., Ltd.
Branch Office Guangzhou
E-Mail: chinasales@geze.com.cn
www.geze.com.cn

GEZE Industries (Tianjin) Co., Ltd.
Branch Office Beijing
E-Mail: chinasales@geze.com.cn
www.geze.com.cn

France
GEZE France S.A.R.L.
E-Mail: france.fr@geze.com
www.geze.fr

Hungary
GEZE Hungary Kft.
E-Mail: office-hungary@geze.com
www.geze.hu

Iberia
GEZE Iberia S.R.L.
E-Mail: info@geze.es
www.geze.es

India
GEZE India Private Ltd.
E-Mail: office-india@geze.com
www.geze.in

Italy
GEZE Italia S.r.l
E-Mail: italia.it@geze.com
www.geze.it

GEZE Engineering Roma S.r.l
E-Mail: roma@geze.biz
www.geze.it

Poland
GEZE Polska Sp.z o.o.
E-Mail: geze.pl@geze.com
www.geze.pl

Romania
GEZE Romania S.R.L.
E-Mail: office-romania@geze.com
www.geze.ro

Russia
OOO GEZE RUS
E-Mail: office-russia@geze.com
www.geze.ru

Scandinavia – Sweden
GEZE Scandinavia AB
E-Mail: sverige.se@geze.com
www.geze.se

Scandinavia – Norway
GEZE Scandinavia AB avd. Norge
E-Mail: norge.se@geze.com
www.geze.no

Scandinavia – Denmark
GEZE Danmark
E-Mail: danmark.se@geze.com
www.geze.dk

Singapore
GEZE (Asia Pacific) Pte, Ltd.
E-Mail: gezesea@geze.com.sg
www.geze.com

South Africa
GEZE South Africa (Pty) Ltd.
E-Mail: info@gezesa.co.za
www.geze.co.za

Switzerland
GEZE Schweiz AG
E-Mail: schweiz.ch@geze.com
www.geze.ch

Turkey
GEZE Kapı ve Pencere Sistemleri
E-Mail: office-turkey@geze.com
www.geze.com

Ukraine
LLC GEZE Ukraine
E-Mail: office-ukraine@geze.com
www.geze.ua

United Arab Emirates/GCC
GEZE Middle East
E-Mail: gezeme@geze.com
www.geze.ae

United Kingdom
GEZE UK Ltd.
E-Mail: info.uk@geze.com
www.geze.com

Der Maßstab DIN ISO 9001 unseres Handelns

GEZE GmbH
Reinhold-Vöster-Straße 21–29
71229 Leonberg
Germany

Tel.: 0049 7152 203 0
Fax.: 0049 7152 203 310
www.geze.com

GEZE